JAKA-BKL GmbH
Jaka Straße 3
D-32351 Stemwede-Wehdem

Montageanleitung

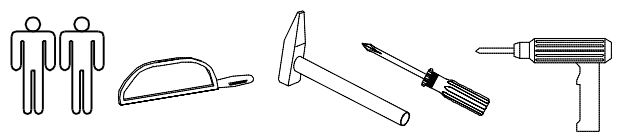

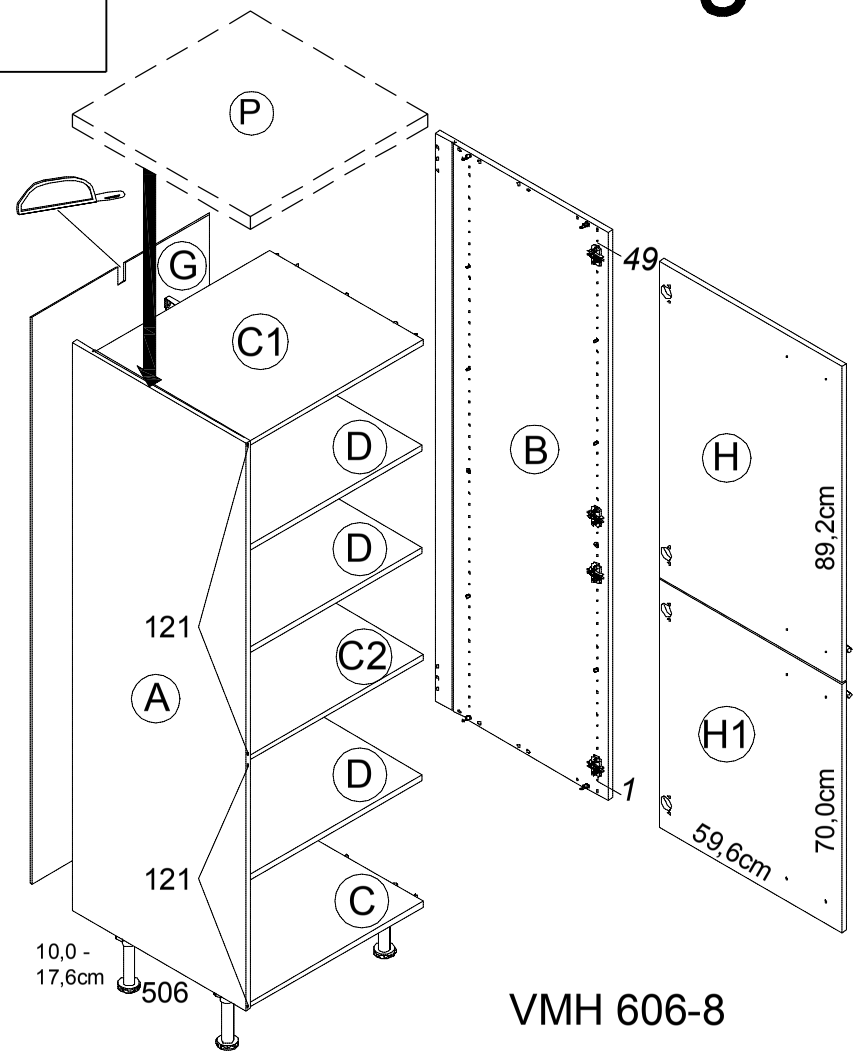

VMH 606-8

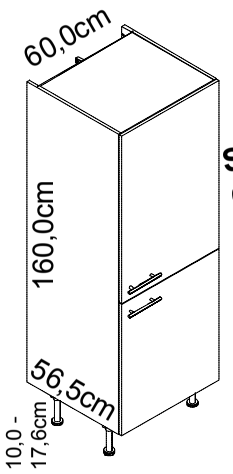

Service-Hotline
01805-678101
0,14€ pro Minute
++49 für Österreich
Auslandstarif pro Minute
service@jaka-bkl.de
voor Nederland en België
00800-40119350
benelux@jaka-bkl.de

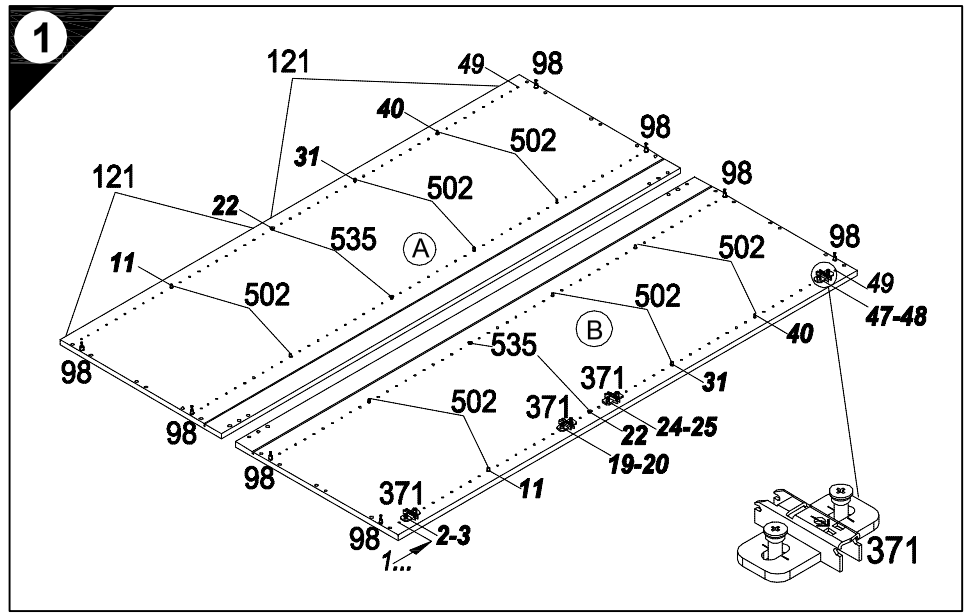

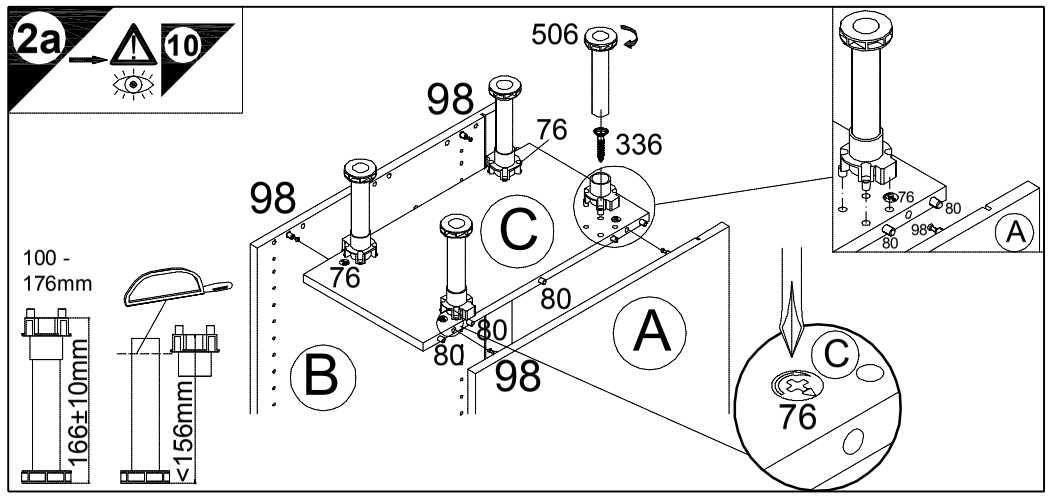

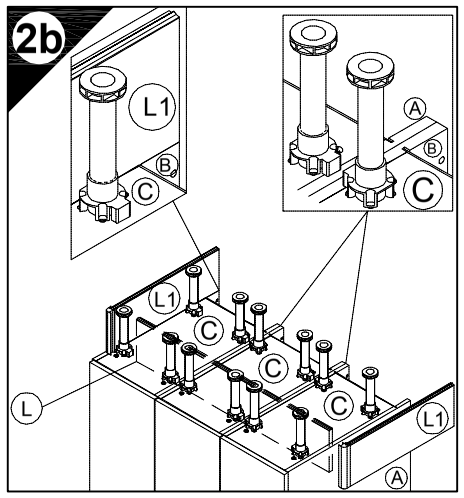

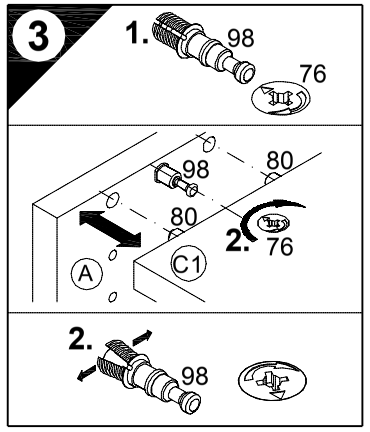

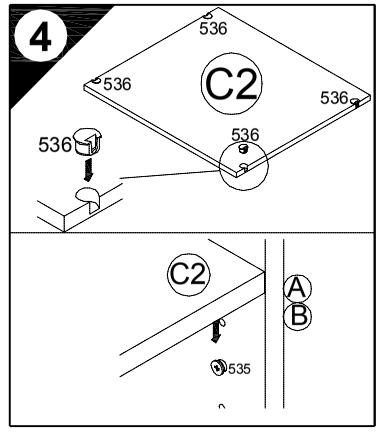

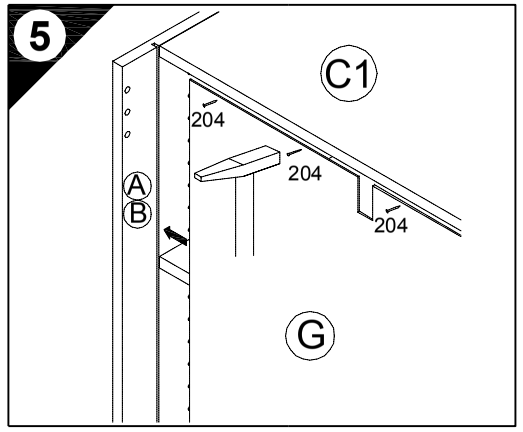

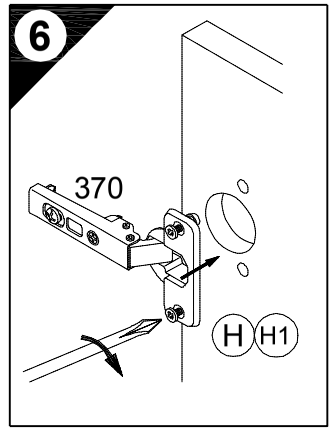

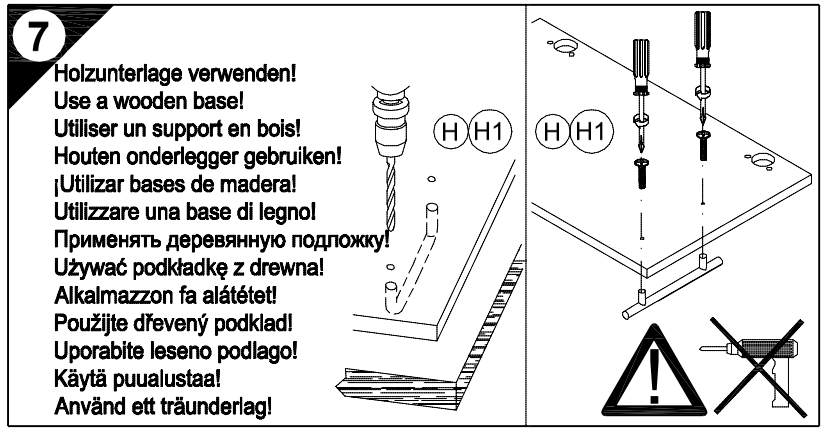

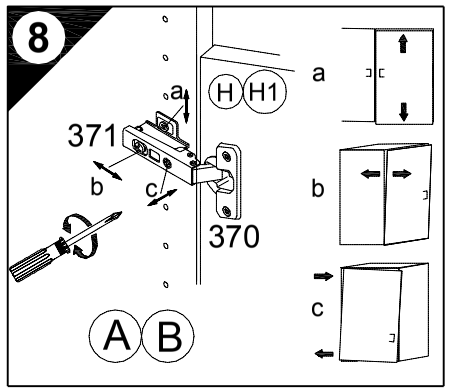

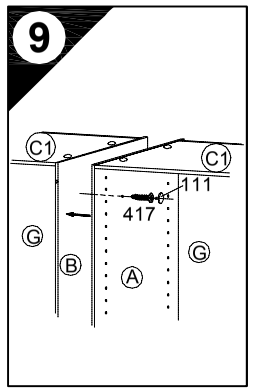

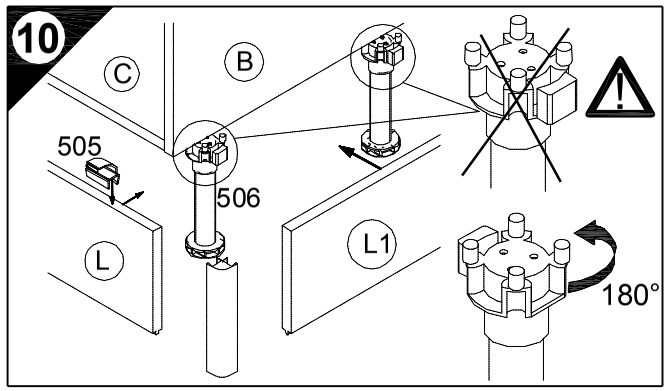

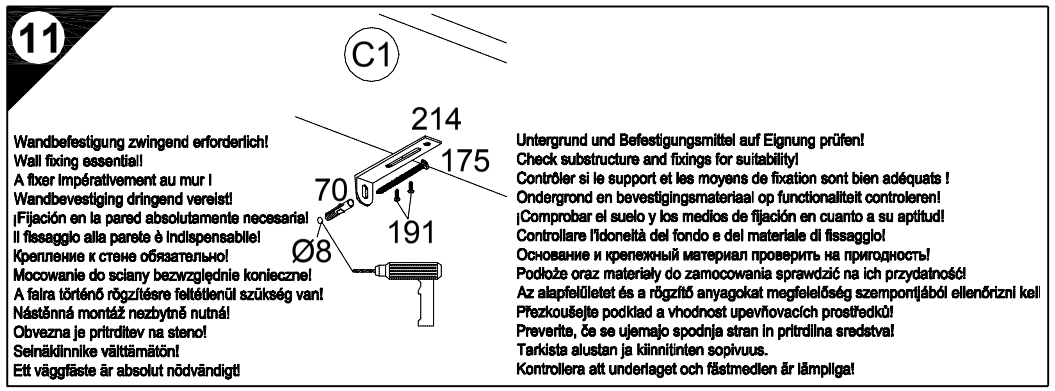

1 → 2 → 3 ...

1	8x Nr.98	4x Nr.535	4x Nr.371	12x 948027 Nr.502
	2x Nr.121			
2	4x Nr.76	10x Ø8x30 Nr.80	2x Nr.506	4x 4x15 Nr.336
3	4x Nr.76	10x Ø8x30 Nr.80		
4	4x Nr.536			
5	20x Nr.204			
6	4x Nr.370			
9	2x 4,5x30 Nr.417	2x Nr.111		
10	1x Nr.505			
11	1x Ø8x40 Nr.70	1x 4,5x45 Nr.175	1x Nr.214	2x 4,5x15 Nr.191
	4x 946366 4x30 P Nr.164			

Ersatzteile/*Spare parts*/pièces de rechange/*Reserveonderdelen*/Piezas de recambio/*Ricambi*/Запасные части/*Części zamienne*/pótalkatrészek/Náhradní části/Nadomestni deli/varaosat/reservdelar

VMH 606-8 I (A) E941005 (B) E941005 (C) E951223 (C1) E954223 (C2) E950223 (D) E950303 (G) E970065 (H) E940605 (H1) E940621