SPACY

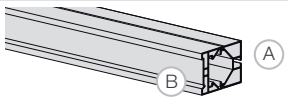

FR A Accrochage / B Réception
DE A Aufnahme- / B Befestigungsschiene
NL A Ophang- / B bevestigings rail
ES Perfil marco fijación A y cierre B
XX centralama
XX centralama
XX centralama
x1

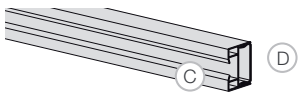

FR C rail / D support
DE C Führungsschiene / D Halterung
NL C geleiding Rail/ D houder
ES C guía / D suspensión
XX centralama
XX centralama
XX centralama
x1

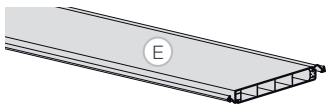

FR Demi-lame 2 joncs
DE Halblamelle 2 Lippen
NL Halve lamel 2 geleiders
ES 1/2 lama reversible
XX centralama
XX centralama
XX centralama
x1

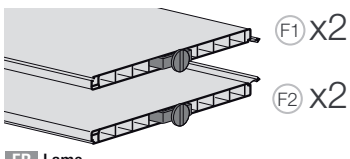

FR Lame
DE Lamelle
NL lamel
ES Lama central
XX centralama
XX centralama
XX centralama

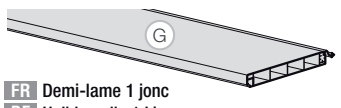

FR Demi-lame 1 jonc
DE Halblamelle 1 Lippe
NL Halve lamel 1 geleider
ES 1/2 lama fija
XX centralama
XX centralama
XX centralama
x1

FR Lame fermeture
DE Schließprofil
NL sluit profiel
ES Lama de cierre
XX centralama
XX centralama
XX centralama
x1

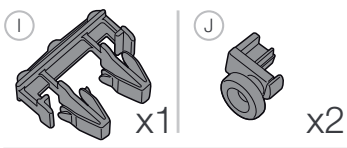

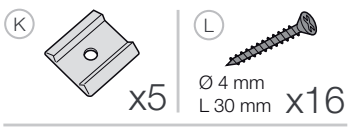

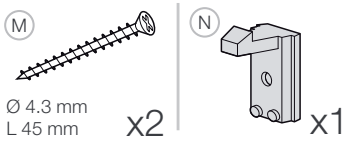

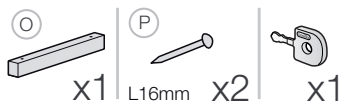

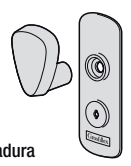

FR Poignée
DE Griff
NL Greep / kruk
ES Manetas / cerradura
XX centralama
XX centralama
XX centralama
x2

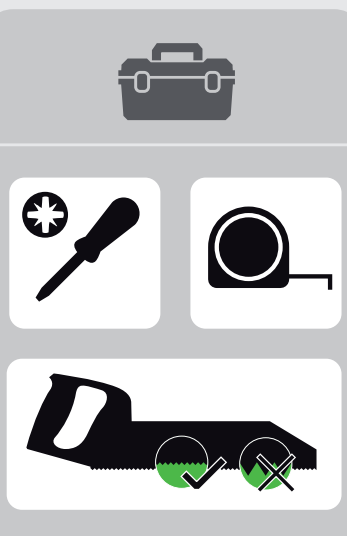

1

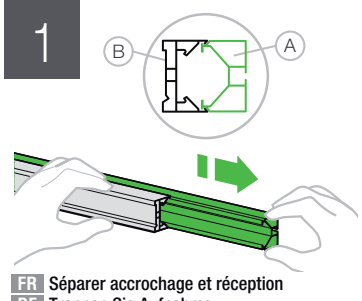

FR Séparer accrochage et réception
DE Trennen Sie Aufnahme- und Befestigungsschiene
NL Scheid de ontvangst en bevestiging rail
ES Separar el perfil lateral de fijación del perfil lateral de cierre
XX Trennen Sie ontvangst en bevestiging rail
XX Trennen Sie ontvangst en bevestiging rail
XX Trennen Sie ontvangst en bevestiging rail

2

FR Recouper la réception, l'accrochage et les lames selon la hauteur de l'encadrement
DE Kürzen Sie Aufnahme-, Befestigungsschiene und Lamellen auf Höhe des Rahmens
NL Kort de ontvangst -, bevestiging rail en lamellen in op lengte van het kozijn.
ES Cortar a la medida el perfil y lateral según la altura de la puerta o paso
XX Kürzen Sie a la medida el perfil y lateral según in op lengte van het kozijn.
XX Kürzen Sie a la medida el perfil y lateral según in op lengte van het kozijn.
XX Kürzen Sie a la medida el perfil y lateral según in op lengte van het kozijn.

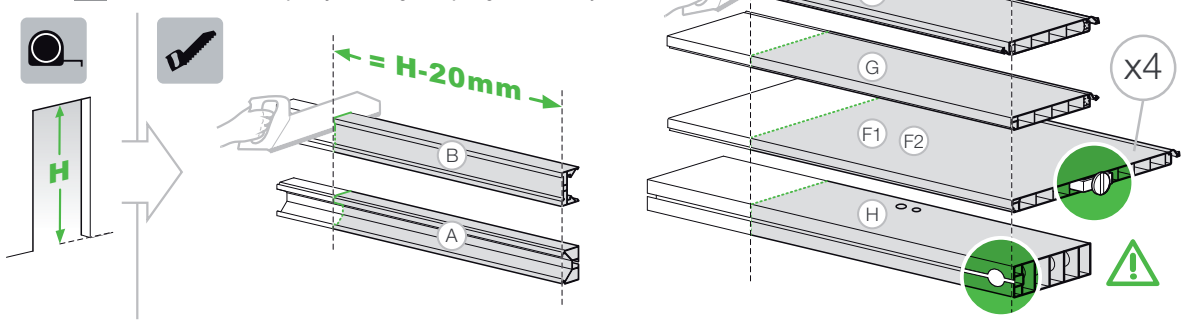

3

FR Assembler le tablier
DE Stecken Sie die Lamellen zusammen
NL Verbind de lamellen
ES Ensamblar las lamas entre sí
XX Stecken Sie las lamas entre sí
XX Stecken Sie las lamas entre sí
XX Stecken Sie las lamas entre sí

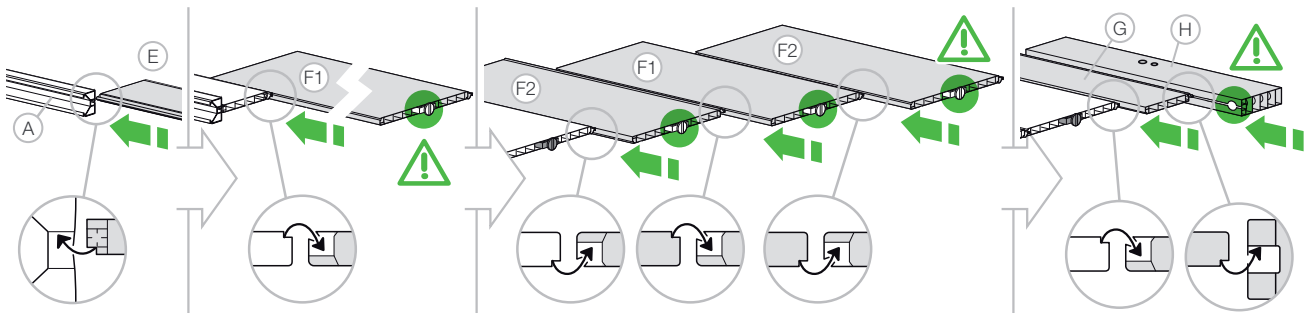

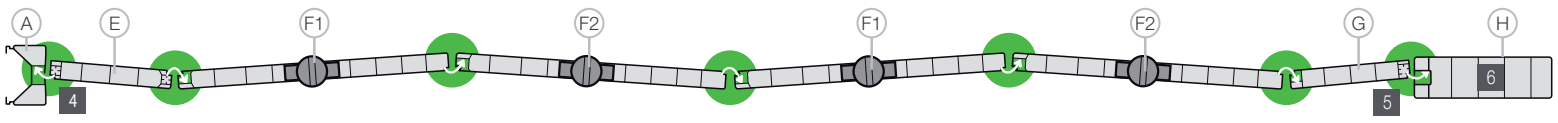

4

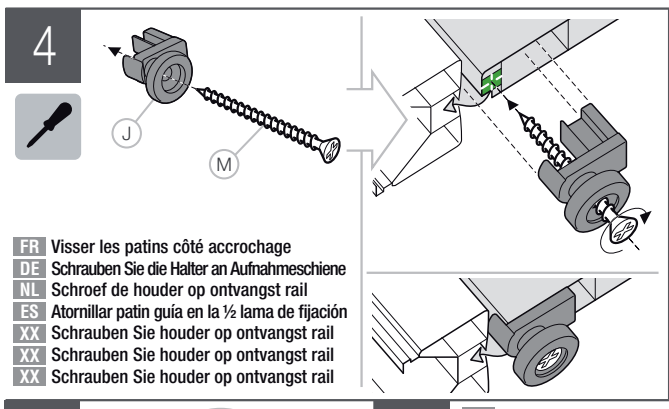

FR Visser les patins côté accrochage
DE Schrauben Sie die Halter an Aufnahmeschiene
NL Schroef de houder op ontvangst rail
ES Atornillar patin guía en la ½ lama de fijación
XX Schrauben Sie houder op ontvangst rail
XX Schrauben Sie houder op ontvangst rail
XX Schrauben Sie houder op ontvangst rail

5

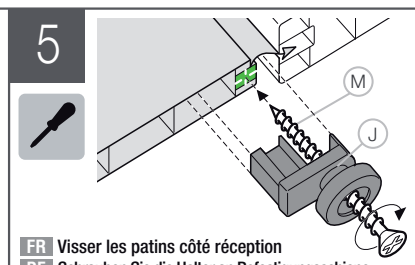

FR Visser les patins côté réception
DE Schrauben Sie die Halter an Befestigungsschiene
NL Schroef de houder op bevestiging rail
ES Atornillar patin guía en la ½ lama de fijación
XX Schrauben Sie houder op bevestiging rail
XX Schrauben Sie houder op bevestiging rail
XX Schrauben Sie houder op bevestiging rail

6

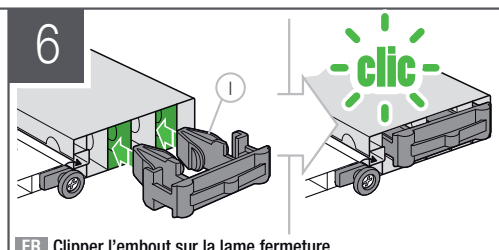

FR Clipper l'embout sur la lame fermeture
DE Klippen Sie den Halter in das Schließprofil
NL klip de beugel in het sluitprofiel
ES Clipar el soporte guía sobre la lama de cierre
XX Klippen Sie el soporte guía sobre la lama de cierre
XX Klippen Sie el soporte guía sobre la lama de cierre
XX Klippen Sie el soporte guía sobre la lama de cierre

7

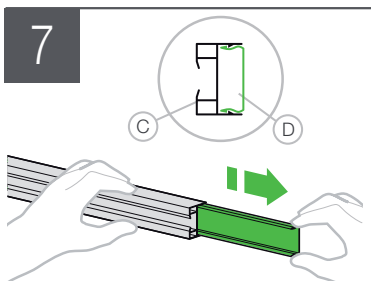

FR Séparer rail et support
DE Trennen Sie Führungsschiene und Halterung
NL Scheid geleiding rail en houder
ES Separar la guía del soporte de fijación
XX Trennen Sie la guía del geleiding rail
XX Trennen Sie la guía del geleiding rail
XX Trennen Sie la guía del geleiding rail

8

FR Recouper le rail et le support selon la largeur de l'encadrement
DE Kürzen Sie Führungsschiene und Halterung auf Breite des Rahmens
NL kort de geleiding rail en houder in op breedte van het kozijn
ES Cortar la guía superior y el soporte según el ancho de la apertura
XX Kürzen Sie Führungsschiene y el soporte según in op breedte
XX Kürzen Sie Führungsschiene y el soporte según in op breedte
XX Kürzen Sie Führungsschiene y el soporte según in op breedte

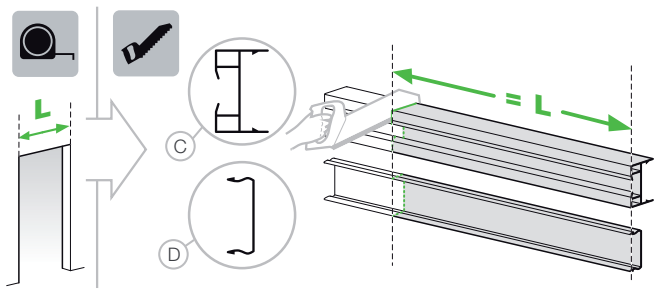

9

FR Insérer le rail dans le tablier
DE Schieben Sie die Führungsschiene über die Lamellen
NL Schuif de geleiding rail over de lamellen
ES Insertar el rail en el panel de lamas
XX Schieben Sie el rail over de lamellen
XX Schieben Sie el rail over de lamellen
XX Schieben Sie el rail over de lamellen

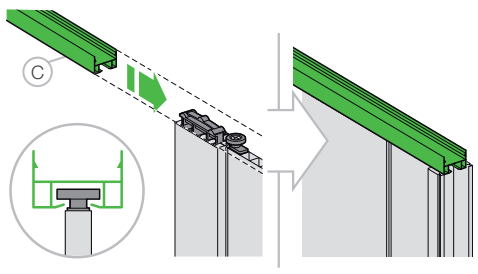

10

FR Fixer le support du rail dans l'encadrement
DE Befestigen Sie die Halterung am Rahmen
NL Bevestig de houder op het kozijn
ES Fijar el soporte des rail sobre el marco
XX Befestigen Sie el soporte des rail op het kozijn
XX Befestigen Sie el soporte des rail op het kozijn
XX Befestigen Sie el soporte des rail op het kozijn

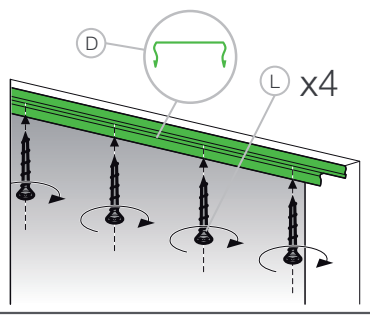

FR Clipper le rail et le tablier dans le support
DE Klippen Sie die Führungsschiene mit Lamellen in die Halterung
NL klik de geleiding rail met lamellen in de houder
ES Clipar el rail y las lamas en el soporte
XX Klippen Sie el rail y las lamas in de houder
XX Klippen Sie el rail y las lamas in de houder
XX Klippen Sie el rail y las lamas in de houder

11

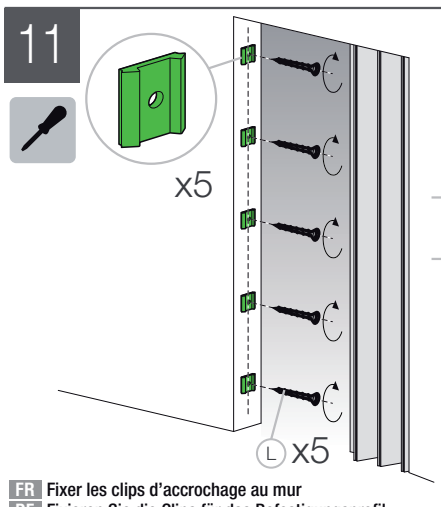

FR Fixer les clips d'accrochage au mur
DE Fixieren Sie die Clips für das Befestigungsprofil
NL bevestig de clips voor het bevestiging profiel op de muur
ES Fijar los accesorios de montaje sobre el marco o pared
XX Fixieren Sie die accesorios de montaje
XX Fixieren Sie die accesorios de montaje
XX Fixieren Sie die accesorios de montaje

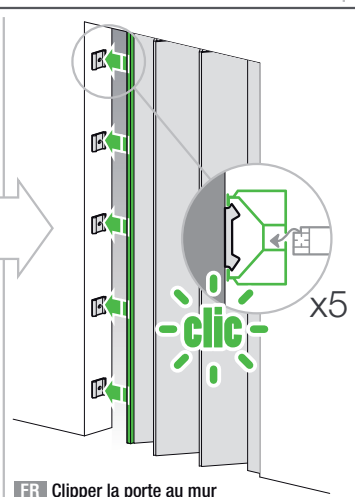

FR Clipper la porte au mur
DE Klippen Sie die Tür an der Wand fest
NL Klip de deur aan de wand
ES Clipar el perfil de fijación al marco o pared
XX Klippen Sie el perfil de fijación al marco
XX Klippen Sie el perfil de fijación al marco
XX Klippen Sie el perfil de fijación al marco

12

FR Installer la poignée
DE Bringen Sie den Griff an
NL Installeer de greep/kruk
ES Montar la maneta
XX Bringen Sie la maneta
XX Bringen Sie la maneta
XX Bringen Sie la maneta

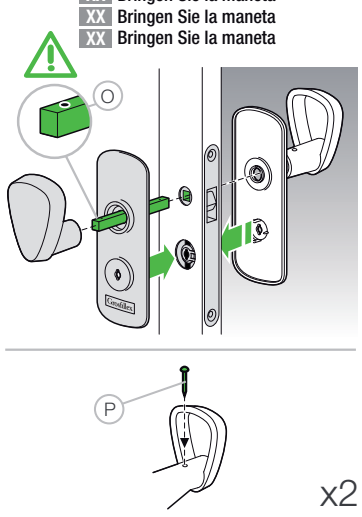

13

FR Fixer le profilé de réception au mur
DE Befestigen Sie das Aufnahmeprofil an der Wand
NL Bevestig het ontvangst profiel aan de wand
ES Fijar el perfil de cierre al marco o pared
XX Befestigen Sie ontvangst profiel aan de wand
XX Befestigen Sie ontvangst profiel aan de wand
XX Befestigen Sie ontvangst profiel aan de wand

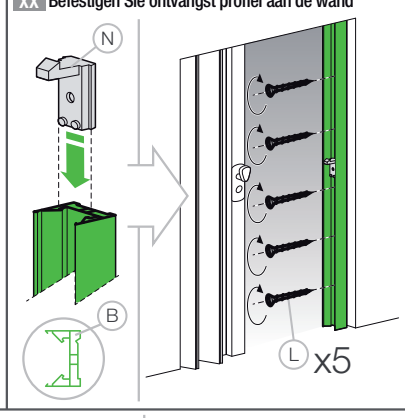

14

FR Fixer la gâche
DE Bringen Sie la maneta
NL Bringen Sie la maneta
ES Bringen Sie la maneta
XX Bringen Sie la maneta
XX Bringen Sie la maneta
XX Bringen Sie la maneta

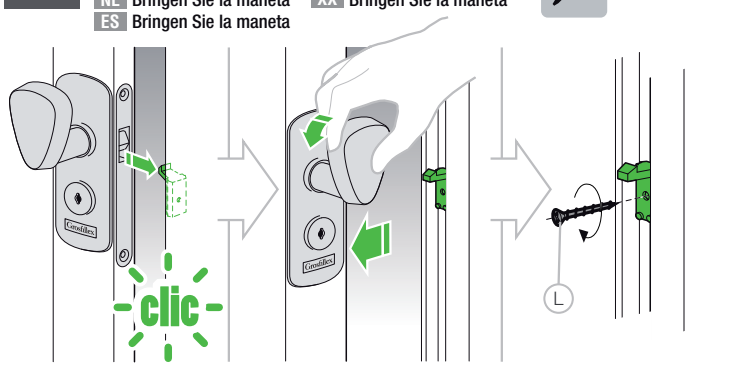

15

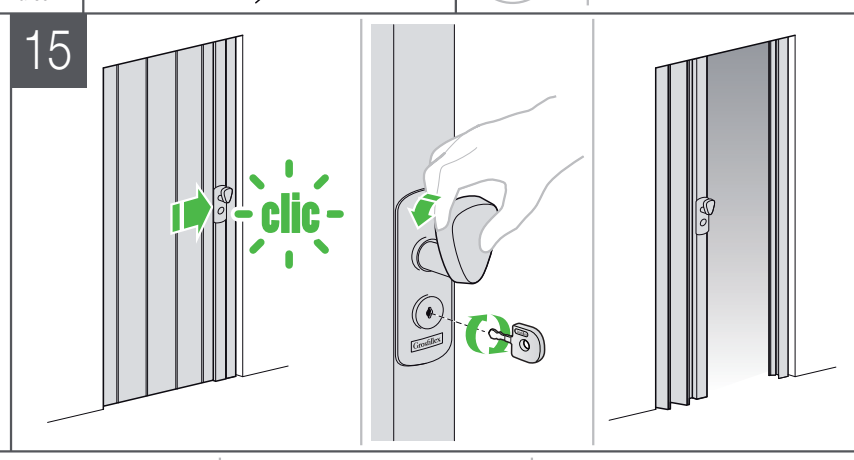

+

FR Double cloison
DE Bringen Sie la maneta
NL Bringen Sie la maneta
ES Bringen Sie la maneta
XX Bringen Sie la maneta
XX Bringen Sie la maneta
XX Bringen Sie la maneta

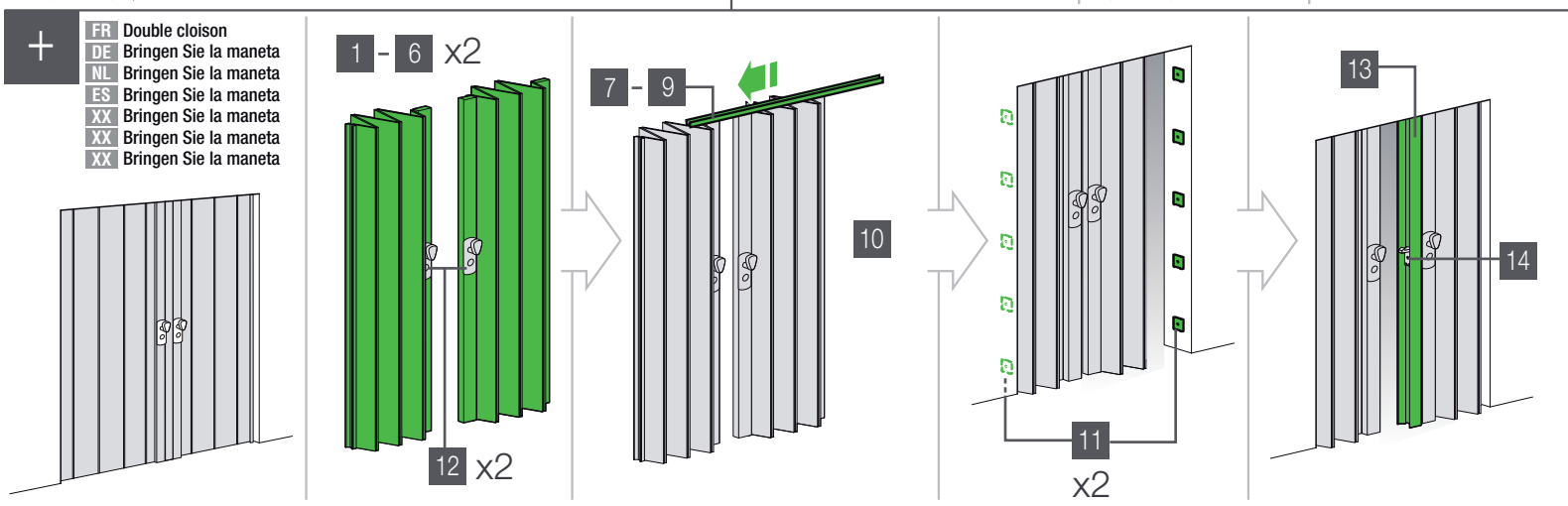

Grosfillex

Grosfillex Société par Actions Simplifiées
Capital de 408 000 Euros
RC Bourg-en-Bresse 759 201 106
Rue de Lac
CS60401 Arbent
01117 Oyonnax Cedex - France

Réf.XXXX

SPACY

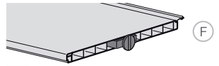

FR Lame
DE Lamelle
NL lamel
ES Lama central

x1

Grosfillex

Réf.XXXX

Grosfillex Société par Actions Simplifiées
Capital de 408 000 Euros
RC Bourg-en-Bresse 759 201 106
Rue de Lac
CS60401 Arbent
01117 Oyonnax Cedex - France

A

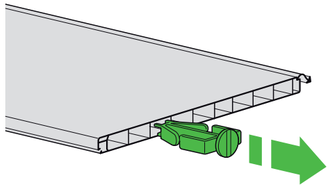

B

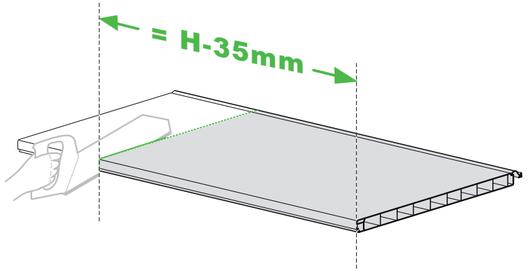

C

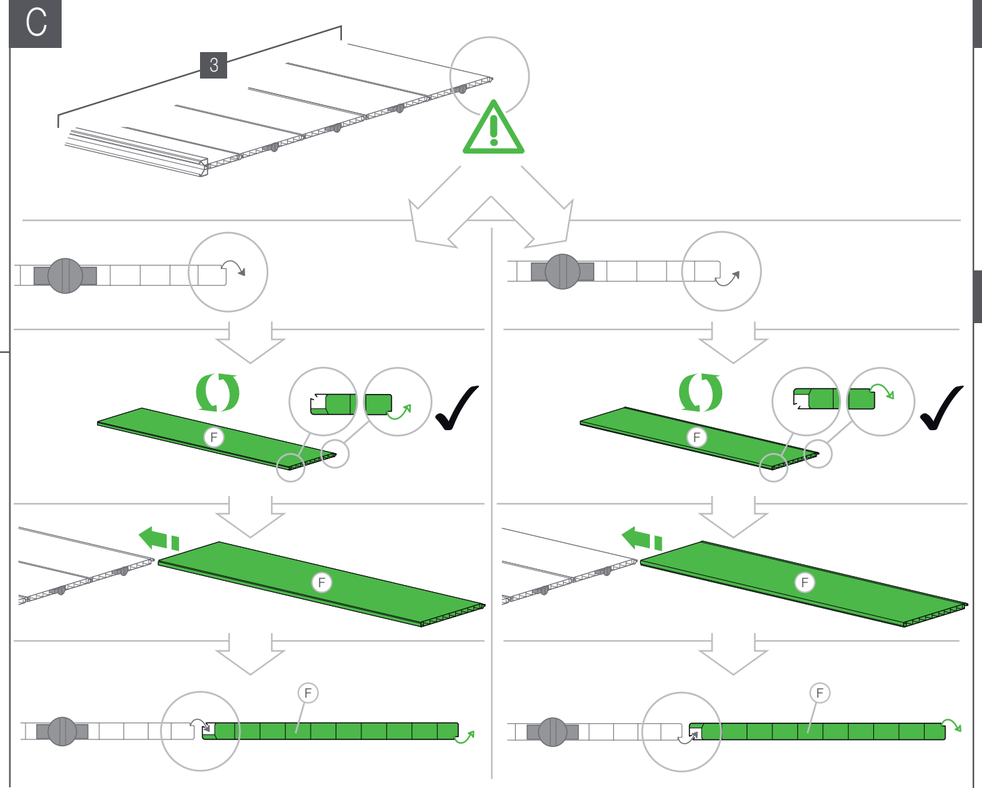

D

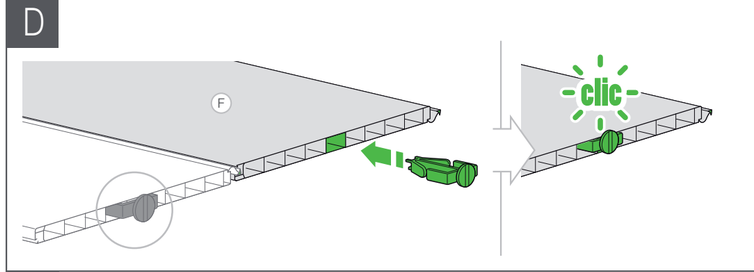
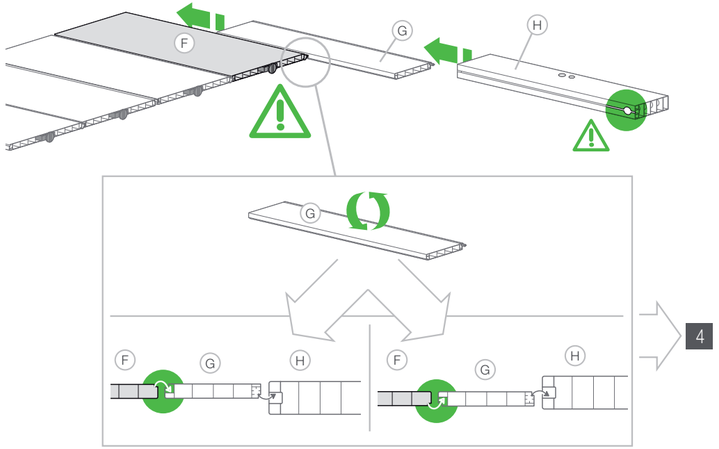
E