DAS 30 Varianto

Montageanleitung / Notice de montage / Assembly instruction

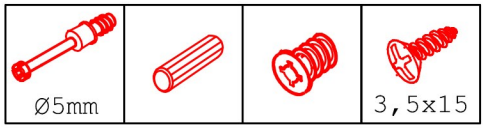

12x 34x 16x 8x

12x

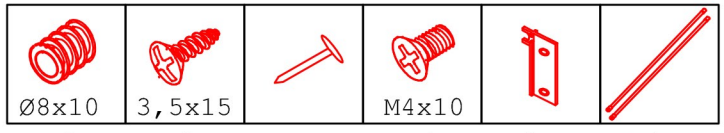

16x 48x 15x 16x 8x 4x

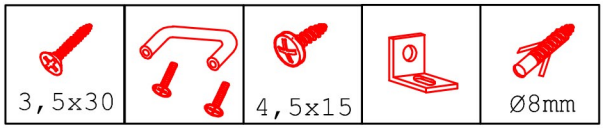

4x 2x 1x 1x 1x

1x

Kippsicherung !!!

Schrank und Wand mittels Winkel verbinden(unter dem oberen Boden)

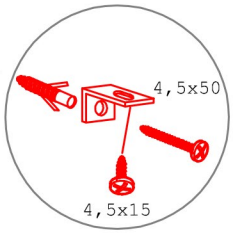

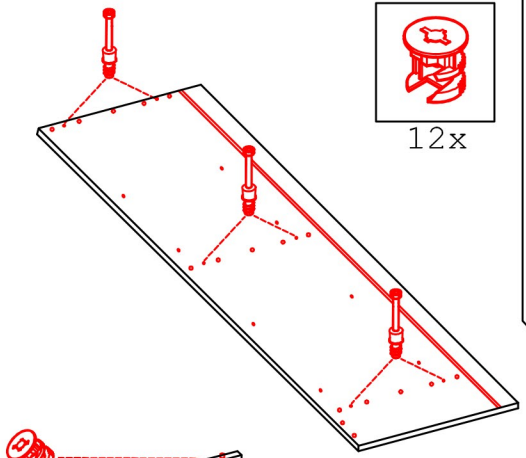

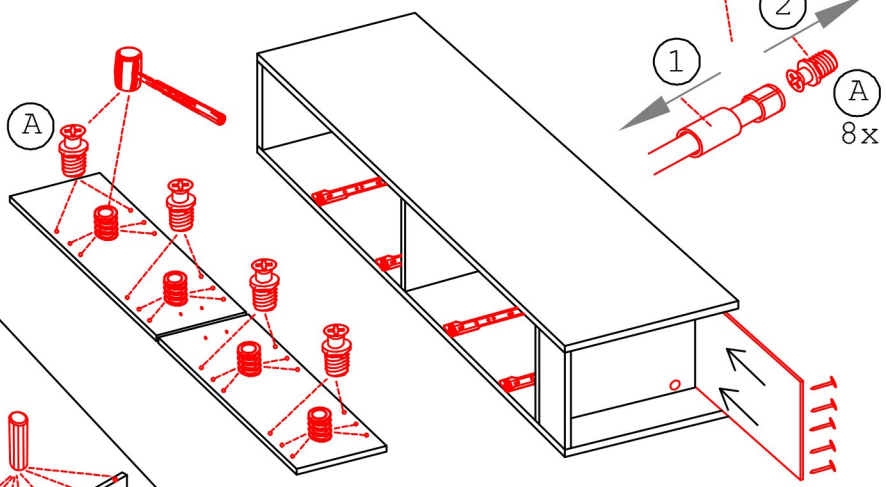

8x

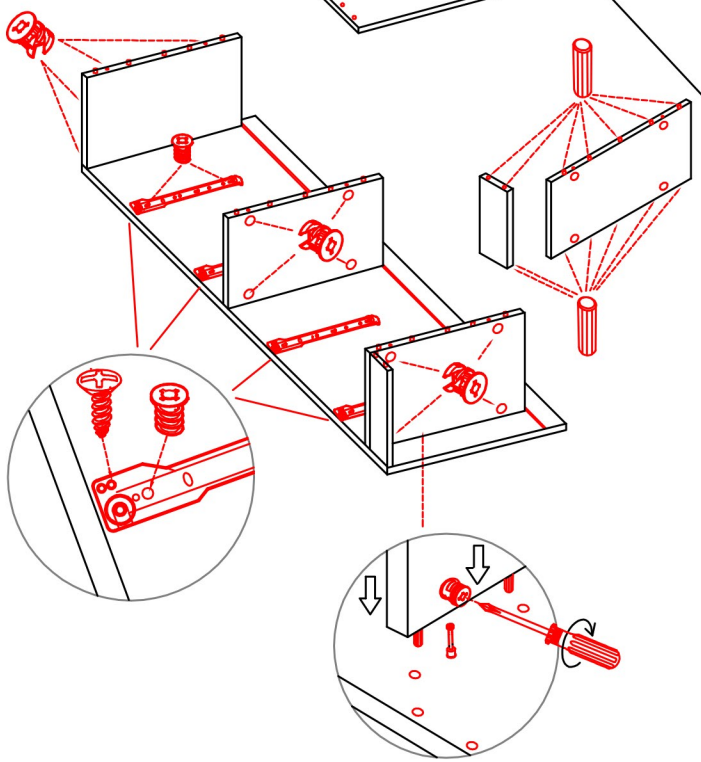

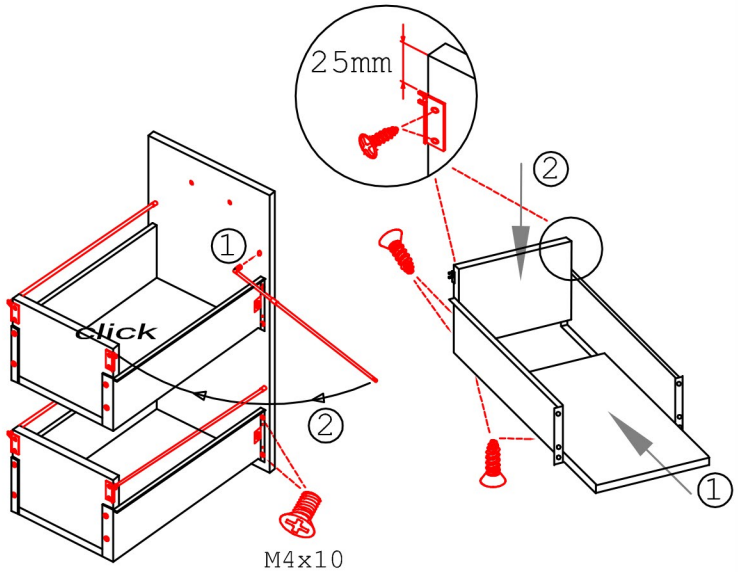

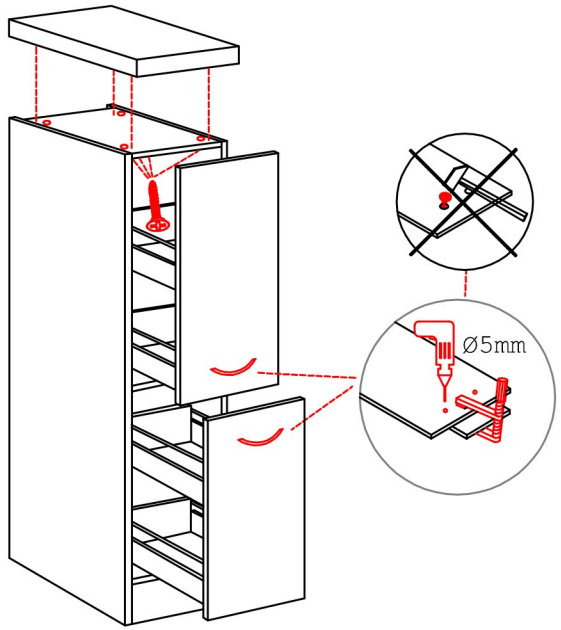

Die Einstellung der Auszug-Blenden bitte durch drehen an den einzelnen Rehlingstangen vornehmen. (heranhohlen oder wegdrücken)