USA 60 Varianto

Montageanleitung / Notice de montage / Assembly instruction

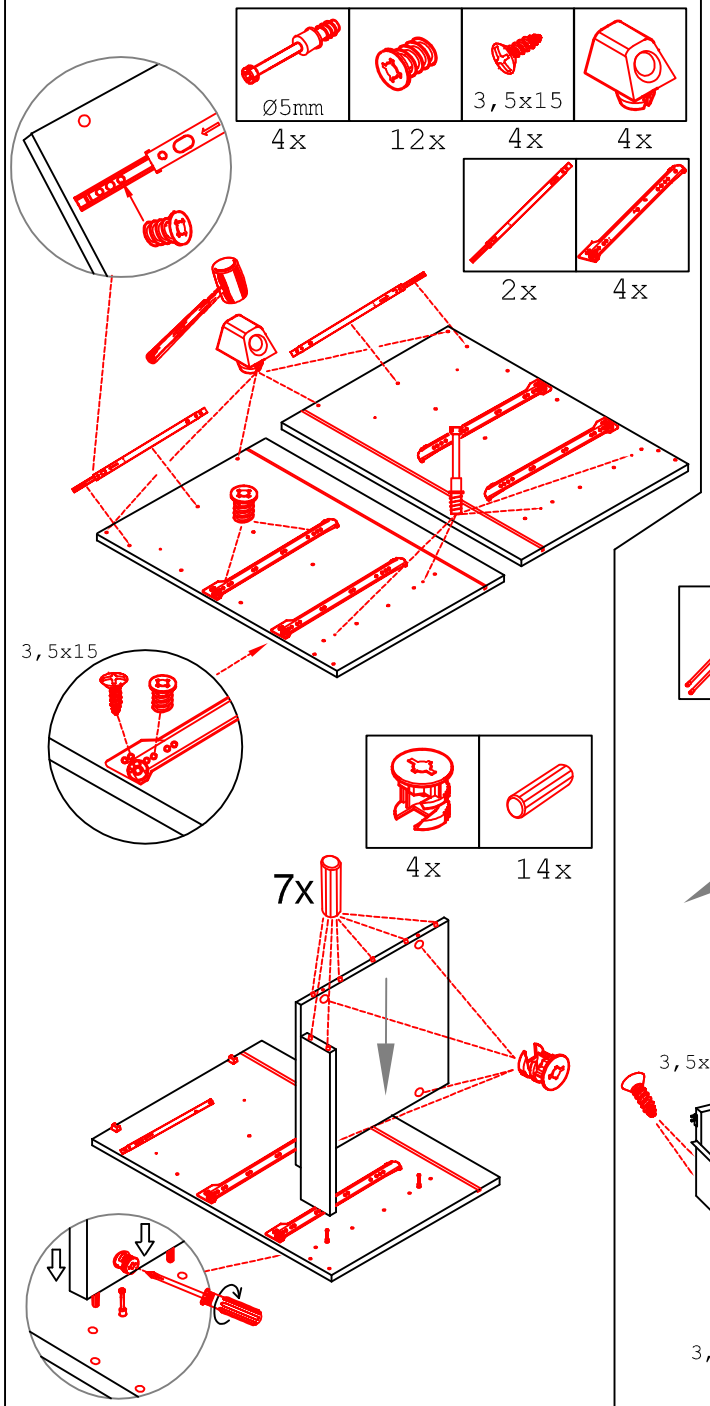

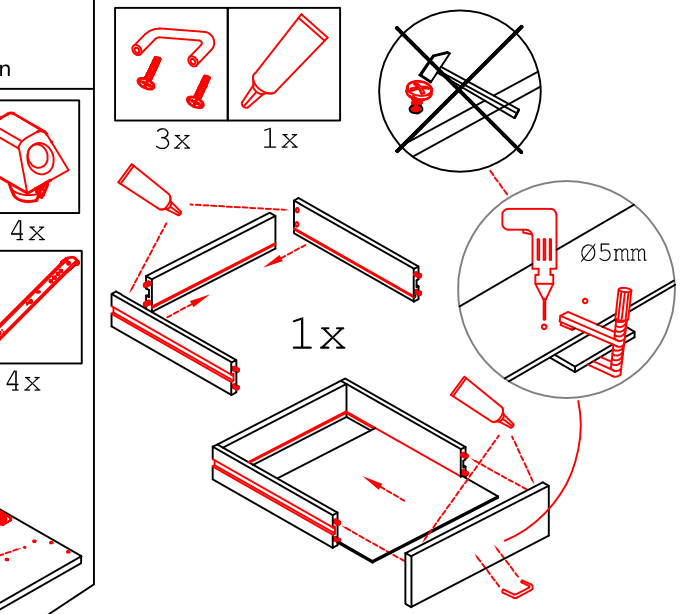

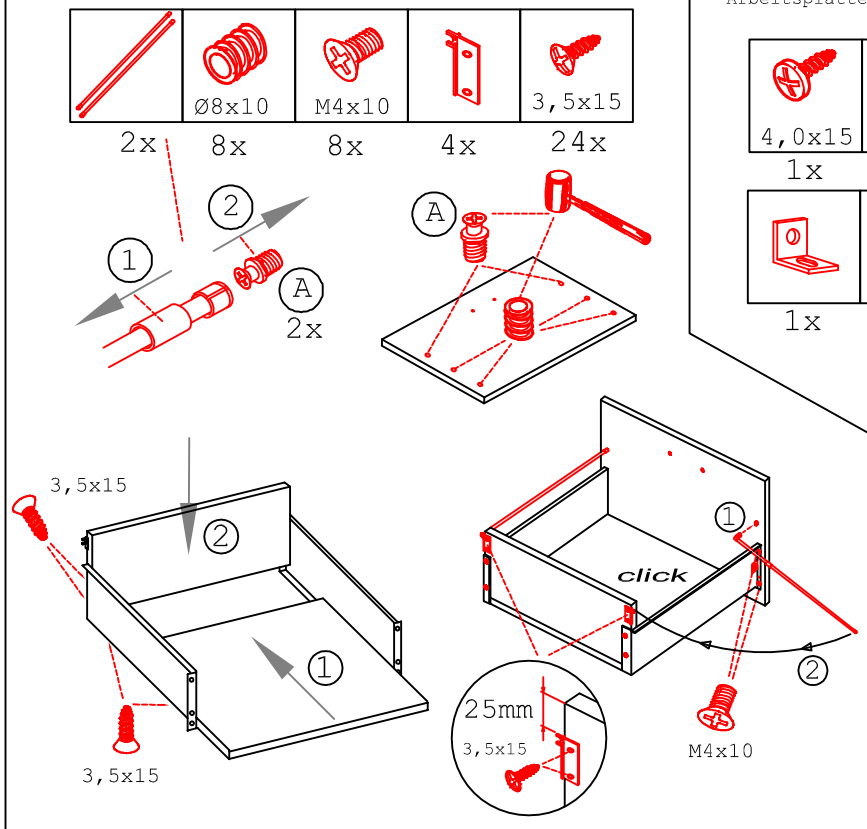

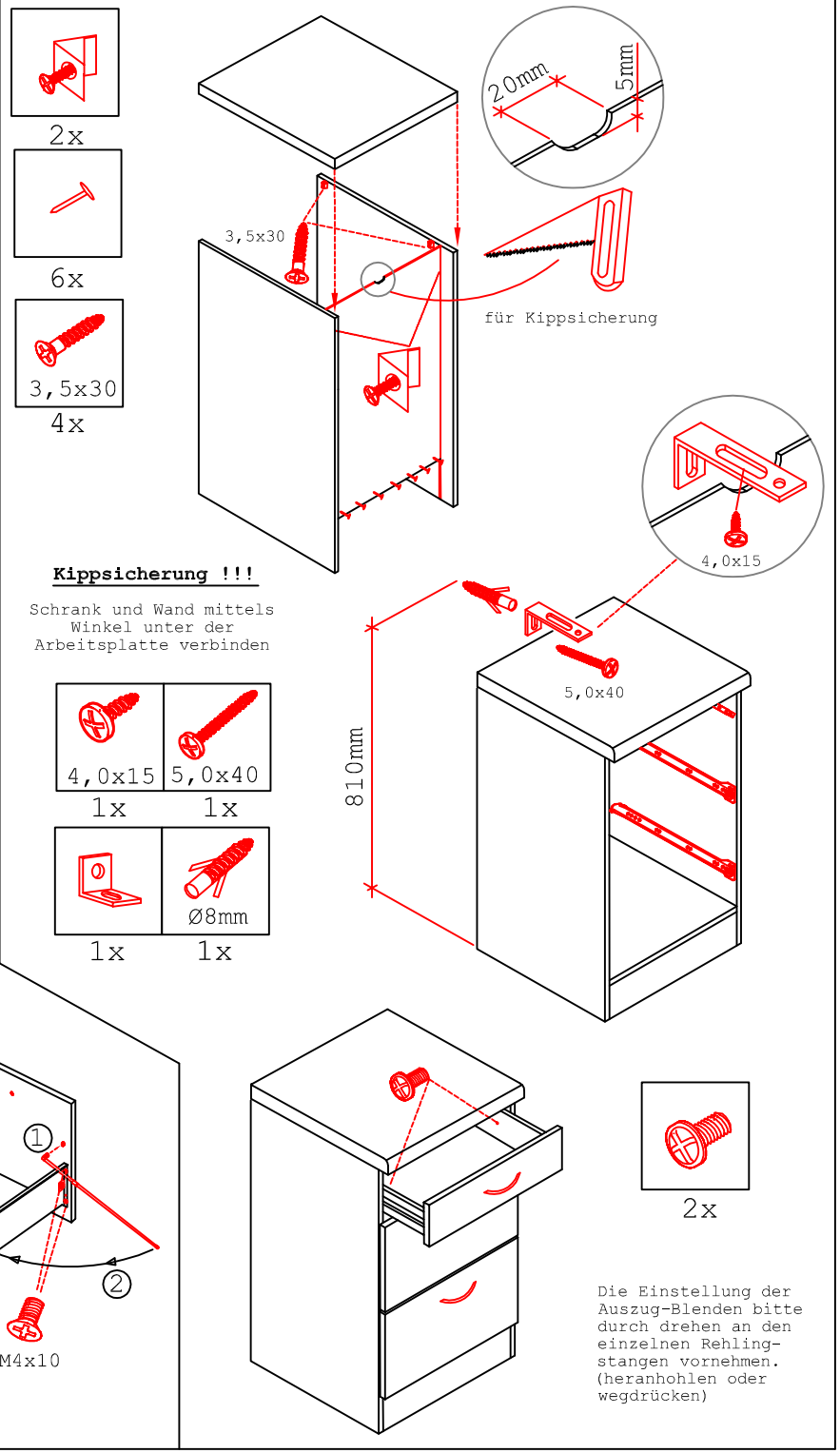

Kippsicherung !!!

Schrank und Wand mittels Winkel unter der Arbeitsplatte verbinden

Die Einstellung der Auszug-Blenden bitte durch drehen an den einzelnen Rehling-stangen vornehmen. (heranhohlen oder wegdrücken)