DE 12603112
48.201.17

# PLATTFORMWAGEN KS137

MAXIMALE BELASTUNG: 137KG

⚠ Maximale Tragfähigkeit: 137 nicht überschreiten.
Lasten stets gleichmäßig auf der Plattform verteilen; vermeiden Sie eine einseitige oder punktuelle Belastung.
Der Wagen ist ausschließlich zum Transport von Gütern bestimmt.
Keine Personen oder Tiere befördern.
Verwenden Sie den Wagen nur auf festem, ebenem Untergrund.
Unebenheiten, Treppen oder abschüssiges Gelände vermeiden.
Quetschgefahr: Achten Sie beim Auf- und Zusammenklappen des Griffs darauf, dass Hände und Finger nicht in die beweglichen Teile geraten.
Den Wagen nicht unbeaufsichtigt mit Lasten abstellen.
Lagern Sie den Wagen trocken, geschützt vor Feuchtigkeit, um Rost und Materialschäden zu verhindern.
Prüfen Sie regelmäßig die Rollen und den Griffmechanismus auf festen Sitz und einwandfreie Funktion.
Verwenden Sie den Wagen nicht, wenn er beschädigt ist.

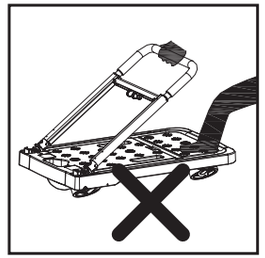

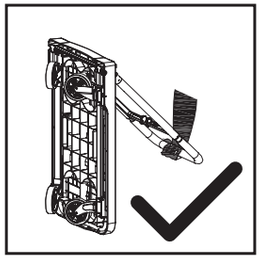

1. Drücken Sie die Verriegelung, um den Griff zu lösen

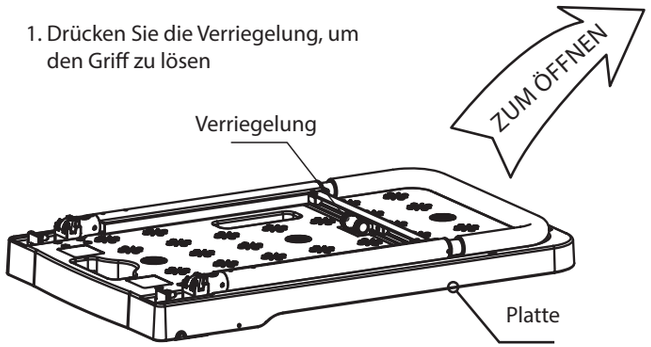


2. Öffnen Sie den Griff, bis er automatisch einrastet.




3. Drücken Sie die Verriegelung, nehmen Sie den Griff und ziehen Sie ihn nach oben oder drücken Sie ihn nach unten, um die richtige Höhe einzustellen.




4. Drücken Sie die Verriegelung und klappen Sie den Griff zusammen.



5. Ziehen Sie das Rohr heraus, klappen Sie den Griff zusammen, drücken Sie die Verriegelung und befestigen Sie dann den Griff mit der Kette an der Plattform.




Hergestellt für HORNBACH Baumarkt AG - Hornbachstraße 11 · 76879 Bornheim/Germany - product@hornbach.com - www.hornbach.com

FR 12603112
48.201.17

# CHARIOT PLIABLE KS137

CHARGE MAXIMALE: 137KG

⚠ Capacité de charge maximale : Ne pas dépasser 137 kg.
Répartissez toujours la charge uniformément sur la plate-forme ; évitez une charge unilatérale ou ponctuelle.
Le chariot est exclusivement conçu pour le transport de marchandises. Ne transportez pas de personnes ou d'animaux.
Utilisez le chariot uniquement sur des surfaces fermes et planes. Évitez les sols inégaux, les escaliers ou les terrains en pente.
Risque de pincement : Lors du dépliage et du pliage de la poignée, veillez à ce que les mains et les doigts ne pénètrent pas dans les pièces mobiles.
Ne laissez pas le chariot sans surveillance lorsqu'il est chargé.
Rangez le chariot au sec, à l'abri de l'humidité, afin de prévenir la rouille et les dommages matériels.
Vérifiez régulièrement que les roues et le mécanisme de la poignée sont bien fixés et fonctionnent correctement.
N'utilisez pas le chariot s'il est endommagé.

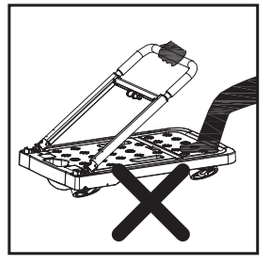

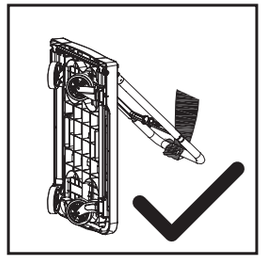

1. Saisissez le verrou pour débloquer la poignée.

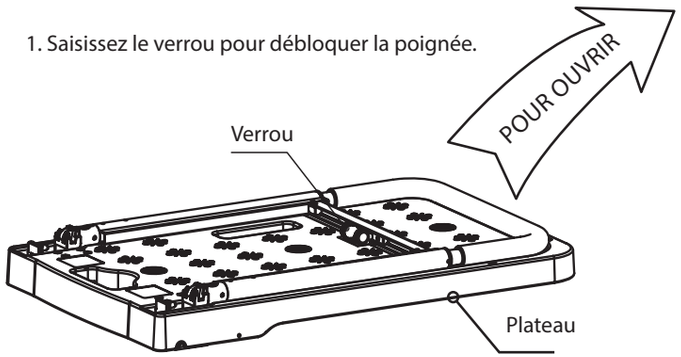


2. Dépliez la poignée jusqu'à ce qu'elle se verrouille automatiquement en position.

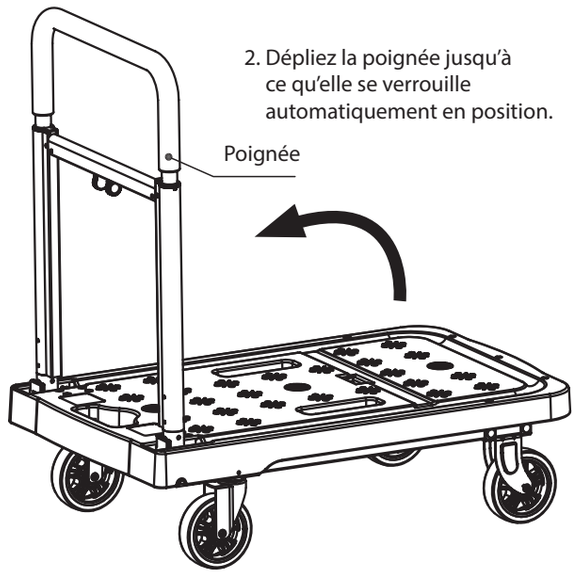


3. Appuyez sur le verrou, puis tenez la poignée et tirez-la vers le haut ou poussez-la vers le bas pour l'ajuster à la bonne hauteur.

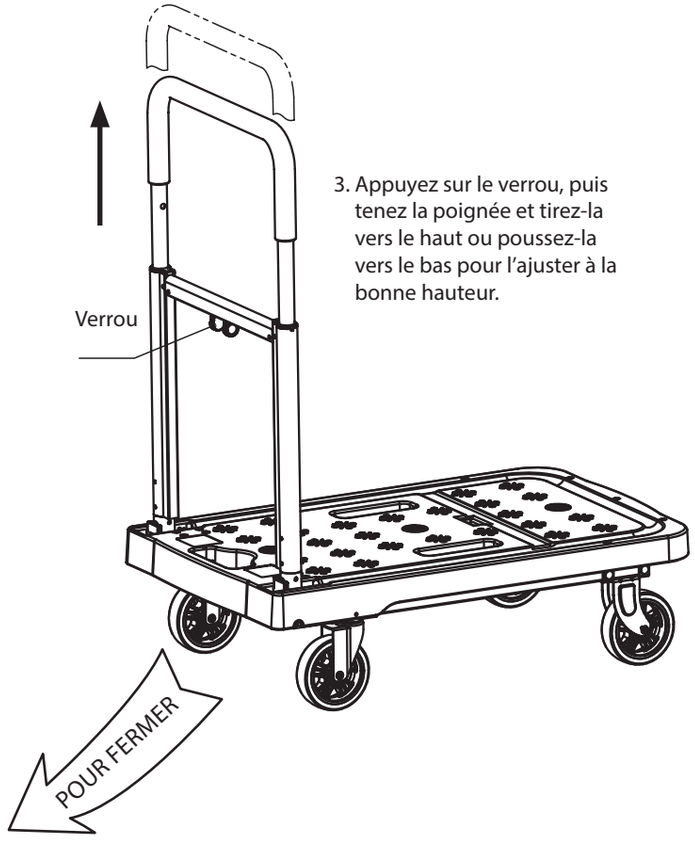


4. Saisissez le verrou et pliez la poignée.

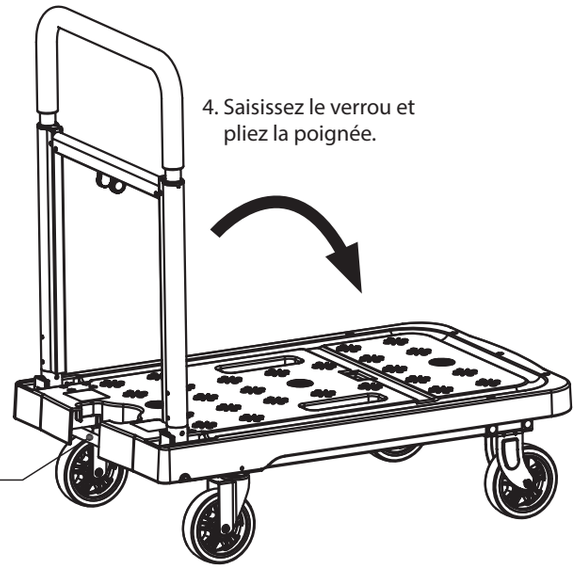

5. Tirez le tube, pliez la poignée, appuyez sur le verrou, puis attachez la poignée à la plaque.




Fabriqué pour HORNBACH Baumarkt AG - Hornbachstraße 11 · 76879 Bornheim/Germany - product@hornbach.com - www.hornbach.com

EN 12603112
48.201.17

# PLATFORM TROLLEY KS137

MAX LOAD: 137KG

⚠ Maximum Load Capacity: Do not exceed 137 kg.
Always distribute the load evenly across the platform; avoid unilateral or pinpoint loading.
The cart is intended exclusively for the transport of goods.
Do not transport people or animals.
Use the cart only on firm, level ground. Avoid uneven surfaces, stairs, or sloping terrain.
Pinch Hazard: When folding and unfolding the handle, ensure hands and fingers do not get caught in the moving parts.
Do not leave the cart unattended with loads.
Store the cart in a dry place, protected from moisture, to prevent rust and material damage.
Regularly check the wheels and handle mechanism for secure seating and proper function.
Do not use the cart if it is damaged.

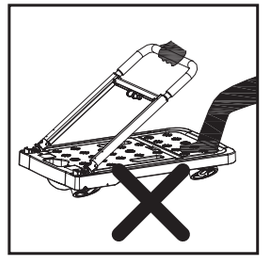

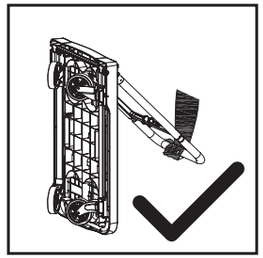

1. Squeeze the lock to release the handle.

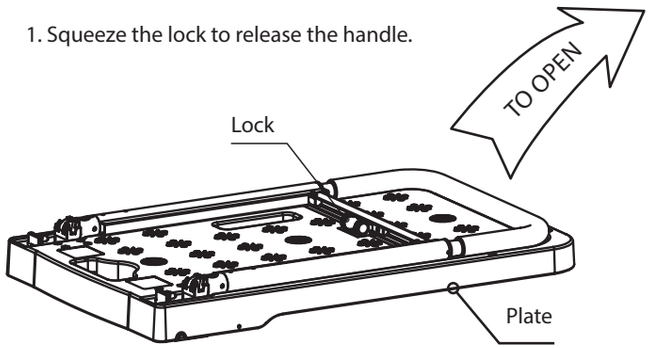


2. Open the handle until it automatically locks into place.

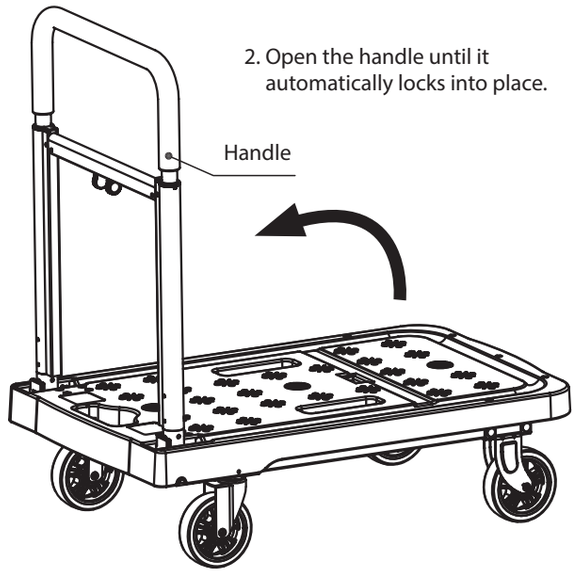


3. Squeeze the lock, then hold the handle and pull up or press down to adjust it to the proper height.

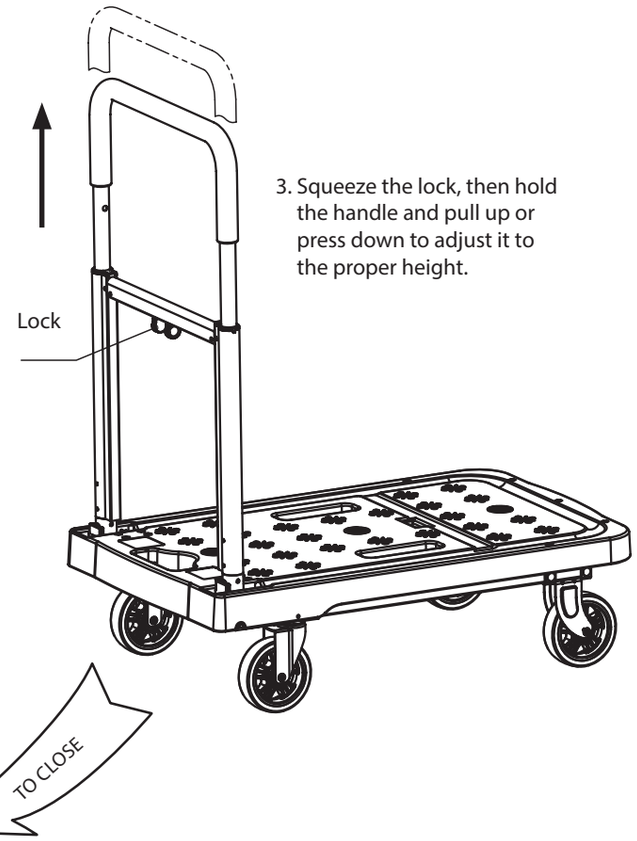


4. Squeeze the lock to release the handle, and then fold it down.

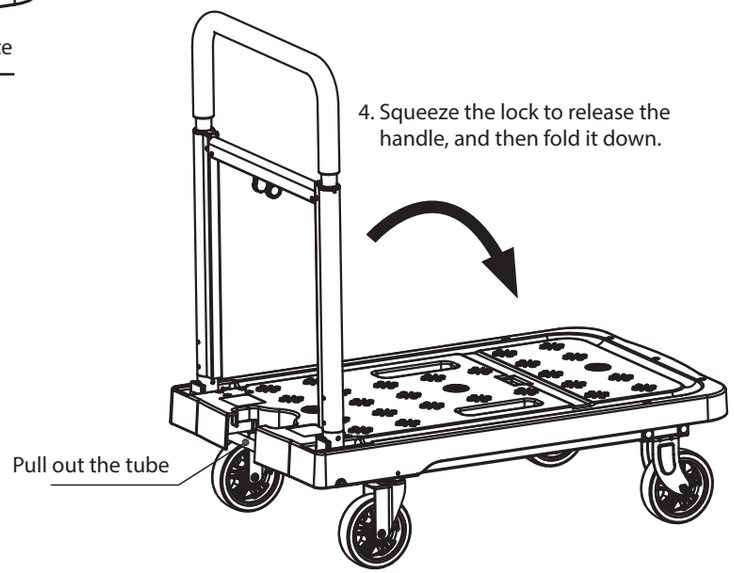


5. Pull out the tube, fold the handle, squeeze the lock, and then secure the handle with the chain on the plate.

Manufactured for HORNBACH Baumarkt AG - Hornbachstraße 11 · 76879 Bornheim/Germany - product@hornbach.com - www.hornbach.com

NL 12603112
48.201.17

# PLATFORMWAGEN KS137

MAXIMALE BELASTING: 137KG

⚠ Maximale draagcapaciteit: Overschrijd 137 kg niet.
Verdeel de last altijd gelijkmatig over het platform; vermijd eenzijdige of puntsgewijze belasting.
De wagen is uitsluitend bestemd voor het vervoer van goederen. Vervoer geen personen of dieren.
Gebruik de wagen alleen op een stevige, vlakke ondergrond.
Vermijd oneffenheden, trappen of hellend terrein.
Knelgevaar: Let er bij het in- en uitklappen van de handgreep op dat handen en vingers niet in de bewegende delen komen.
Laat de wagen niet onbeheerd achter wanneer deze beladen is.
Bewaar de wagen droog en beschermd tegen vocht, om roest en materiaalschade te voorkomen.
Controleer regelmatig de wielen en het mechanisme van de handgreep op een stevige bevestiging en een goede werking.
Gebruik de wagen niet als deze beschadigd is.

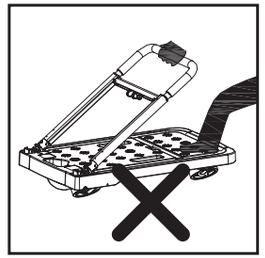

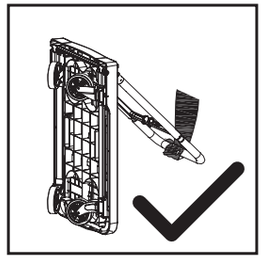

1. Knijp in het vergrendeling om de handgreep los te maken.

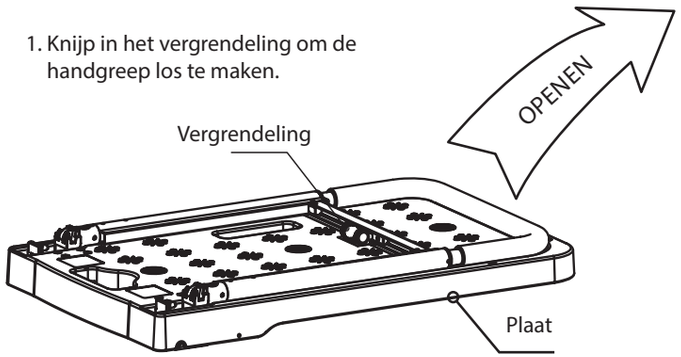


2. Open de handgreep en deze zal automatisch vergrendelen.




3. Knijp in het vergrendeling, pak de handgreep vast en trek omhoog of duw naar beneden om de juiste hoogte in te stellen.

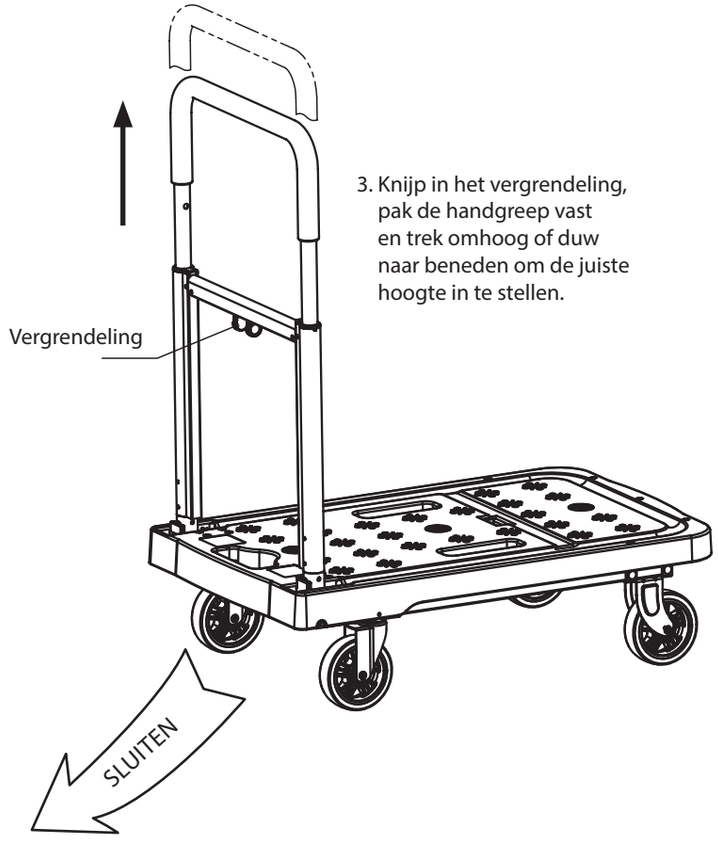


4. Knijp in het vergrendeling en klap de handgreep in.




5. Trek de buis eruit, klap de handgreep in, knijp in het vergrendeling en bevestig de handgreep vervolgens met de ketting aan de plaat.

Vervaardigd voor HORNBACH Baumarkt AG - Hornbachstraße 11 · 76879 Bornheim/Germany - product@hornbach.com - www.hornbach.com

SE 12603112
48.201.17

# PLATTFORMSVAGN KS137

MAXIMAL BELASTNING: 137KG

⚠ Maximal lastkapacitet: Överskrid inte 137 kg.
Fördela alltid lasten jämnt över plattformen; undvik ensidig eller punktvis belastning.
Vagnen är uteslutande avsedd för transport av gods.
Transportera inte personer eller djur.
Använd endast vagnen på fasta, jämna underlag. Undvik ojämnheter, trappor eller sluttande terräng.
Risk för klämskada: Vid upp- och hopfällning av handtaget, se till att händer och fingrar inte fastnar i de rörliga delarna.
Lämna inte vagnen obevakad med last.
Förvara vagnen torrt, skyddad från fukt, för att förhindra rost och materialskador.
Kontrollera regelbundet hjulen och handtagsmekanismen för säker fastsättning och felfri funktion.
Använd inte vagnen om den är skadad.

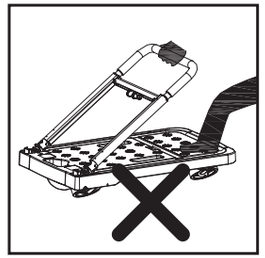

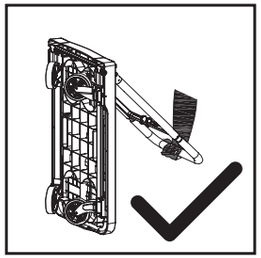

1. Kläm ihop låset för att fälla ut handtaget

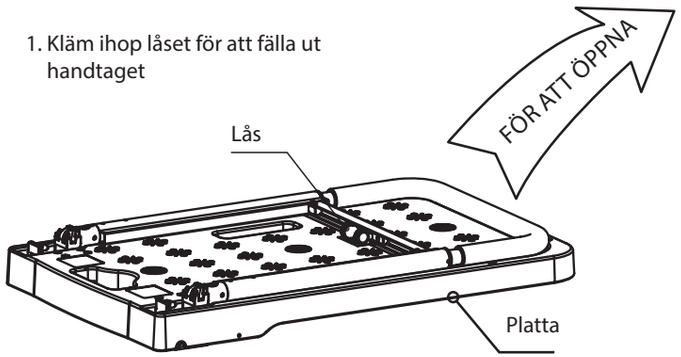


2. Öppna handtaget tills det automatiskt låses på plats.




3. Kläm ihop låset, ta tag i handtaget och dra upp eller tryck ner för att justera till lämplig höjd.

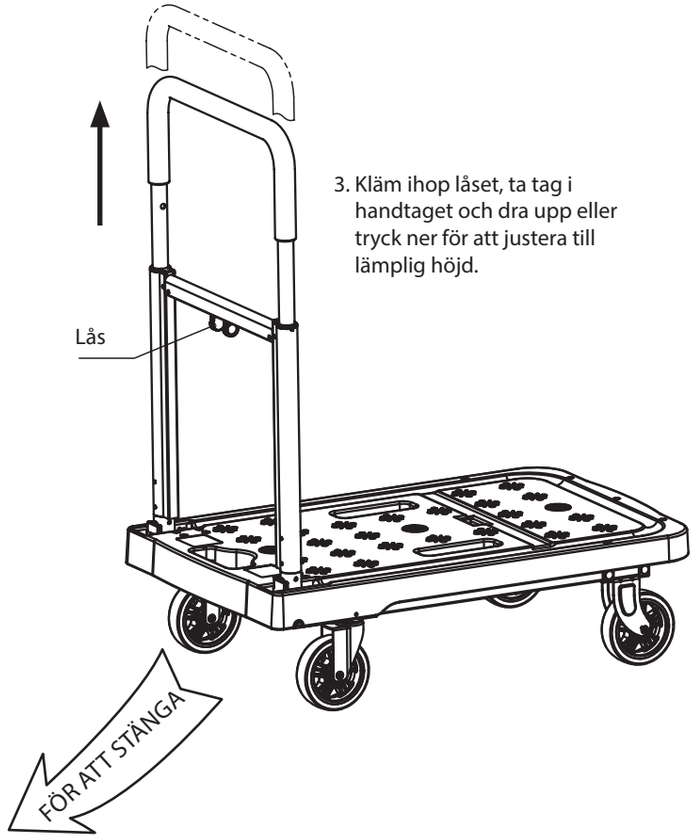


4. Kläm ihop låset och fäll ihop handtaget.




5. Dra ut röret, fäll ihop handtaget, kläm ihop låset och kedja sedan fast handtaget på plattan.

CZ 12603112
48.201.17

# PLOSINOVY VOZIK KS137

MAXIMÁLNÍ ZATÍŽENÍ: 137KG

⚠ Maximální nosnost: Nepřekračujte 137 kg.
Zátěž rozkládejte vždy rovnoměrně na plošině; vyhněte se jednostrannému nebo bodovému zatížení.
Vozík je určen výhradně k přepravě zboží. Nepřepravujte v něm osoby ani zvířata.
Používejte vozík pouze na pevném a rovném podkladu. Vyhněte se nerovnostem, schodům nebo svažitému terénu.
Nebezpečí skřípnutí: Při rozkládání a skládání rukojeti dbejte na to, aby se ruce a prsty nedostaly do pohyblivých částí.
Nenechávejte vozík bez dozoru s nákladem.
Skladujte vozík v suchu, chráněný před vlhkostí, abyste předešli korozi a poškození materiálu.
Pravidelně kontrolujte kolečka a mechanismus rukojeti z hlediska pevného usazení a bezvadné funkce.
Nepoužívejte vozík, pokud je poškozen.

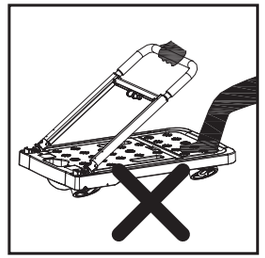

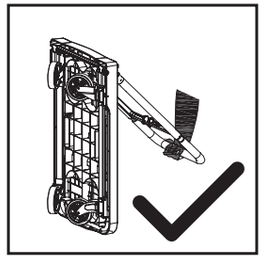

1. Tiskněte zámek pro uvolnění rukojeti.

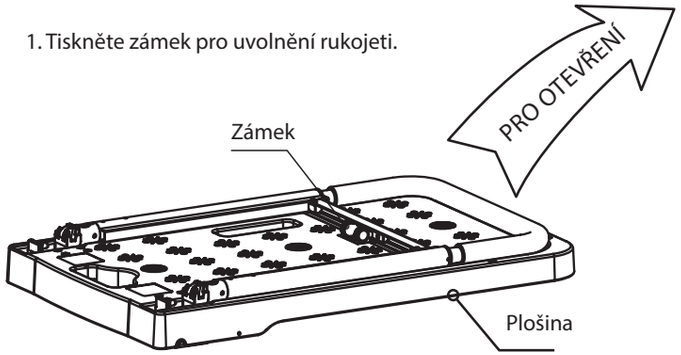


2. Otevřete rukojeť, dokud se automaticky nezajistí na místě.

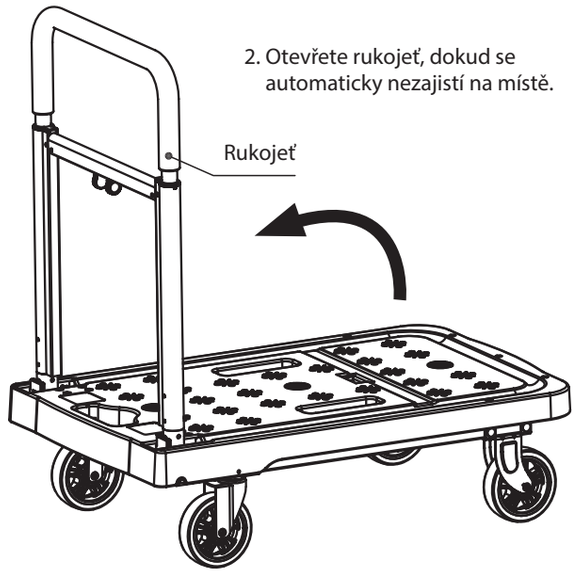


3. Stiskněte zámek, uchopte rukojeť a zatáhněte ji nahoru nebo zatlačte dolů, abyste ji nastavili do správné výšky.

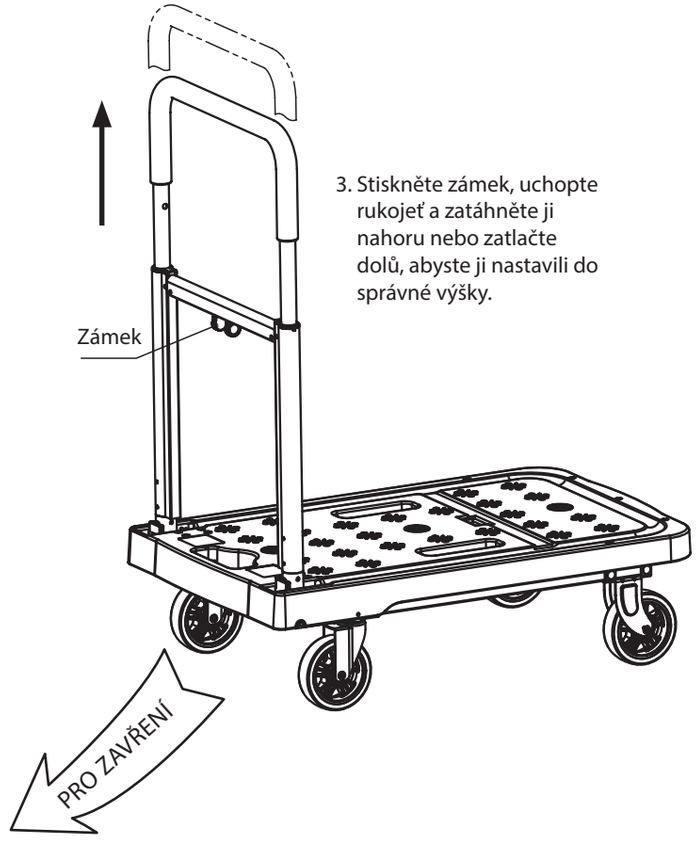


4. Stiskněte zámek a sklopte rukojeť.

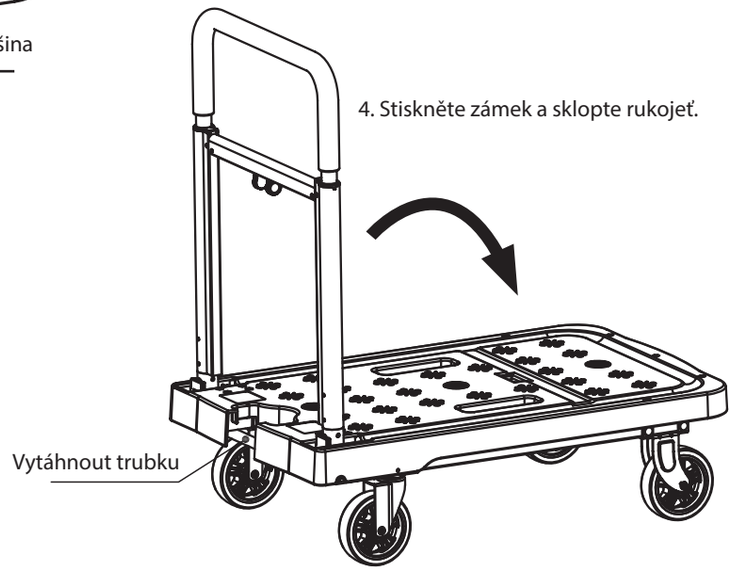


5. Vytáhněte trubku, sklopte rukojeť, stiskněte zámek a poté zajistěte rukojeť řetízkem k plošině.

Vyrobeno pro HORNBACH Baumarkt AG - Hornbachstraße 11 · 76879 Bornheim/Germany - product@hornbach.com - www.hornbach.com

SK 12603112
48.201.17

# PLOSINOVY TRANSPORTNY VOZIK KS137

MAXIMÁLNE ZAŤAŽENIE: 137KG

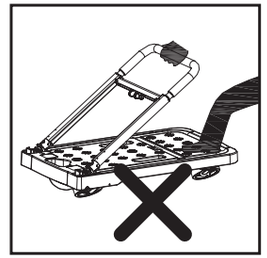

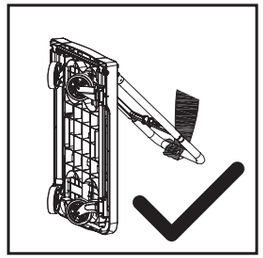

⚠ Maximálna nosnosť: Neprekračujte 137 kg.
Náklad vždy rozložte rovnomerne na plošine; vyhnite sa jednostrannému alebo bodovému zaťaženiu.
Vozík je určený výhradne na prepravu tovaru. Neprepravujte v ňom osoby ani zvieratá.
Vozík používajte len na pevnom, rovnom podklade. Vyhnite sa nerovnostiam, schodom alebo svahovitému terénu.
Nebezpečenstvo privretia: Pri rozkladaní a skladaní rukoväte dbajte na to, aby sa ruky a prsty nedostali do pohyblivých častí.
Nenechávajte vozík bez dozoru s nákladom.
Vozík skladujte v suchu, chránený pred vlhkosťou, aby ste predišli hrdzaveniu a poškodeniu materiálu.
Pravidelne kontrolujte kolieska a mechanizmus rukoväte z hľadiska pevného uchytenia a bezchybnej funkcie.
Nepoužívajte vozík, ak je poškodený.

1. Stlačte zámok na uvoľnenie rukoväti.

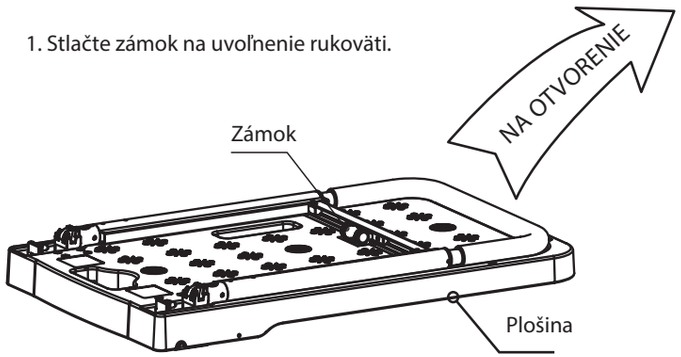


2. Otvorte rukoväť, kým sa automaticky nezablokuje na mieste.

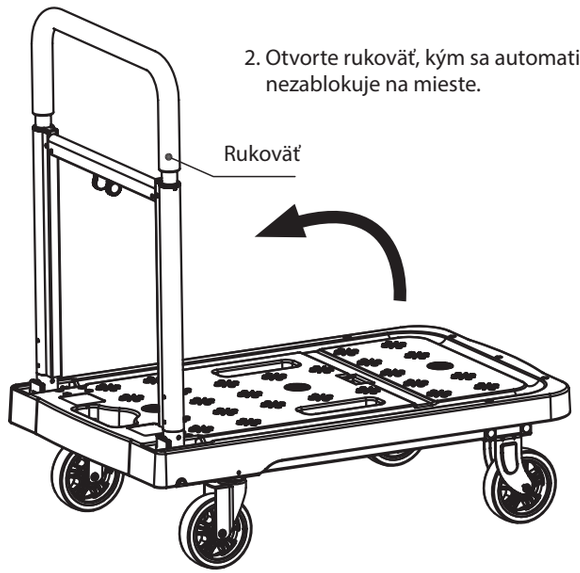


3. Stlačte zámok, uchopte rukoväť a potiahnite ju nahor alebo stlačte nadol, aby ste ju nastavili na správnu výšku.

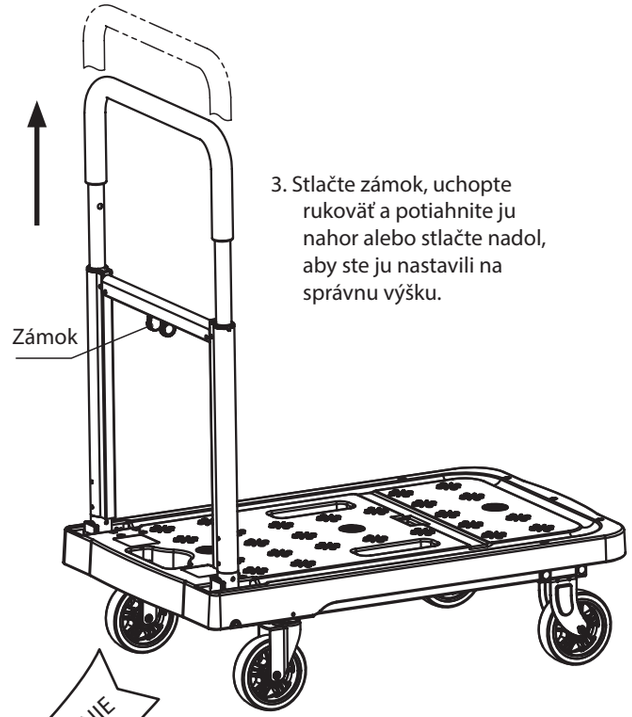


4. Stlačte zámok a sklopte rukoväť.




5. Vytiahnite trubicu, sklopte rukoväť, stlačte zámok a potom upevnite rukoväť retiazkou o plošinu.

RO 12603112
48.201.17

# CARUCIOR TRANSPORT CU PLATFORMA KS137

SARCINĂ MAXIMĂ: 137KG

⚠ Capacitate maximă de încărcare: Nu depășiți 137 kg.
Distribuiți întotdeauna sarcina uniform pe platformă; evitați încărcarea unilaterală sau punctuală.
Căruciorul este destinat exclusiv transportului de mărfuri. Nu transportați persoane sau animale.
Utilizați căruciorul numai pe suprafețe ferme și plane. Evitați denivelările, scările sau terenul în pantă.
Pericol de strivire/prindere: La deschiderea și plierea mânerului, asigurați-vă că mâinile și degetele nu pătrund în părțile mobile.
Nu lăsați căruciorul nesupravegheat când este încărcat.
Depozitați căruciorul într-un loc uscat, ferit de umiditate, pentru a preveni rugina și deteriorarea materialului.
Verificați regulat roțile și mecanismul mânerului pentru a vă asigura de fixarea fermă și funcționarea impecabilă.
Nu utilizați căruciorul dacă este deteriorat.

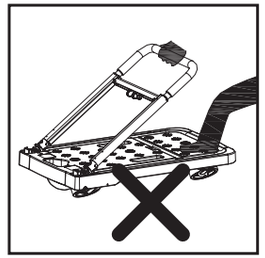

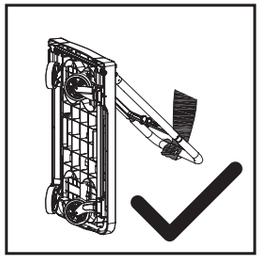

1. Strângeți blocajul pentru a elibera mânerul.

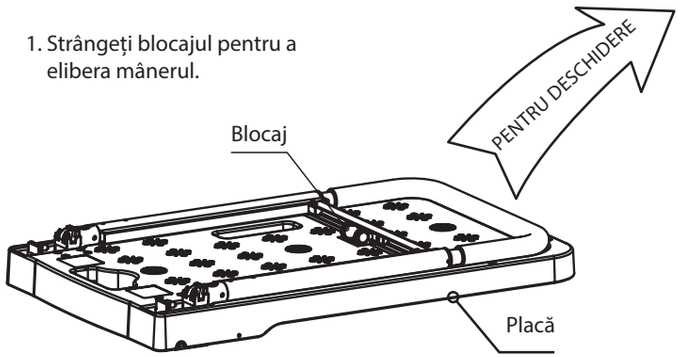


2. Deschideți mânerul până când se blochează automat în poziție.

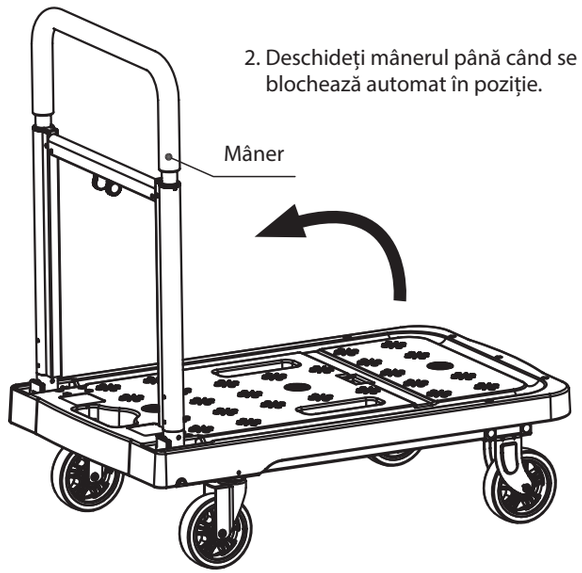


3. Strângeți blocajul, apucați mânerul și trageți-l în sus sau împingeți-l în jos pentru a-l ajusta la înălțimea corectă.

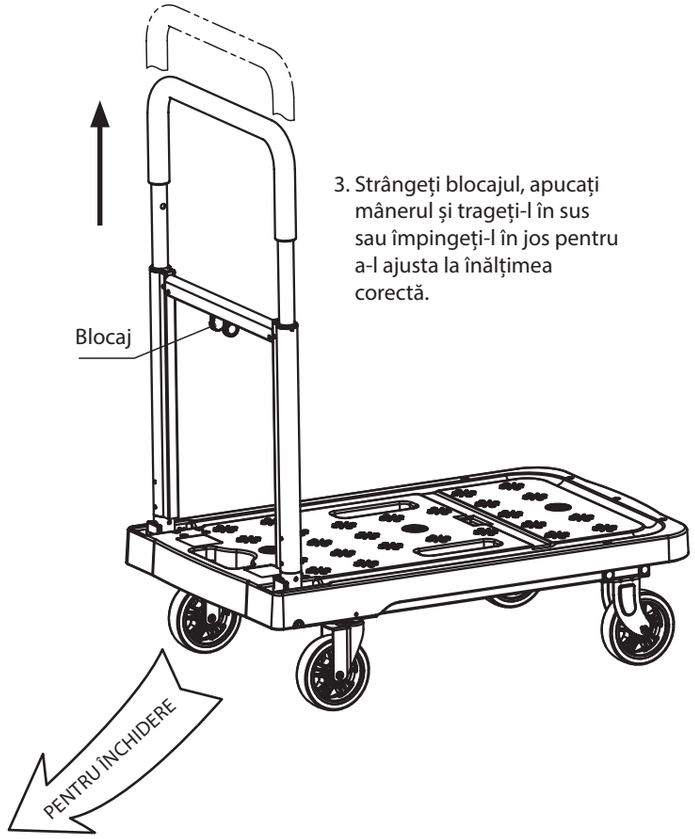


4. Strângeți blocajul și pliați mânerul.

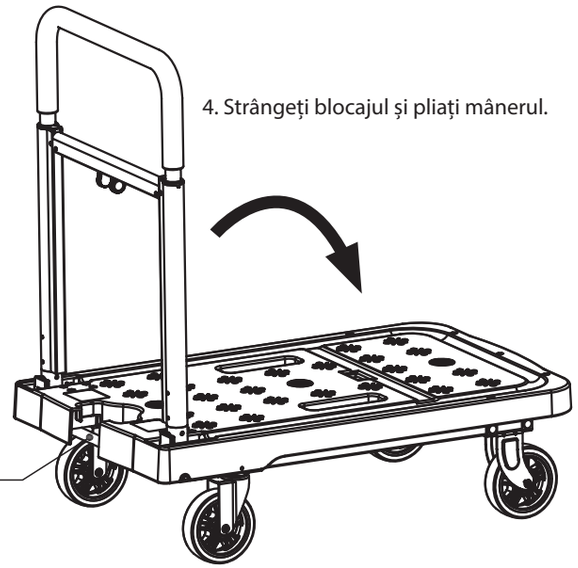


5. Trageți de tub, pliați mânerul, strângeți blocajul și apoi asigurați mânerul cu lanțul de placă.