DE 12603116
48.201.16

ANLEITUNG SACKKARRE 2IN1 KS70/137

MAXIMALE BELASTUNG: 137KG/70KG

❶ Verwendung als 4-Rad-Trasnportwagen.

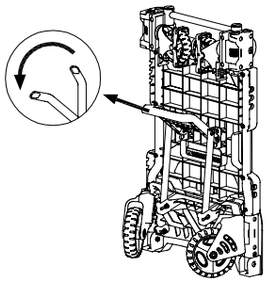

1. Ziehen Sie den Griff nach unten, um die Räder zu arretieren.

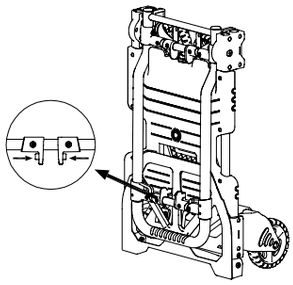

2. Drücken Sie die Hebel, um den Griff zu entriegeln.

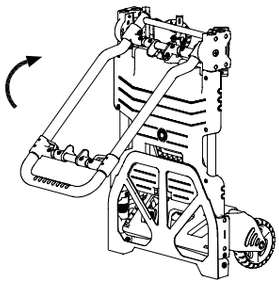

3. Heben Sie den Griff an, bis er einrastet.

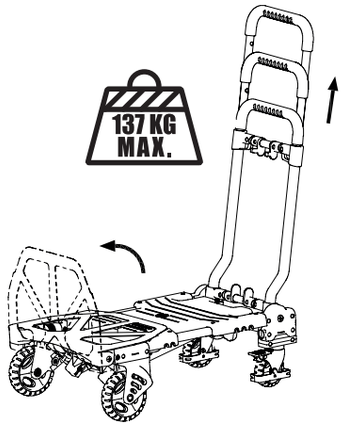

4. Drücken Sie erneut die Hebel, um den Griff zu entriegeln und auf die gewünschte Höhe anzuheben. Heben Sie die Ladeschaufel an, wenn Sie mehr Kontrolle über die Last wünschen.

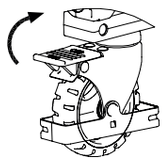

5. Die Räder können nun normal rollen.

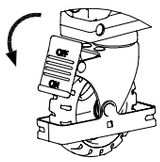

6. Drücken Sie das Bremspedal nach unten, um die Räder zu fixieren und unbeweglich zu machen.

⚠ Maximale Tragfähigkeit: 70kg bei Benutzung als Sackkarre; 137kg bei Benutzung als Plattformwagen nicht überschreiten.
Lasten stets gleichmäßig auf der Plattform verteilen; vermeiden Sie eine einseitige oder punktuelle Belastung.
Der Wagen ist ausschließlich zum Transport von Gütern bestimmt. Keine Personen oder Tiere befördern.
Verwenden Sie den Wagen nur auf festem, ebenem Untergrund. Unebenheiten, Treppen oder abschüssiges Gelände vermeiden.
Quetschgefahr: Achten Sie beim Auf- und Zusammenklappen des Griffs darauf, dass Hände und Finger nicht in die beweglichen Teile geraten.
Den Wagen nicht unbeaufsichtigt mit Lasten abstellen.
Lagern Sie den Wagen trocken, geschützt vor Feuchtigkeit, um Rost und Materialschäden zu verhindern.
Prüfen Sie regelmäßig die Rollen und den Griffmechanismus auf festen Sitz und einwandfreie Funktion.
Verwenden Sie den Wagen nicht, wenn er beschädigt ist.

❷ Verwendung als 2-Rad-Transportwagen.

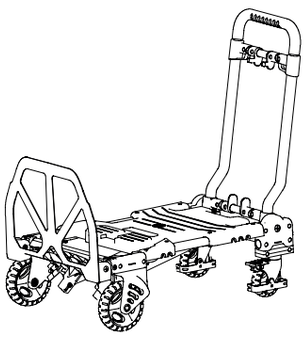

7. Um den Griff zu entriegeln, drücken Sie die Hebel, während Sie den Griff leicht vor- und zurückbewegen. Heben Sie den Griff für die Verwendung als 2-Rad-Transportwagen an.

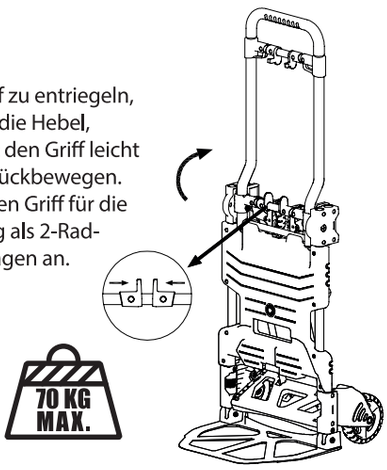

❸ Zusammenklappen des Wagens.

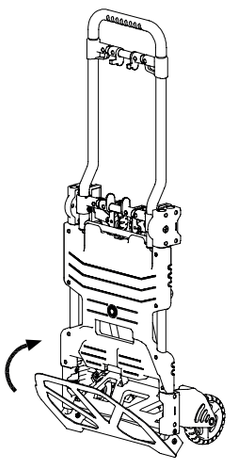

8. Schließen Sie die Ladeschaufel, um den Wagen zusammenzuklappen.

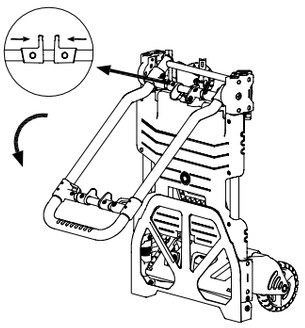

9. Um den Griff zu entriegeln und nach unten zu klappen, drücken Sie die Hebel, während Sie den Griff leicht vor- und zurückbewegen.

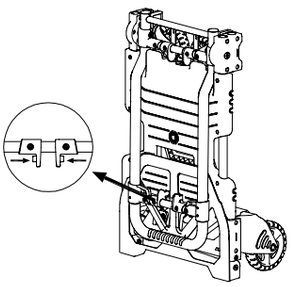

10. Drücken Sie die Hebel, um den Griff in der zusammengeklappten Position zu arretieren.

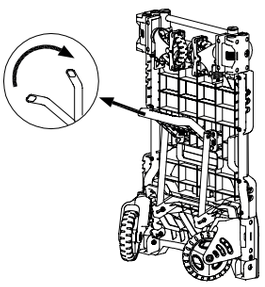

11. Ziehen Sie den Griff nach oben, um die Räder einzufahren und zu arretieren.

Hergestellt für HORNBACH Baumarkt AG - Hornbachstraße 11 · 76879 Bornheim/Germany - product@hornbach.com - www.hornbach.com

FR 12603116
48.201.16

MANUEL POUR DIABLE PLIABLE 2EN1 KS70/137

CHARGE MAXIMALE : 137KG/70KG

❶ Utilisation en mode chariot à 4 roues.

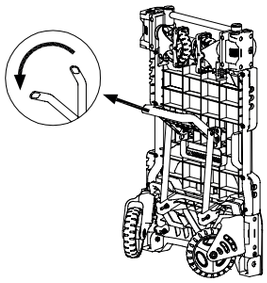

1. Tirez la poignée vers le bas pour verrouiller les roues en place.

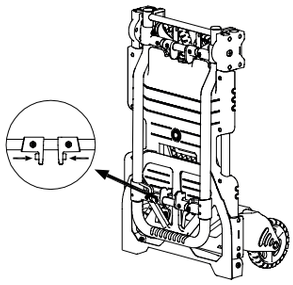

2. Appuyez sur les leviers pour déverrouiller la poignée.

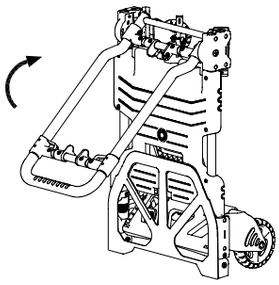

3. Relevez la poignée jusqu'à ce qu'elle se verrouille en position.

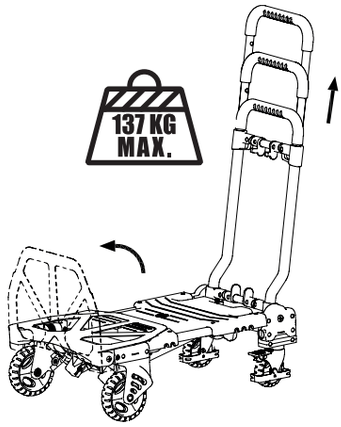

4. Appuyez à nouveau sur les leviers pour déverrouiller la poignée et la soulever jusqu'à la hauteur souhaitée. Soulevez la plaque de base si vous avez besoin d'un meilleur contrôle de la charge.

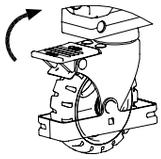

5. Les roues peuvent maintenant rouler normalement.

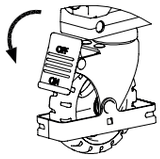

6. Appuyez sur la pédale de frein pour bloquer les roues.

⚠ Capacité de charge maximale : Ne pas dépasser 70 kg en mode diable, ou 137 kg en mode chariot à plateforme.
Répartissez toujours la charge uniformément sur la plateforme ; évitez une charge unilatérale ou ponctuelle.
Le chariot est exclusivement destiné au transport de marchandises. Ne transportez pas de personnes ou d'animaux.
Utilisez le chariot uniquement sur des surfaces fermes et planes. Évitez les sols inégaux, les escaliers ou les terrains en pente.
Risque de pincement : Lors du dépliage et du pliage du manche, veillez à ce que les mains et les doigts ne pénètrent pas dans les pièces mobiles.
Ne laissez pas le chariot sans surveillance lorsqu'il est chargé.
Rangez le chariot au sec, à l'abri de l'humidité, afin de prévenir la rouille et les dommages matériels.
Vérifiez régulièrement les roues et le mécanisme du manche pour vous assurer de leur fixation et de leur bon fonctionnement.
N'utilisez pas le chariot s'il est endommagé.

❷ Utilisation en mode diable à 2 roues.

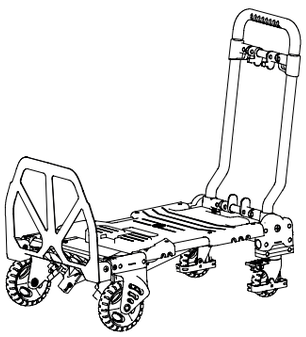



7. Pour déverrouiller la poignée, appuyez sur les leviers tout en poussant légèrement la poignée vers l'avant et l'arrière. Relevez la poignée pour une utilisation en mode diable à 2 roues.

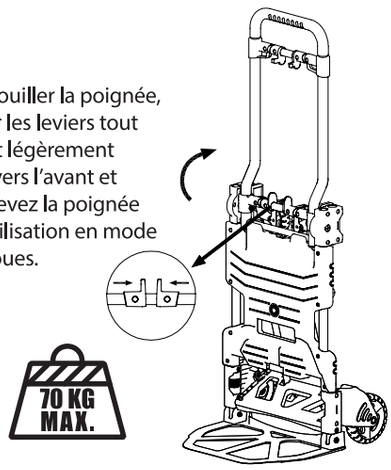

❸ Pliage du chariot.

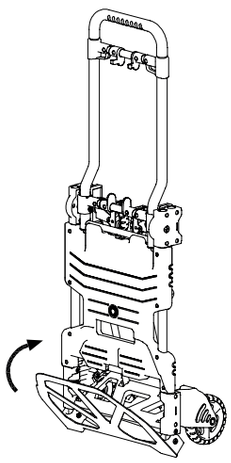

8. Fermez la plaque de base pour plier le chariot.

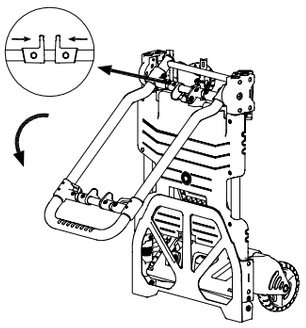

9. Appuyez sur les leviers tout en poussant légèrement la poignée vers l'avant et l'arrière pour la déverrouiller et la replier.

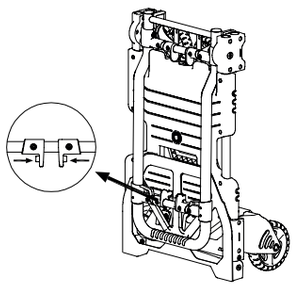

10. Appuyez sur les leviers pour verrouiller la poignée en position pliée.

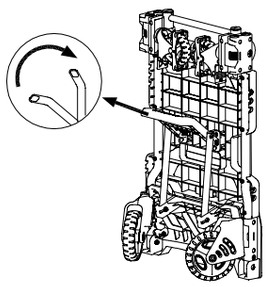

11. Tirez la poignée vers le haut pour rentrer les roues et les verrouiller en place.

Fabriqué pour HORNBACH Baumarkt AG - Hornbachstraße 11 · 76879 Bornheim/Germany - product@hornbach.com - www.hornbach.com

EN 12603116
48.201.16

MANUAL FOR HAND TRUCK 2IN1 KS70/137

MAXIMUM LOAD: 137KG/70KG

❶ Use as 4 Wheel Cart.

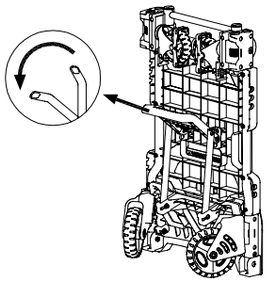

1. Pull handle down to lock wheels in place.

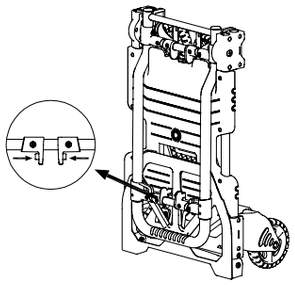

2. Press levers to unlock handle.

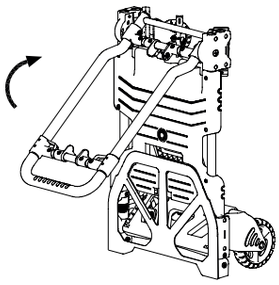

3. Raise the handle until it locks in place.

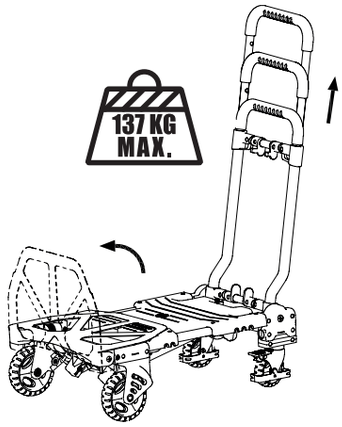

4. Press levers to unlock handle and raise to desired height. Lift the base plate if more load control is desired.

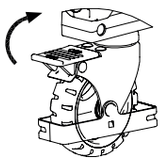

5. Wheels can roll normally.

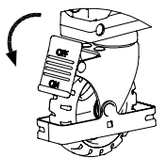

6. Brake pedal down, wheel fixed and immovable.

⚠ Maximum Load Capacity: Do not exceed 70 kg when used as a hand truck; do not exceed 137 kg when used as a platform cart.
Always distribute the load evenly across the platform; avoid unilateral or pinpoint loading.
The cart is intended exclusively for the transport of goods. Do not transport people or animals.
Use the cart only on firm, level ground. Avoid uneven surfaces, stairs, or sloping terrain.
Pinch Hazard: When folding and unfolding the handle, ensure hands and fingers do not get caught in the moving parts.
Do not leave the cart unattended with loads.
Store the cart in a dry place, protected from moisture, to prevent rust and material damage.
Regularly check the wheels and handle mechanism for secure seating and proper function.
Do not use the cart if it is damaged.

❷ Use as 2 Wheel Dolly.

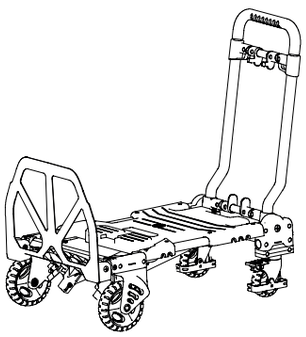



7. Push the handle slightly forward and backward when press levers to unlock,lift handle up for 2 wheel cart usage.

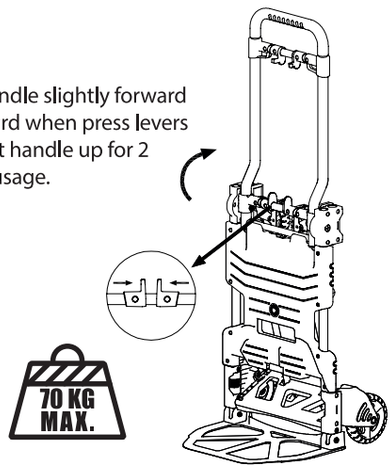

❸ Fold the Cart.

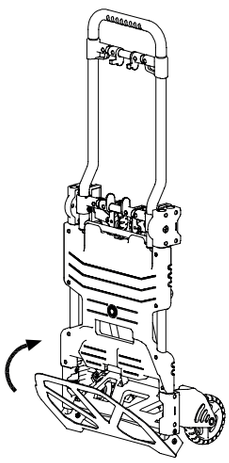

8. Close base plate to fold cart.

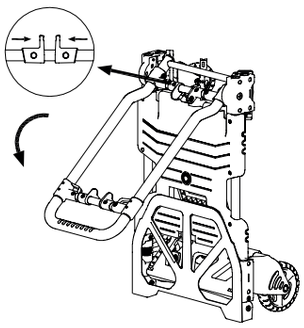

9. Push the handle slightly forward and backward when press the levers to unlock and fold handle down.

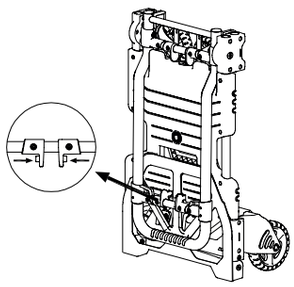

10. Press levers and lock handle in folded position.

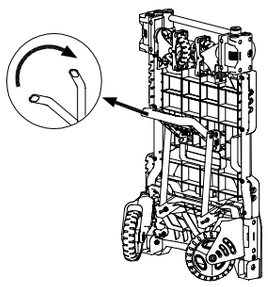

11. Pull handle up to retract wheels and lock in place.

NL 12603116
48.201.16

HANDLEIDING VOOR STEEKWAGEN 2IN1 KS70/137

MAXIMALE BELASTING: 137KG/70KG

❶ Gebruik als 4-wielige kar.

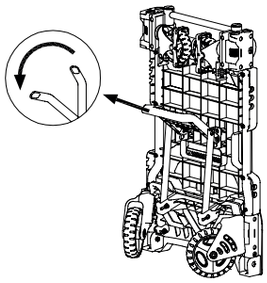

1. Trek de handgreep omlaag om de wielen te vergrendelen.

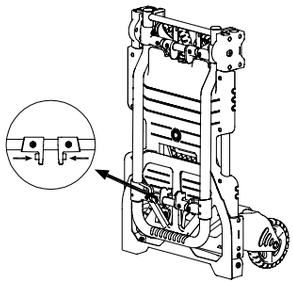

2. Druk op de hendels om de handgreep te ontgrendelen.

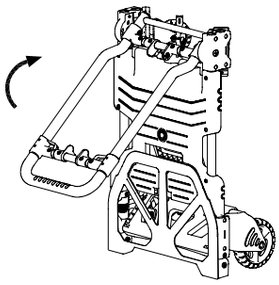

3. Hef de handgreep omhoog totdat deze op zijn plaats vergrendelt.

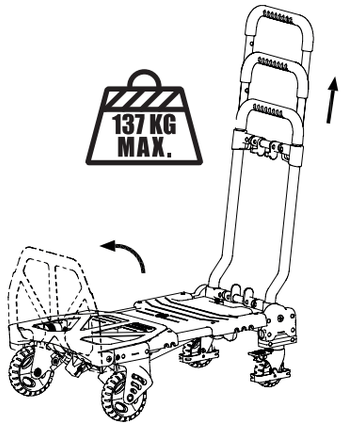

4. Druk opnieuw op de hendels om de handgreep te ontgrendelen en hef deze op naar de gewenste hoogte. Til de bodemplaat op als je meer controle over de lading wilt.

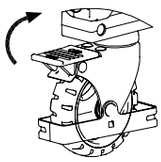

5. De wielen kunnen nu normaal rollen.

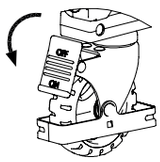

6. Druk het rempedaal omlaag om de wielen vast te zetten.

⚠ Maximale draagcapaciteit: Overschrijd 70 kg niet bij gebruik als steekwagen; 137 kg niet bij gebruik als platformwagen.
Verdeel de last altijd gelijkmatig over het platform; vermijd eenzijdige of puntsgewijze belasting.
De wagen is uitsluitend bestemd voor het vervoer van goederen. Vervoer geen personen of dieren.
Gebruik de wagen alleen op een stevige, vlakke ondergrond. Vermijd oneffenheden, trappen of hellend terrein.
Knelgevaar: Let er bij het in- en uitklappen van de handgreep op dat handen en vingers niet in de bewegende delen komen.
Laat de wagen niet onbeheerd achter wanneer deze beladen is.
Bewaar de wagen droog en beschermd tegen vocht, om roest en materiaalschade te voorkomen.
Controleer regelmatig de wielen en het mechanisme van de handgreep op stevige bevestiging en een goede werking.
Gebruik de wagen niet als deze beschadigd is.

❷ Gebruik als 2-wielige steekwagen

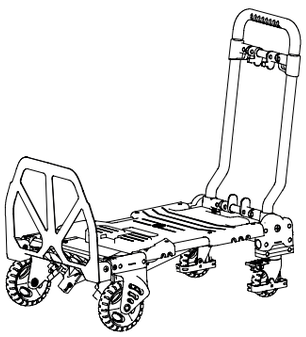



7. Om de handgreep te ontgrendelen, druk je op de hendels terwijl je de handgreep iets naar voren en naar achteren beweegt. Hef de handgreep omhoog voor gebruik als 2-wielige steekwagen.

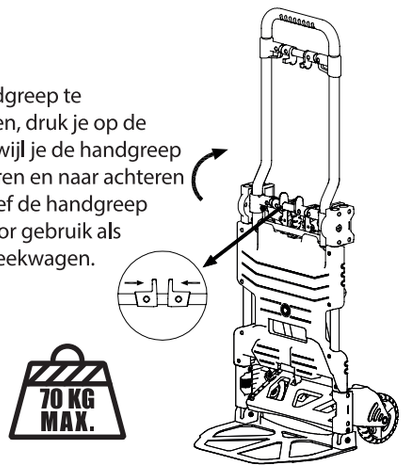

❸ De kar inklappen.

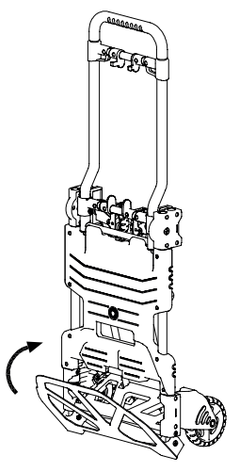

8. Klap de bodemplaat dicht om de kar in te vouwen.

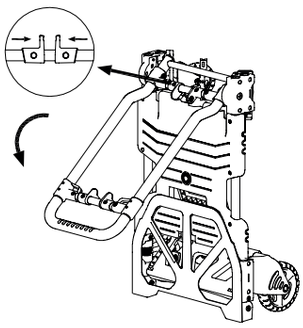

9. Druk op de hendels terwijl je de handgreep iets naar voren en naar achteren beweegt om deze te ontgrendelen en omlaag te klappen.

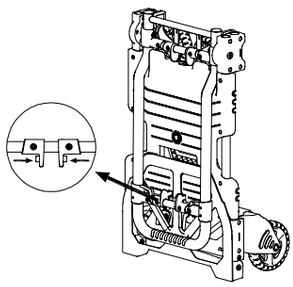

10. Druk de hendels in om de handgreep in de ingeklapte positie te vergrendelen.

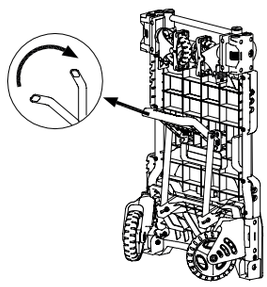

11. Trek de handgreep omhoog om de wielen in te trekken en te vergrendelen.

SE 12603116
48.201.16

MANUAL FÖR TRANSPORTKÄRRA 2I1 KS70/137

MAX BELASTNING: 137KG/70KG

❶ Använda den som en 4-hjulig vagn.

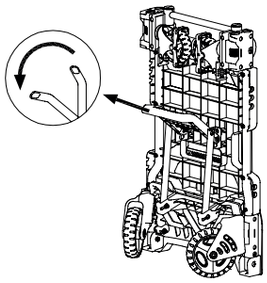

1. Dra handtaget nedåt för att låsa hjulen på plats.

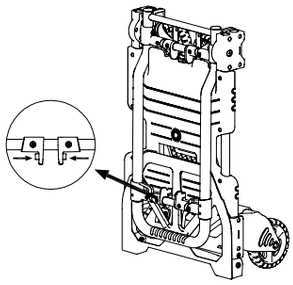

2. Tryck på spakarna för att låsa upp handtaget.

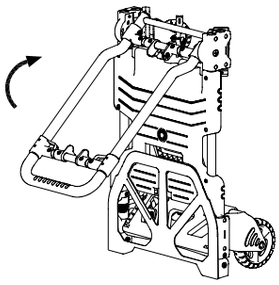

3. Lyft handtaget tills det låses på plats.

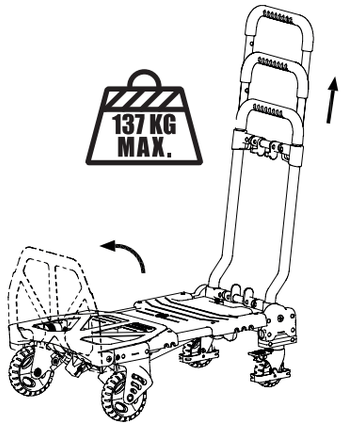

4. Tryck på spakarna igen för att låsa upp handtaget och lyft det till önskad höjd. Lyft basplattan om du vill ha bättre kontroll över lasten.

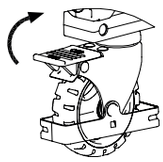

5. Hjulen kan nu rulla normalt.

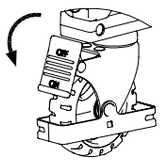

6. Tryck ner bromspedalen för att låsa hjulen.

❷ Använda den som en 2-hjulig kärra.

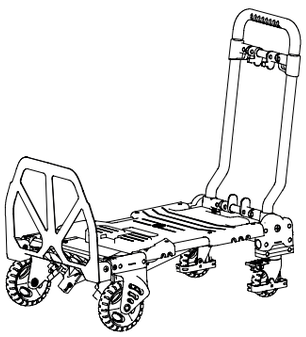

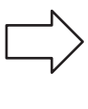

7. För att låsa upp handtaget, tryck på spakarna samtidigt som du försiktigt puttar handtaget fram och tillbaka. Lyft handtaget uppåt för att använda det som en 2-hjulig kärra.



⚠ Maximal lastkapacitet: Överskrid inte 70 kg vid användning som säckkärra; överskrid inte 137 kg vid användning som plattformsvagn.
Fördela alltid lasten jämnt över plattformen; undvik ensidig eller punktvis belastning.
Vagnen är uteslutande avsedd för transport av gods. Transportera inte personer eller djur.
Använd endast vagnen på fasta, jämna underlag. Undvik ojämnheter, trappor eller sluttande terräng.
Risk för klämskada: Vid upp- och hopfällning av handtaget, se till att händer och fingrar inte fastnar i de rörliga delarna.
Lämna inte vagnen obevakad med last.
Förvara vagnen torrt, skyddad från fukt, för att förhindra rost och materialskador.
Kontrollera regelbundet hjulen och handtagsmekanismen för säker fastsättning och felfri funktion.
Använd inte vagnen om den är skadad.

❸ Fälla ihop vagnen

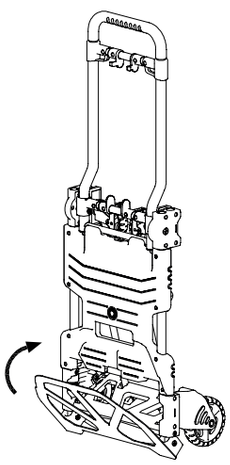

8. Fäll ihop basplattan för att fälla ihop vagnen.

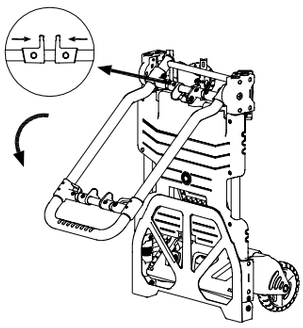

9. Tryck på spakarna samtidigt som du försiktigt puttar handtaget fram och tillbaka för att låsa upp det och fälla ner det.

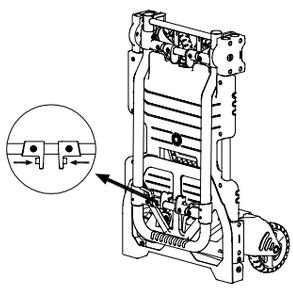

10. Tryck på spakarna för att låsa handtaget i hopfällt läge.

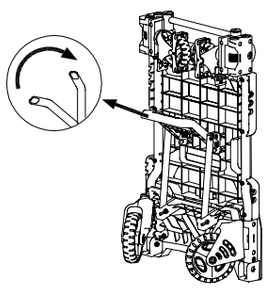

11. Dra handtaget uppåt för att dra in hjulen och låsa dem på plats.

Tillverkad för HORNBACH Baumarkt AG - Hornbachstraße 11 · 76879 Bornheim/Germany - product@hornbach.com - www.hornbach.com

CZ 12603116
48.201.16

MANUÁL PRO RUDL 2V1 KS70/137

MAXIMÁLNÍ ZATÍŽENÍ: 137KG/70KG

❶ Použitie ako 4-kolesový vozík.

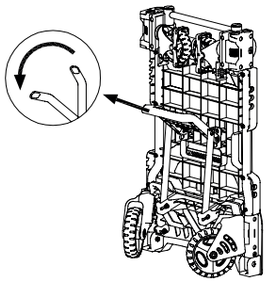

1. Potiahnite rukoväť nadol, aby ste zablokovali kolesá.

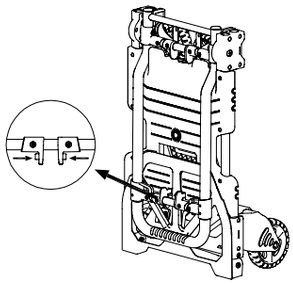

2. Stlačte páčky na odomknutie rukoväti.

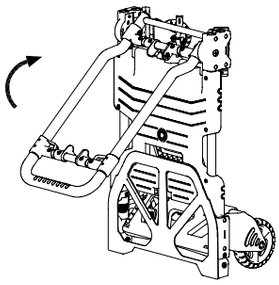

3. Zdvihnite rukoväť, kým sa nezablokuje na mieste.

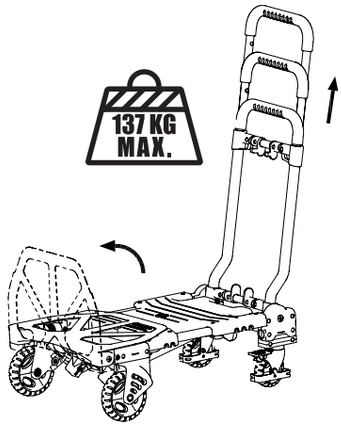

4. Znovu stlačte páčky na odomknutie rukoväti a zdvihnite ju do požadovanej výšky. Zdvihnite základnú dosku, ak chcete mať väčšiu kontrolu nad nákladom.

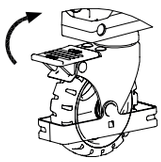

5. Kolesá sa teraz môžu normálne otáčať.

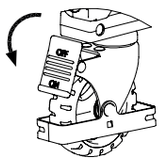

6. Stlačte brzdový pedál, aby ste kolesá zafixovali.

⚠ Maximální nosnost: Nepřekračujte 70 kg při použití jako rudl; 137 kg při použití jako plošinový vozík.
Zátěž rozkládejte vždy rovnoměrně na plošině; vyhněte se jednostrannému nebo bodovému zatížení.
Vozík je určen výhradně k přepravě zboží.
Nepřepravujte v něm osoby ani zvířata.
Používejte vozík pouze na pevném, rovném podkladu. Vyhněte se nerovnostem, schodům nebo svažitému terénu.
Nebezpečí skřípnutí: Při rozkládání a skládání rukojeti dbejte na to, aby se ruce a prsty nedostaly do pohyblivých částí.
Nenechávejte vozík bez dozoru s nákladem.
Skladujte vozík v suchu, chráněný před vlhkostí, abyste předešli korozi a poškození materiálu.
Pravidelně kontrolujte kolečka a mechanismus rukojeti z hlediska pevného usazení a bezvadné funkce.
Nepoužívejte vozík, pokud je poškozen.

❷ Použitie ako 2-kolesový vozík.

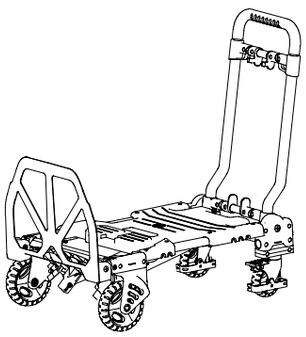



7. Ak chcete odomknúť rukoväť, stlačte páčky a zároveň jemne posuňte rukoväť dopredu a dozadu. Zdvihnite rukoväť nahor pre použitie ako 2-kolesový vozík.

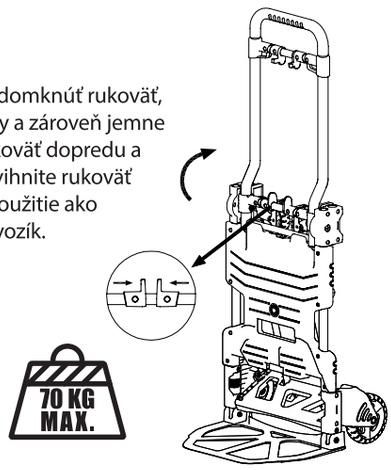

❸ Zloženie vozíka.

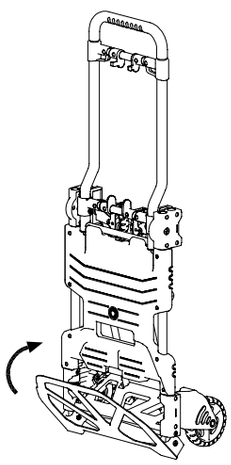

8. Zatvorte základnú dosku, aby ste vozík zložili.

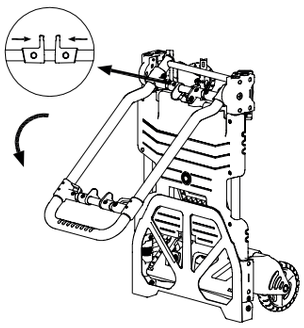

9. Stlačte páčky a zároveň jemne posuňte rukoväť dopredu a dozadu, aby ste ju odomkli a sklopili.

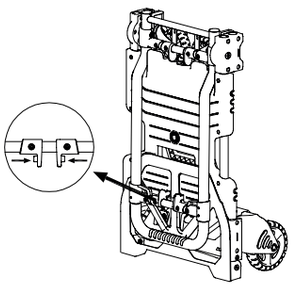

10. Stlačte páčky, aby ste zablokovali rukoväť v zloženej polohe.

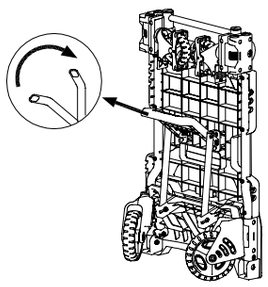

11. Potiahnite rukoväť nahor, aby ste zasunuli kolesá a zaistili ich na mieste.

SK 12603116
48.201.16

NÁVOD NA RUDLA 2V1 KS70/137

MAXIMÁLNA NOSNOSŤ: 137KG/70KG

❶ Použitie ako 4-kolesový vozík.

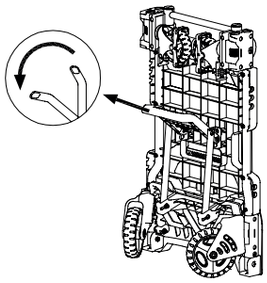

1. Potiahnite rukoväť nadol, aby ste zablokovali kolesá.

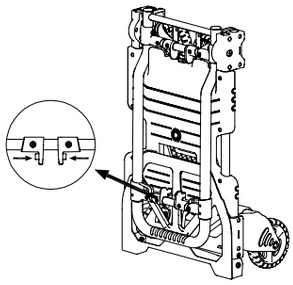

2. Stlačte páčky na odomknutie rukoväti.

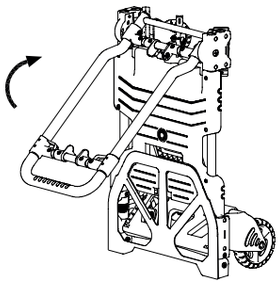

3. Zdvihnite rukoväť, kým sa nezablokuje na mieste.

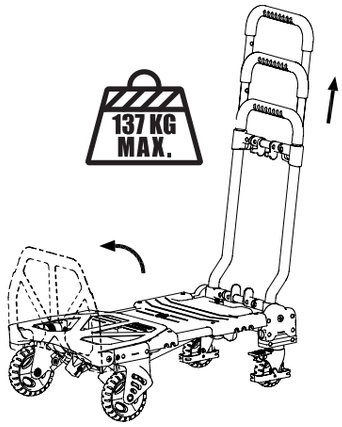

4. Znovu stlačte páčky na odomknutie rukoväti a zdvihnite ju do požadovanej výšky. Zdvihnite základnú dosku, ak chcete mať väčšiu kontrolu nad nákladom.

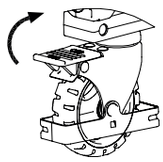

5. Kolesá sa teraz môžu normálne otáčať.

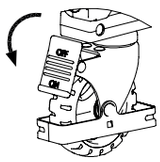

6. Stlačte brzdový pedál, aby ste kolesá zafixovali.

⚠ Maximálna nosnosť: Neprekračujte 70 kg pri použití ako rudla; 137 kg pri použití ako plošinový vozík.
Náklad vždy rozložte rovnomerne na plošine; vyhnite sa jednostrannému alebo bodovému zaťaženiu.
Vozík je určený výhradne na prepravu tovaru. Nepreprávajte v ňom osoby ani zvieratá.
Používajte vozík len na pevnom, rovnom podklade. Vyhnite sa nerovnostiam, schodom alebo svahovitému terénu.
Nebezpečenstvo privretia: Pri rozkladaní a skladaní rukoväte dbajte na to, aby sa ruky a prsty nedostali do pohyblivých častí.
Nenechávajte vozík bez dozoru s nákladom.
Skladujte vozík v suchu, chránený pred vlhkosťou, aby ste predišli hrdzaveniu a poškodeniu materiálu.
Pravidelne kontrolujte kolieska a mechanizmus rukoväte z hľadiska pevného uchytenia a bezchybnej funkcie.
Nepoužívajte vozík, ak je poškodený.

❷ Použitie ako 2-kolesový vozík.

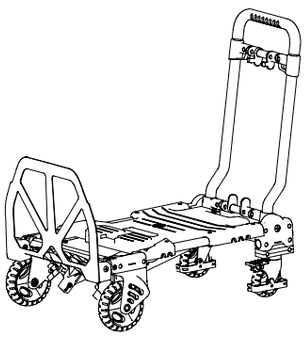



7. Ak chcete odomknúť rukoväť, stlačte páčky a zároveň jemne posuňte rukoväť dopredu a dozadu. Zdvihnite rukoväť nahor pre použitie ako 2-kolesový vozík.

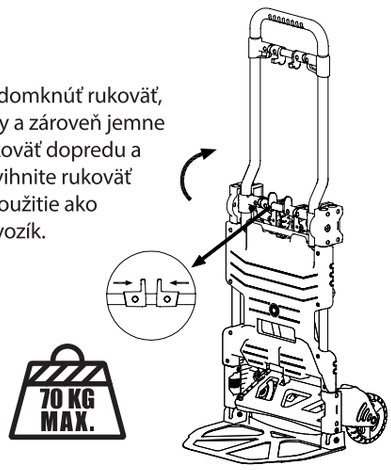

❸ Zloženie vozíka.

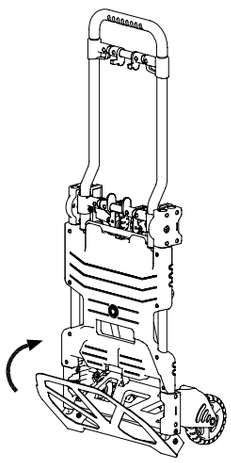

8. Zatvorte základnú dosku, aby ste vozík zložili.

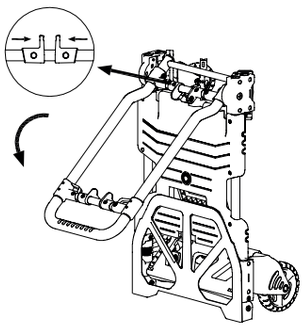

9. Stlačte páčky a zároveň jemne posuňte rukoväť dopredu a dozadu, aby ste ju odomkli a sklopili.

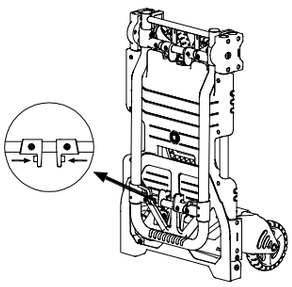

10. Stlačte páčky, aby ste zablokovali rukoväť v zloženej polohe.

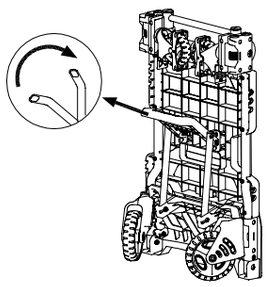

11. Potiahnite rukoväť nahor, aby ste zasunuli kolesá a zaistili ich na mieste.

RO 12603116
48.201.16

MANUAL PENTRU CARUCIOR TRANSPORT 2ÎN1 KS70/137

SARCINA MAXIMA: 137KG/70KG

❶ Utilizare ca și cărucior cu 4 roți.

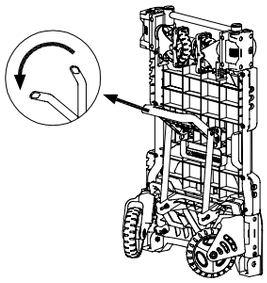

1. Trageți mânerul în jos pentru a bloca roțile pe poziție.

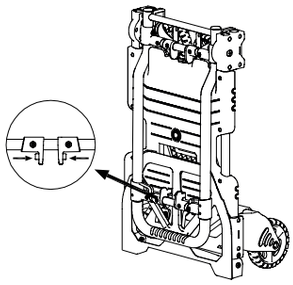

2. Apăsați pârghiile pentru a debloca mânerul.

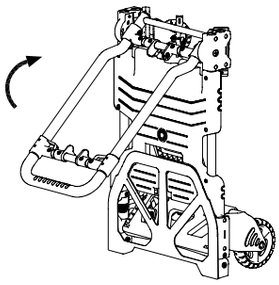

3. Ridicați mânerul până când se blochează în poziție.

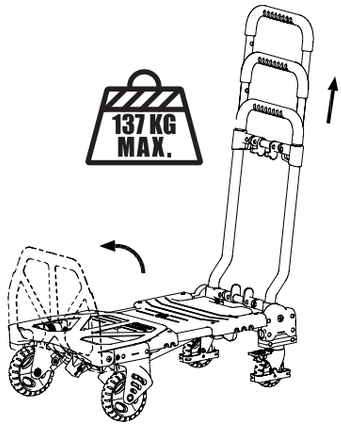

4. Apăsați din nou pârghiile pentru a debloca mânerul și ridicați-l la înălțimea dorită. Ridicați placa de bază dacă doriți un control mai bun asupra încărcăturii.

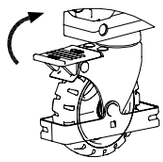

5. Roțile se pot rula acum în mod normal.

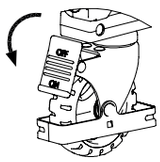

6. Apăsați pedala de frână în jos pentru a bloca roțile.

⚠ Capacitate maximă de încărcare: Nu depășiți 70 kg la utilizarea ca diable/cărucior cu două roți; 137 kg la utilizarea ca platformă de transport.
Distribuiți întotdeauna sarcina uniform pe platformă; evitați încărcarea unilaterală sau punctuală.
Căruciorul este destinat exclusiv transportului de mărfuri. Nu transportați persoane sau animale.
Utilizați căruciorul numai pe suprafețe ferme și plane. Evitați denivelările, scările sau terenul în pantă.
Pericol de strivire/prindere: La deschiderea și pliere a mânerului, asigurați-vă că mâinile și degetele nu pătrund în părțile mobile.
Nu lăsați căruciorul nesupravegheat când este încărcat.
Depozitați căruciorul într-un loc uscat, ferit de umiditate, pentru a preveni rugina și deteriorarea materialului.
Verificați regulat roțile și mecanismul mânerului pentru a vă asigura de fixarea fermă și funcționarea impecabilă.
Nu utilizați căruciorul dacă este deteriorat.

❷ Utilizare ca și cărucior cu 2 roți

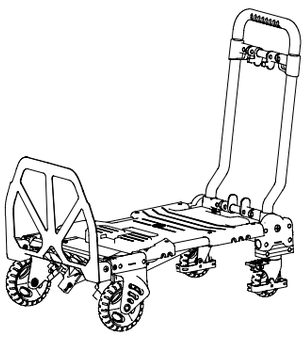



7. Pentru a debloca mânerul, apăsați pârghiile în timp ce împingeți mânerul ușor înainte și înapoi. Ridicați mânerul pentru a-l folosi ca și cărucior cu 2 roți.

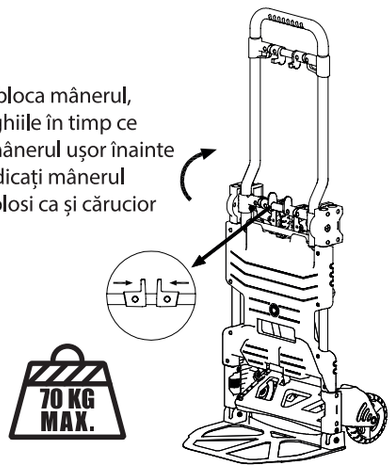

❸ Plierea căruciorului

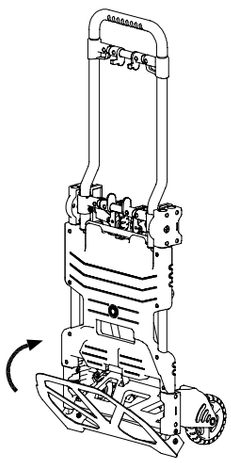

8. Închideți placa de bază pentru a plia căruciorul.

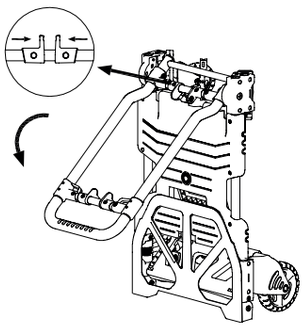

9. Pentru a debloca mânerul și a-l plia în jos, apăsați pârghiile în timp ce împingeți mânerul ușor înainte și înapoi.

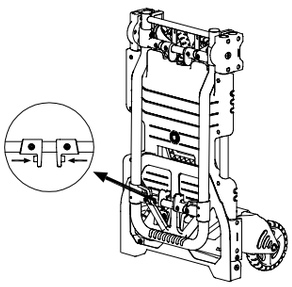

10. Apăsați pârghiile pentru a bloca mânerul în poziția pliată.

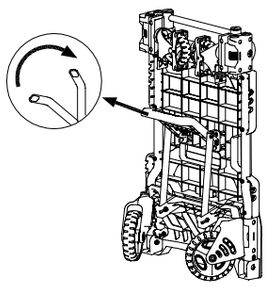

11. Trageți mânerul în sus pentru a retrage roțile și a le bloca pe poziție.