DE 12603114
48.201.15

SACKKARRE ALU KS60

MAXIMALE BELASTUNG: 60KG

⚠ Maximale Tragfähigkeit: 60kg nicht überschreiten.
Lasten stets gleichmäßig auf der Schaufel verteilen; vermeiden Sie eine einseitige oder punktuelle Belastung.
Die Sackkarre ist ausschließlich zum Transport von Gütern bestimmt. Keine Personen oder Tiere befördern.
Verwenden Sie die Sackkarre nur auf festem, ebenem Untergrund. Unebenheiten, Treppen oder abschüssiges Gelände vermeiden.
Quetschgefahr: Achten Sie beim Auf- und Zusammenklappen des Griffs darauf, dass Hände und Finger nicht in die beweglichen Teile geraten.
Ziehen oder schieben Sie die Sackkarre stets mit angepasster Geschwindigkeit und vermeiden Sie ruckartige Bewegungen.
Nicht seitlich überlasten. Es besteht die Gefahr des Kippens.
Lagern Sie die Sackkarre trocken, geschützt vor Feuchtigkeit, um Rost und Materialschäden zu verhindern.
Rollen und bewegliche Teile regelmäßig auf festen Sitz und Leichtgängigkeit prüfen.
Verwenden Sie den Wagen nicht, wenn er beschädigt ist.

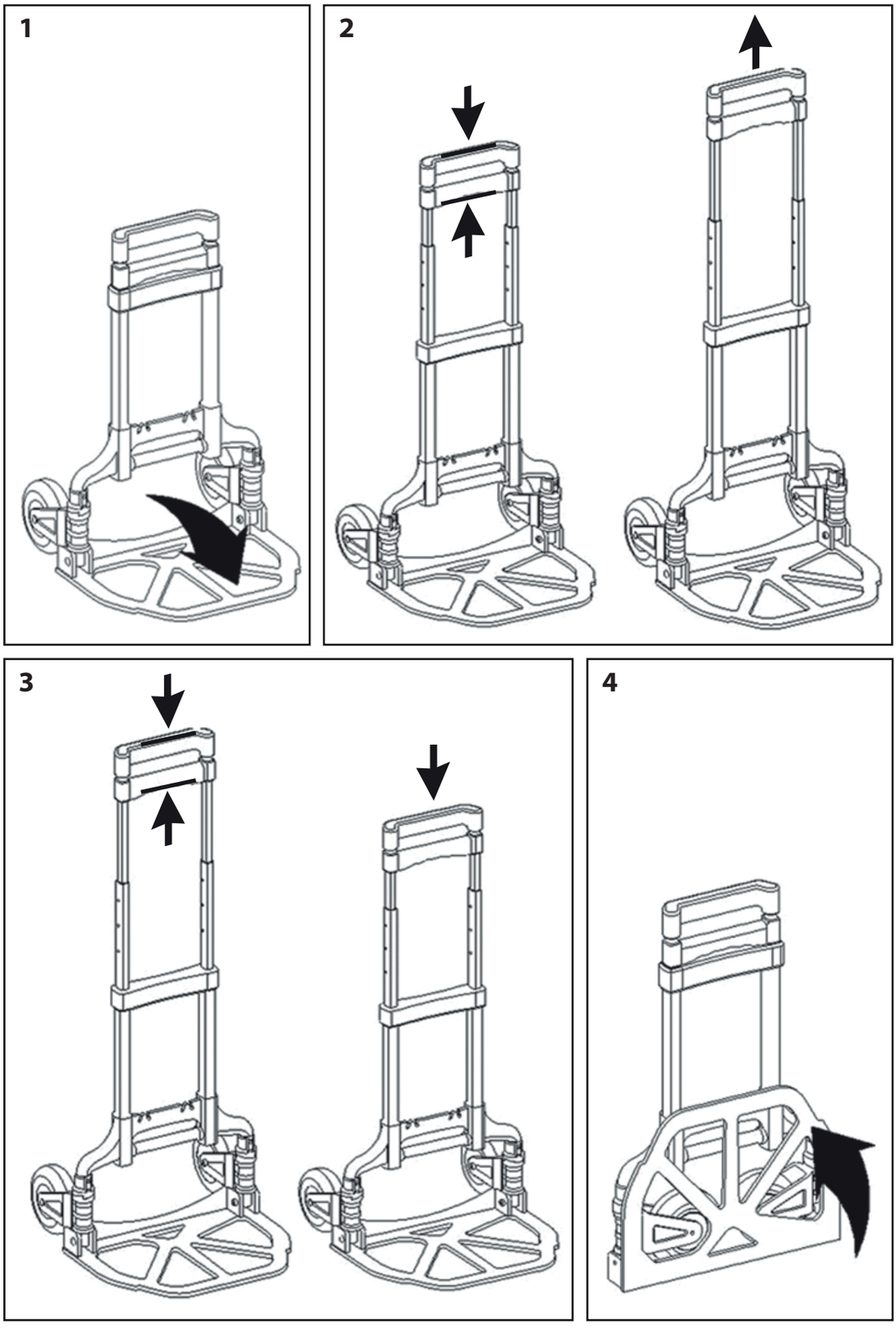

Hergestellt für HORNBACH Baumarkt AG - Hornbachstraße 11 · 76879 Bornheim/Germany - product@hornbach.com - www.hornbach.com

FR 12603114
48.201.15

DIABLE RIGIDE ALU KS60

CHARGE MAXIMALE : 60KG

⚠ Capacité de charge maximale : Ne pas dépasser 60 kg.
Répartissez toujours la charge uniformément sur la bavette ; évitez une charge unilatérale ou ponctuelle.
Le diable est exclusivement destiné au transport de marchandises. Ne transportez pas de personnes ou d'animaux.
Utilisez le diable uniquement sur des surfaces fermes et planes. Évitez les sols inégaux, les escaliers ou les terrains en pente.
Risque de pincement : Lors du dépliage et du pliage du manche, veillez à ce que les mains et les doigts ne pénètrent pas dans les pièces mobiles.
Tirez ou poussez toujours le diable à une vitesse adaptée et évitez les mouvements brusques.
Ne pas surcharger latéralement. Il existe un risque de basculement.
Rangez le diable au sec, à l'abri de l'humidité, afin de prévenir la rouille et les dommages matériels.
Vérifiez régulièrement les roues et les pièces mobiles pour vous assurer de leur fixation et de leur bon fonctionnement.
N'utilisez pas le diable s'il est endommagé.

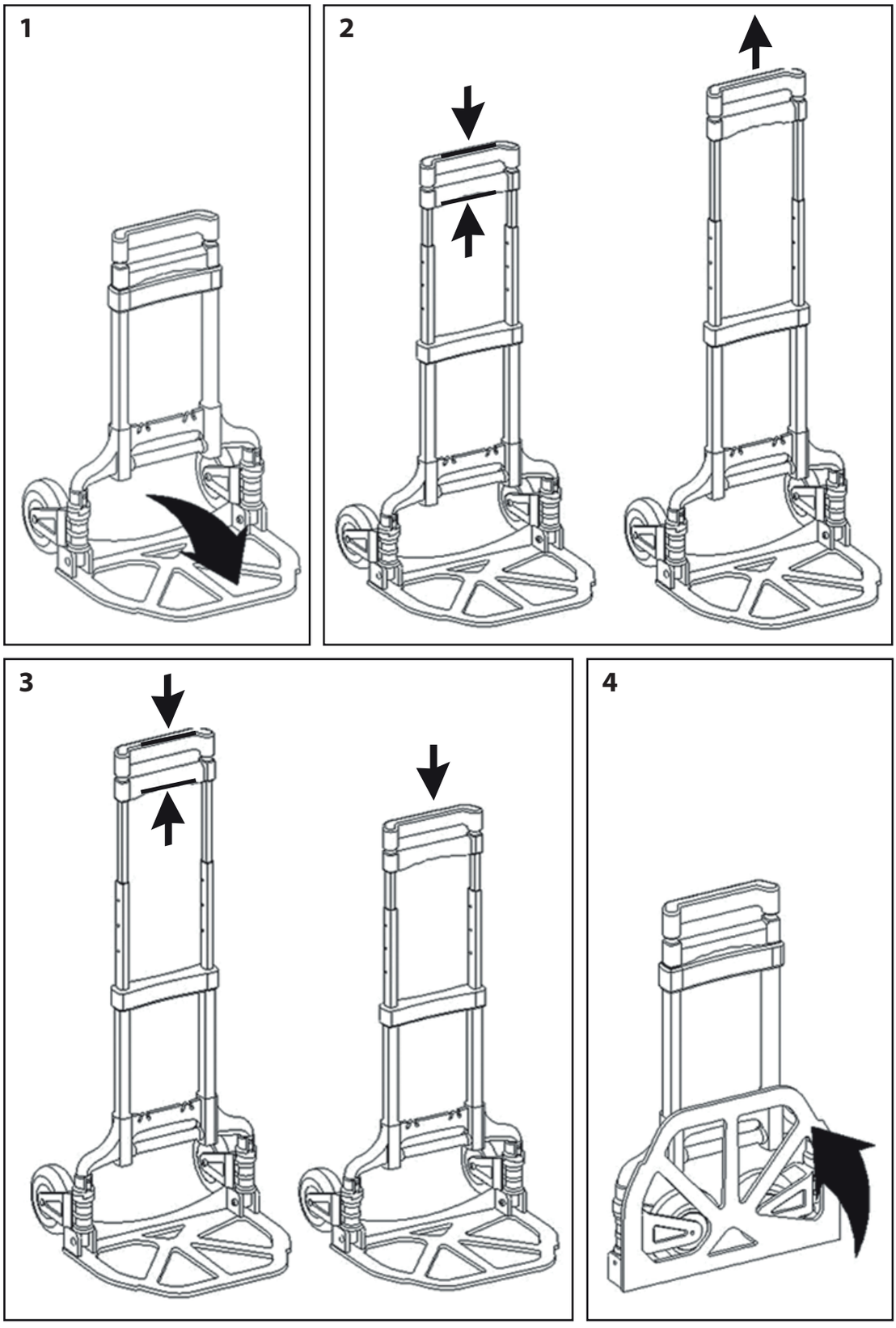

Fabriqué pour HORNBACH Baumarkt AG - Hornbachstraße 11 · 76879 Bornheim/Germany - product@hornbach.com - www.hornbach.com

EN 12603114
48.201.15

HAND TRUCK ALU KS60

MAXIMALE BELASTING: 60KG

⚠ Maximum Load Capacity: Do not exceed 60 kg.
Always distribute the load evenly on the toe plate; avoid unilateral or pinpoint loading.
The hand truck is intended exclusively for the transport of goods. Do not transport people or animals.
Use the hand truck only on firm, level ground. Avoid uneven surfaces, stairs, or sloping terrain.
Pinch Hazard: When folding and unfolding the handle, ensure hands and fingers do not get caught in the moving parts.
Always pull or push the hand truck at an appropriate speed and avoid sudden, jerky movements.
Do not overload laterally. There is a risk of tipping.
Store the hand truck in a dry place, protected from moisture, to prevent rust and material damage.
Regularly check the wheels and moving parts for secure seating and smooth operation.
Do not use the hand truck if it is damaged.

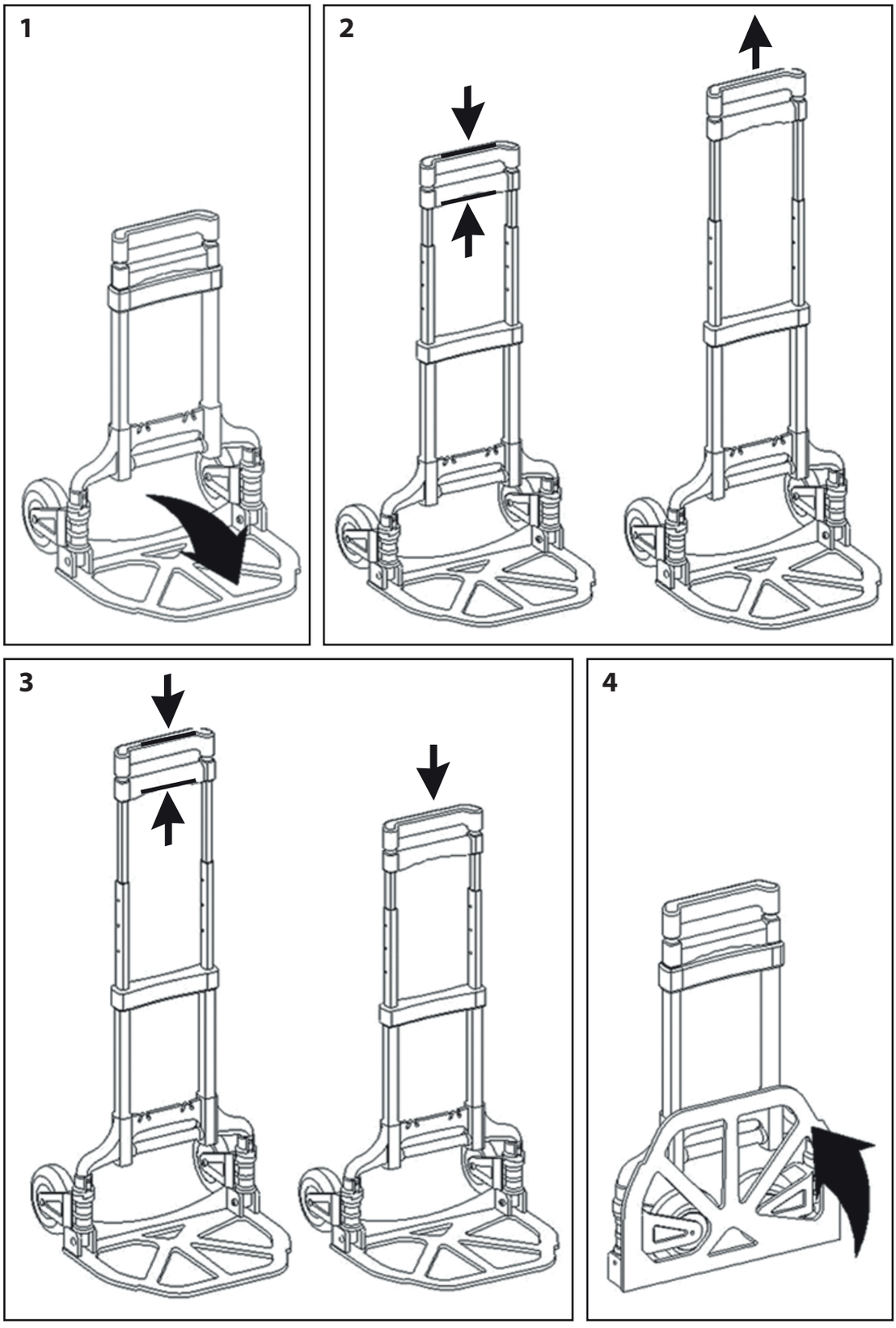

Manufactured for HORNBACH Baumarkt AG - Hornbachstraße 11 · 76879 Bornheim/Germany - product@hornbach.com - www.hornbach.com

NL 12603114
48.201.15

STEEKWAGEN ALU KS60

MAXIMUM LOAD: 60KG

⚠ Maximale draagcapaciteit: Overschrijd 60 kg niet.
Verdeel de last altijd gelijkmatig over de laadschep; vermijd eenzijdige of puntsgewijze belasting.
De steekwagen is uitsluitend bestemd voor het vervoer van goederen. Vervoer geen personen of dieren.
Gebruik de steekwagen alleen op een stevige, vlakke ondergrond. Vermijd oneffenheden, trappen of hellend terrein.
Knelgevaar: Let er bij het in- en uitklappen van de handgreep op dat handen en vingers niet in de bewegende delen komen.
Trek of duw de steekwagen altijd met een aangepaste snelheid en vermijd schokkerige bewegingen.
Niet zijdelings overbelasten. Er bestaat gevaar voor kantelen.
Bewaar de steekwagen droog en beschermd tegen vocht, om roest en materiaalschade te voorkomen.
Controleer regelmatig de wielen en bewegende delen op stevige bevestiging en soepele werking.
Gebruik de steekwagen niet als deze beschadigd is.

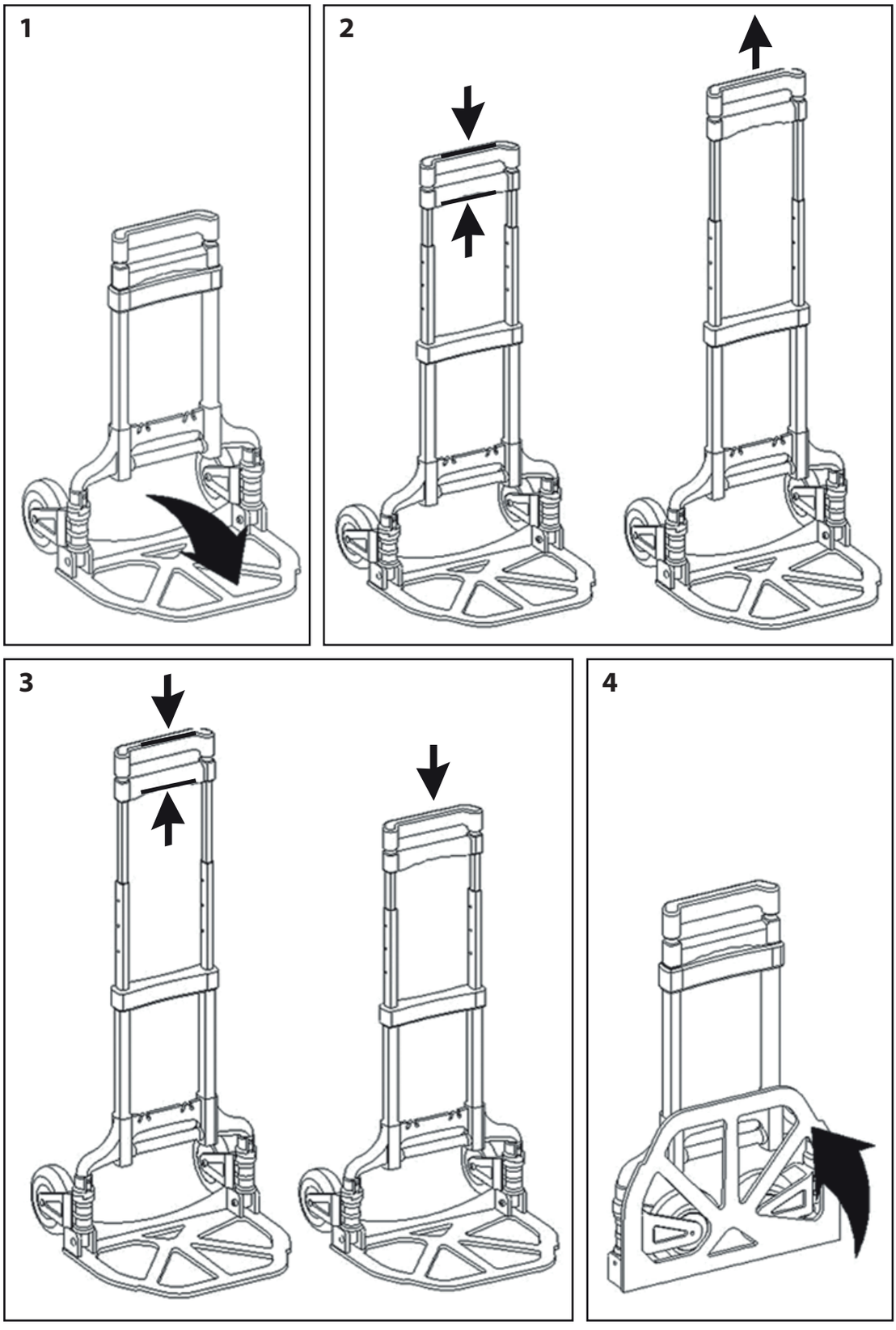

Vervaardigd voor HORNBACH Baumarkt AG - Hornbachstraße 11 · 76879 Bornheim/Germany - product@hornbach.com - www.hornbach.com

SE 12603114
48.201.15

TRANSPORTKÄRRA ALU KS60

MAXIMAL BELASTNING: 60KG

⚠ Maximal lastkapacitet: Överskrid inte 60 kg.
Fördela alltid lasten jämnt på skoveln; undvik ensidig eller punktvis belastning.
Transportkärran är uteslutande avsedd för transport av gods. Transportera inte personer eller djur.
Använd endast transportkärran på fasta, jämna underlag. Undvik ojämnheter, trappor eller sluttande terräng.
Risk för klämskada: Vid upp- och hopfällning av handtaget, se till att händer och fingrar inte fastnar i de rörliga delarna.
Dra eller skjut alltid transportkärran med anpassad hastighet och undvik ryckiga rörelser.
Överbelasta inte i sidled. Det finns risk för tippning.
Förvara transportkärran torr, skyddad från fukt, för att förhindra rost och materialskador.
Kontrollera regelbundet hjulen och de rörliga delarna för säker fastsättning och lättgående funktion.
Använd inte transportkärran om den är skadad.

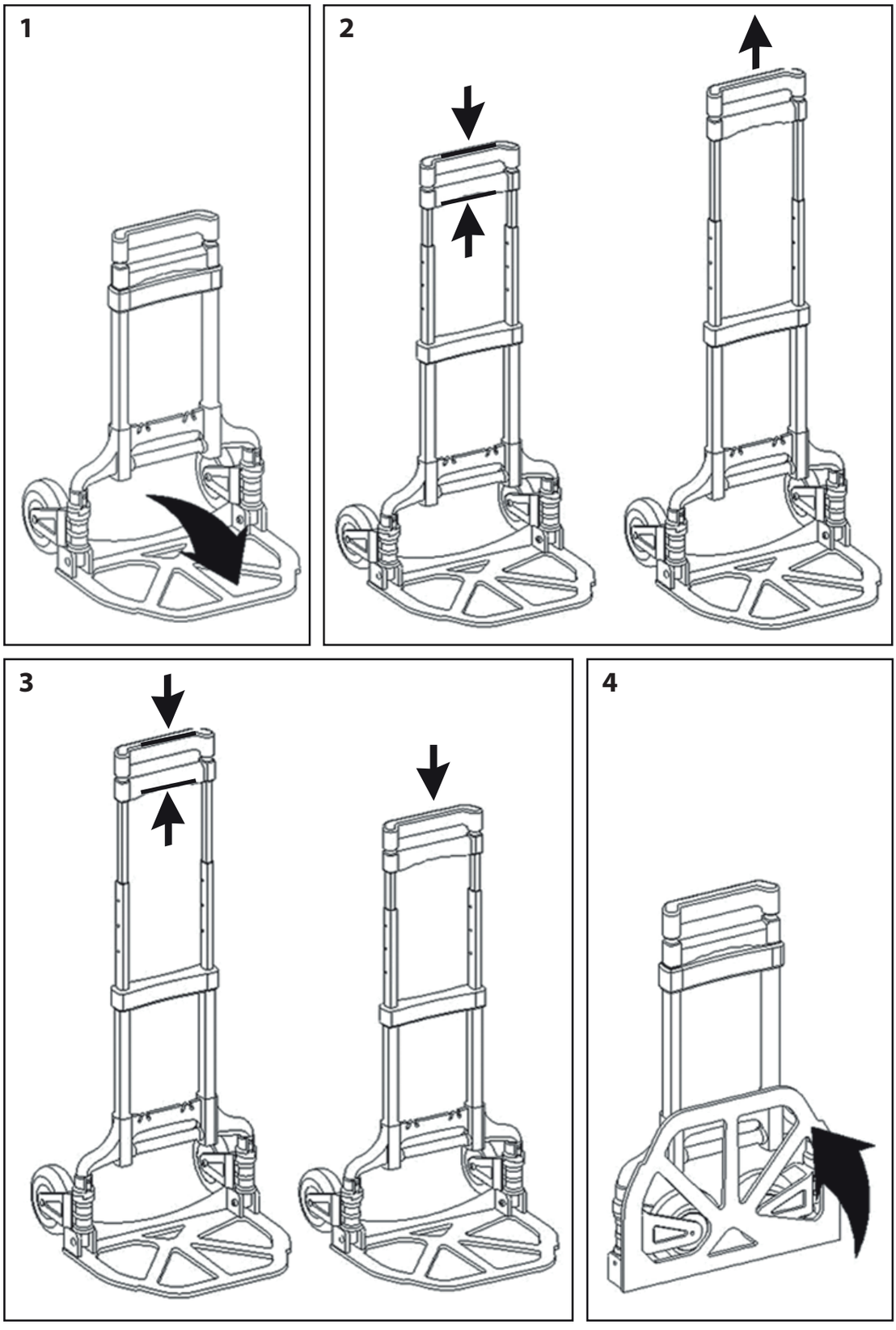

CZ 12603114
48.201.15

RUDL HLINIK ALU KS60

MAXIMÁLNÍ ZATÍŽENÍ: 60KG

⚠ Maximální nosnost: Nepřekračujte 60 kg.
Zátěž rozkládejte vždy rovnoměrně na lopatě; vyhněte se jednostrannému nebo bodovému zatížení.
Rudl je určen výhradně k přepravě zboží. Nepřepravujte v něm osoby ani zvířata.
Používejte rudl pouze na pevném, rovném podkladu. Vyhněte se nerovnostem, schodům nebo svažitému terénu.
Nebezpečí skřípnutí: Při rozkládání a skládání rukojeti dbejte na to, aby se ruce a prsty nedostaly do pohyblivých částí.
Rudl táhněte nebo tlačte vždy přiměřenou rychlostí a vyhněte se trhavým pohybům.
Nepřetěžujte rudl do stran. Hrozí nebezpečí převrácení.
Skladujte rudl v suchu, chráněný před vlhkostí, abyste předešli korozi a poškození materiálu.
Pravidelně kontrolujte kolečka a pohyblivé části z hlediska pevného usazení a hladkého chodu.
Nepoužívejte rudl, pokud je poškozen.

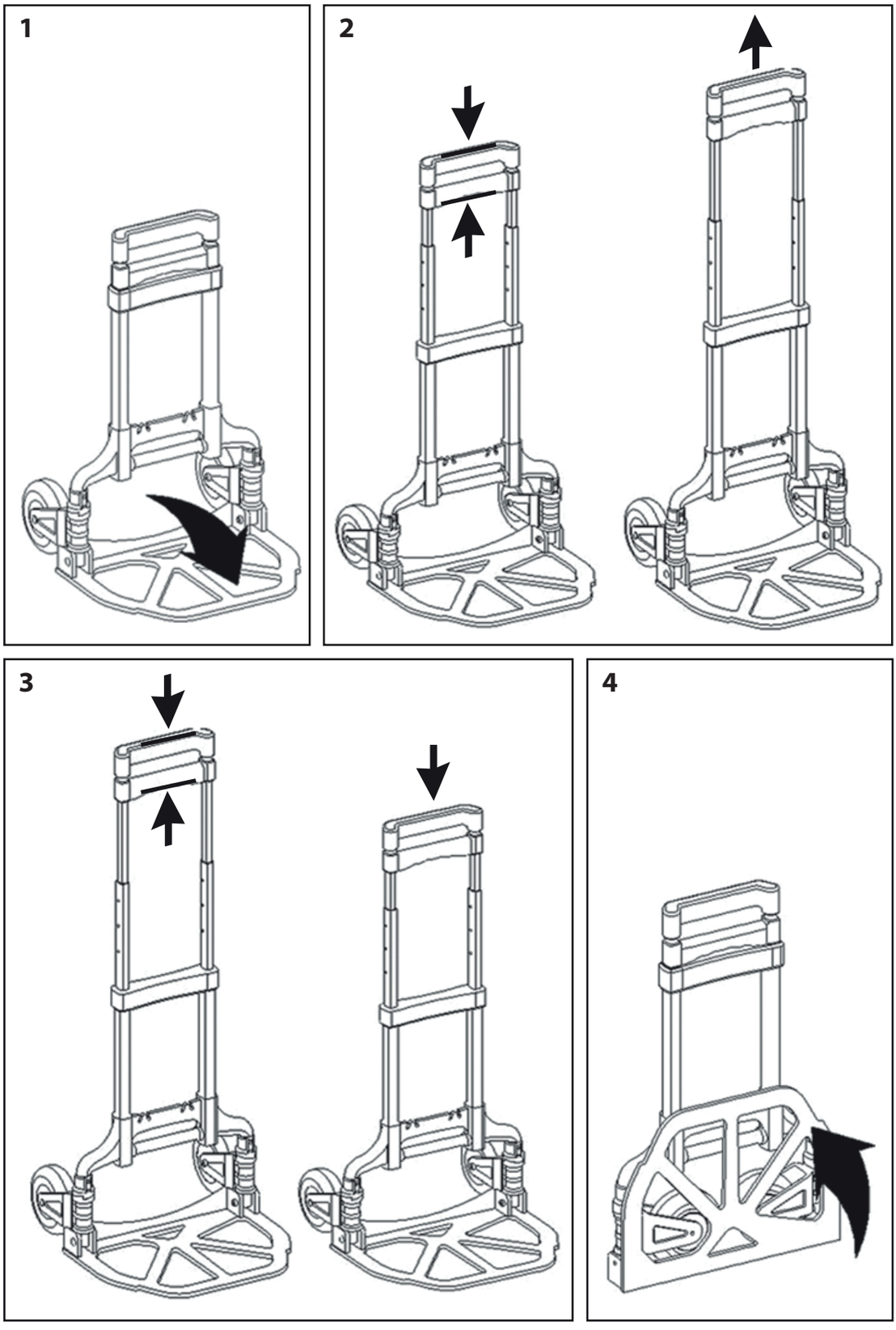

SK 12603114
48.201.15

RUDLA HLINIK ALU KS60

MAXIMÁLNE ZAŤAŽENIE: 60KG

⚠ Maximálna nosnosť: Neprekračujte 60 kg.
Náklad vždy rozložte rovnomerne na lopate; vyhnite sa jednostrannému alebo bodovému zaťaženiu.
Rudla je určená výhradne na prepravu tovaru. Neprepravujte v nej osoby ani zvieratá.
Používajte rudlu len na pevnom, rovnom podklade. Vyhnite sa nerovnostiam, schodom alebo svahovitému terénu.
Nebezpečenstvo privretia: Pri rozkladaní a skladaní rukoväte dbajte na to, aby sa ruky a prsty nedostali do pohyblivých častí.
Ťahajte alebo tlačte rudlu vždy primeranou rýchlosťou a vyhnite sa trhavým pohybom.
Nepreťažujte rudlu do strán. Hrozí nebezpečenstvo prevrhnutia.
Skladujte rudlu v suchu, chránenú pred vlhkosťou, aby ste predišli hrdzaveniu a poškodeniu materiálu.
Pravidelne kontrolujte kolieska a pohyblivé časti z hľadiska pevného uchytenia a hladkého chodu.
Nepoužívajte rudlu, ak je poškodená.

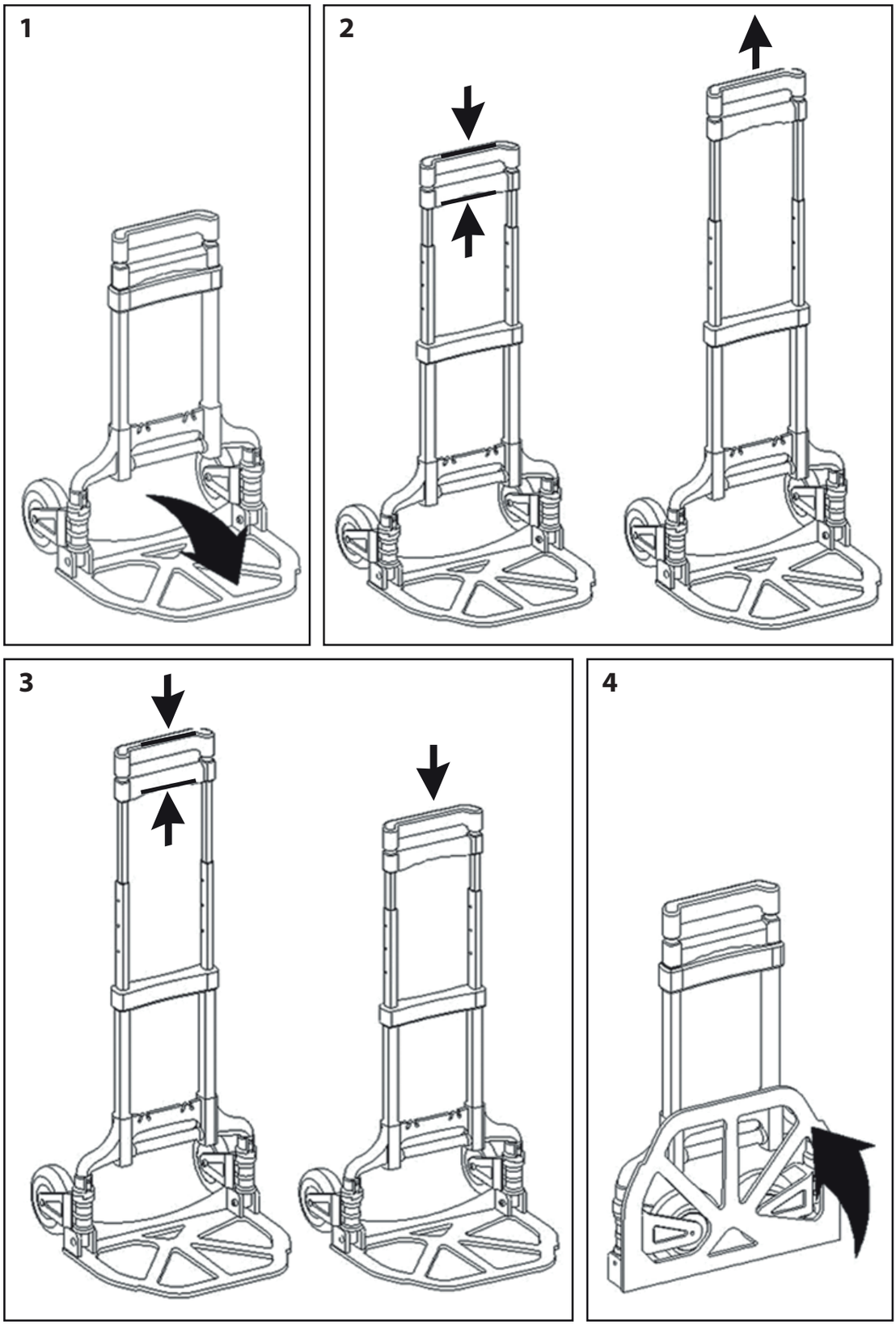

Vyrobené pre HORNBACH Baumarkt AG - Hornbachstraße 11 · 76879 Bornheim/Germany - product@hornbach.com - www.hornbach.com

RO 12603114
48.201.15

CARUCIOR TRANSPORT ALU KS60

SARCINĂ MAXIMĂ: 60KG

⚠ Capacitate maximă de încărcare: Nu depășiți 60 kg.
Distribuiți întotdeauna sarcina uniform pe lopată; evitați încărcarea unilaterală sau punctuală.
Căruciorul este destinat exclusiv transportului de mărfuri. Nu transportați persoane sau animale.
Utilizați căruciorul numai pe suprafețe ferme și plane. Evitați denivelările, scările sau terenul în pantă.
Pericol de strivire/prindere: La deschiderea și plierea mânerului, asigurați-vă că mâinile și degetele nu pătrund în părțile mobile.
Trageți sau împingeți căruciorul întotdeauna cu o viteză adaptată și evitați mișcările bruște.
Nu supraîncărcați lateral. Există un pericol de răsturnare.
Depozitați căruciorul într-un loc uscat, ferit de umiditate, pentru a preveni rugina și deteriorarea materialului.
Verificați regulat roțile și părțile mobile pentru a vă asigura de fixarea fermă și funcționarea ușoară.
Nu utilizați căruciorul dacă este deteriorat.

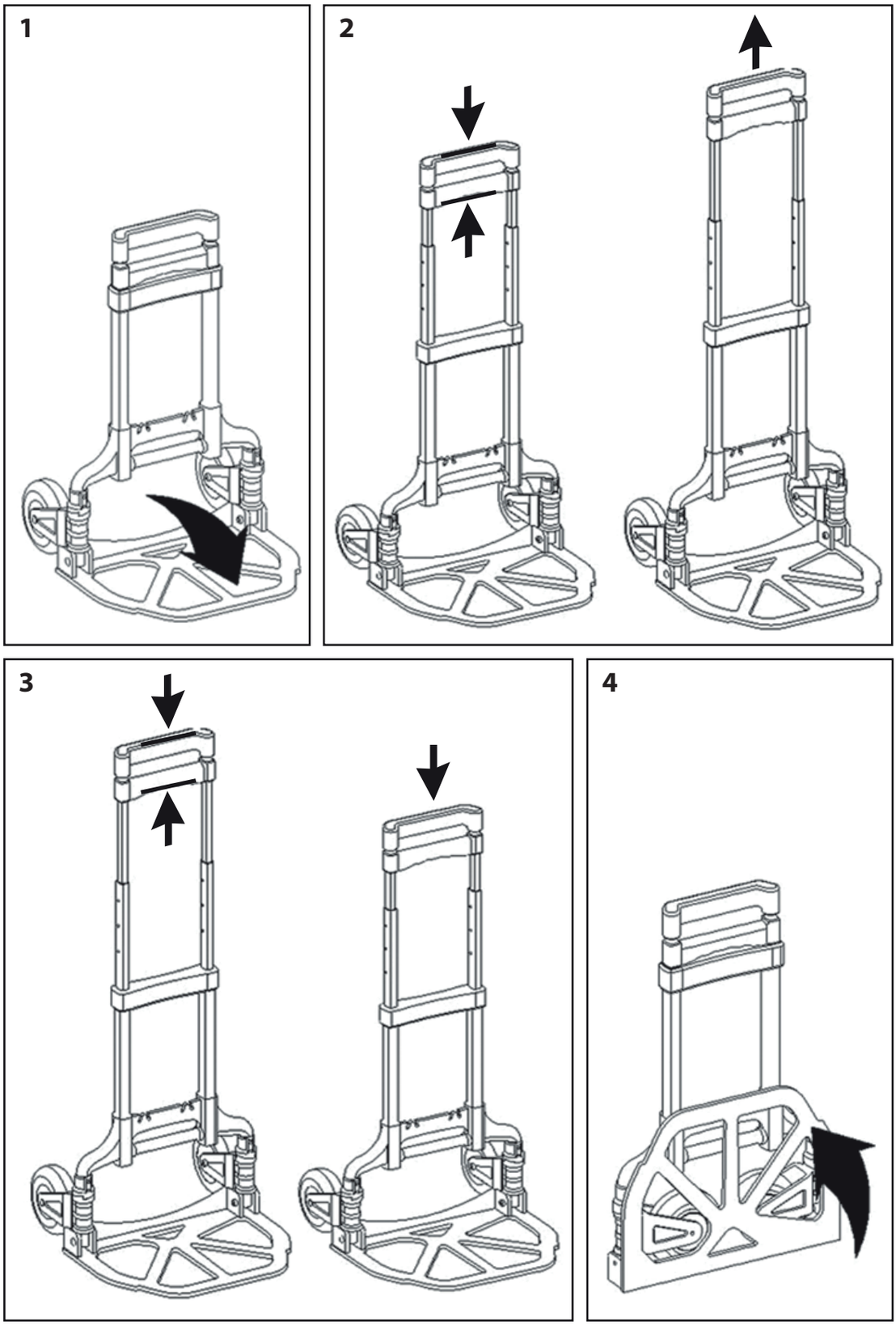

Fabricat pentru HORNBACH Baumarkt AG - Hornbachstraße 11 · 76879 Bornheim/Germany - product@hornbach.com - www.hornbach.com