15°-90°

Z-WAVE PLUS

FAKRO

FTP-V Z-Wave, FTP-X Z-Wave
FTU-V Z-Wave, FTU-X Z-Wave
FTW-V Z-Wave, FTW-X Z-Wave

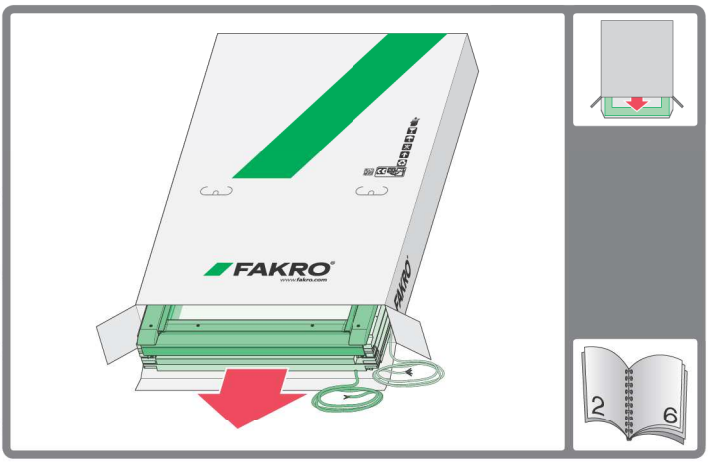

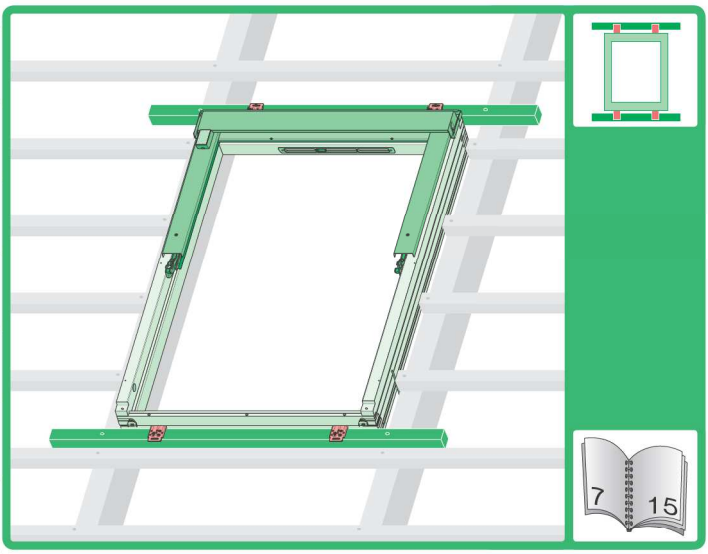

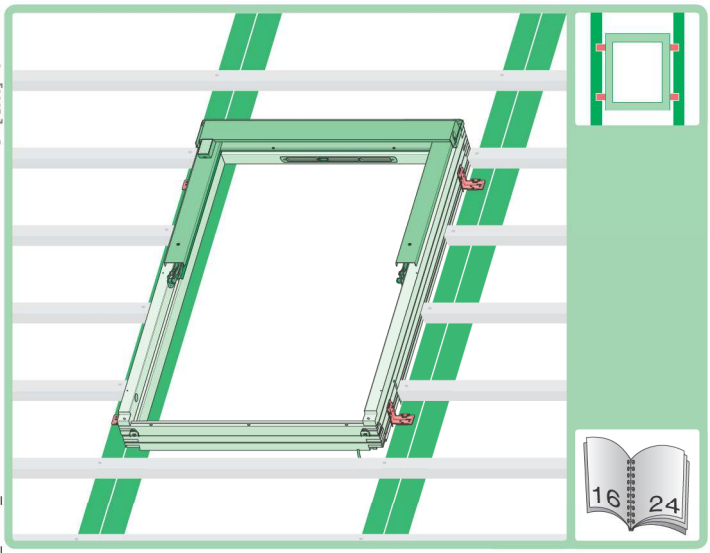

NC 1JF_FTP-V Z-Wave_23.02.07_FAKRO_KB3028

T20

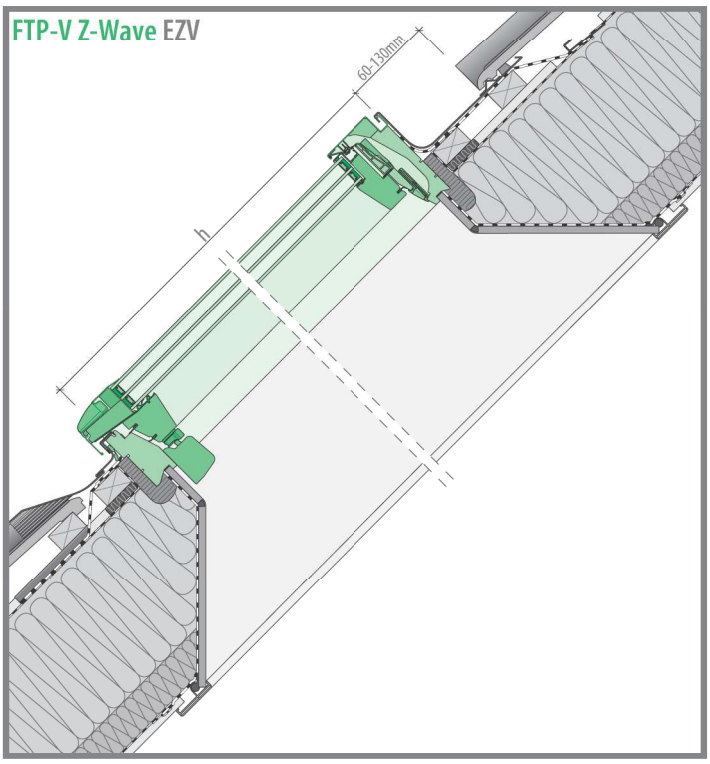
FTP-V Z-Wave EZV
60-130mm
h

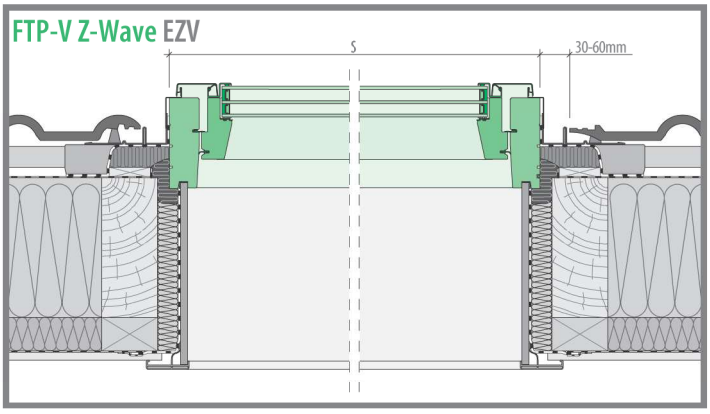
FTP-V Z-Wave EZV
s
30-60mm

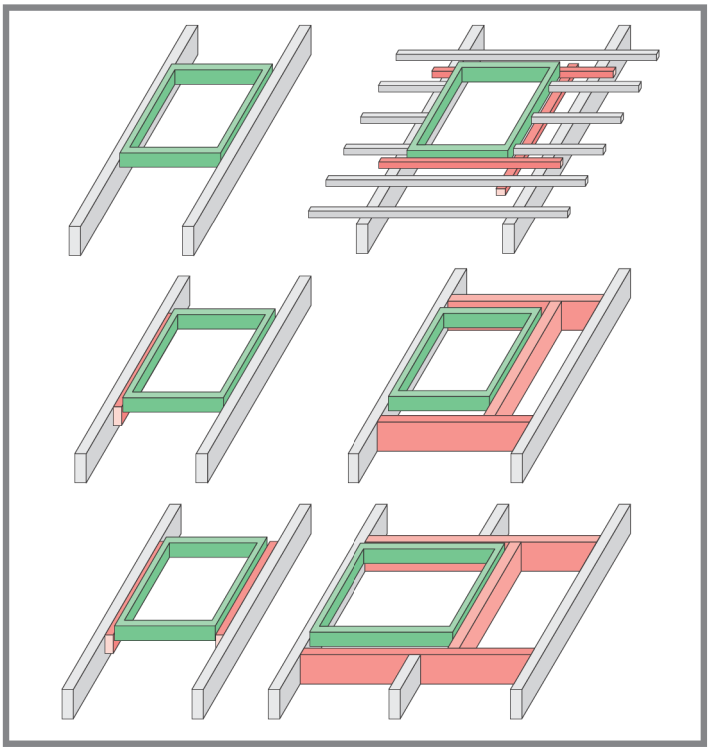

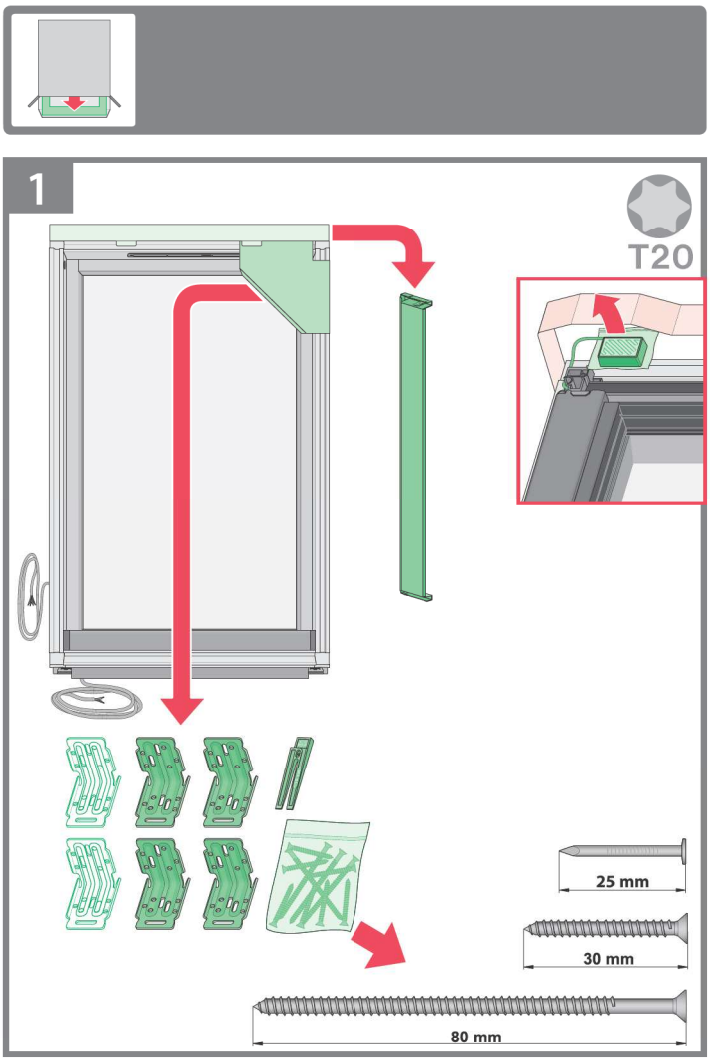
1
T20
25 mm
30 mm
80 mm

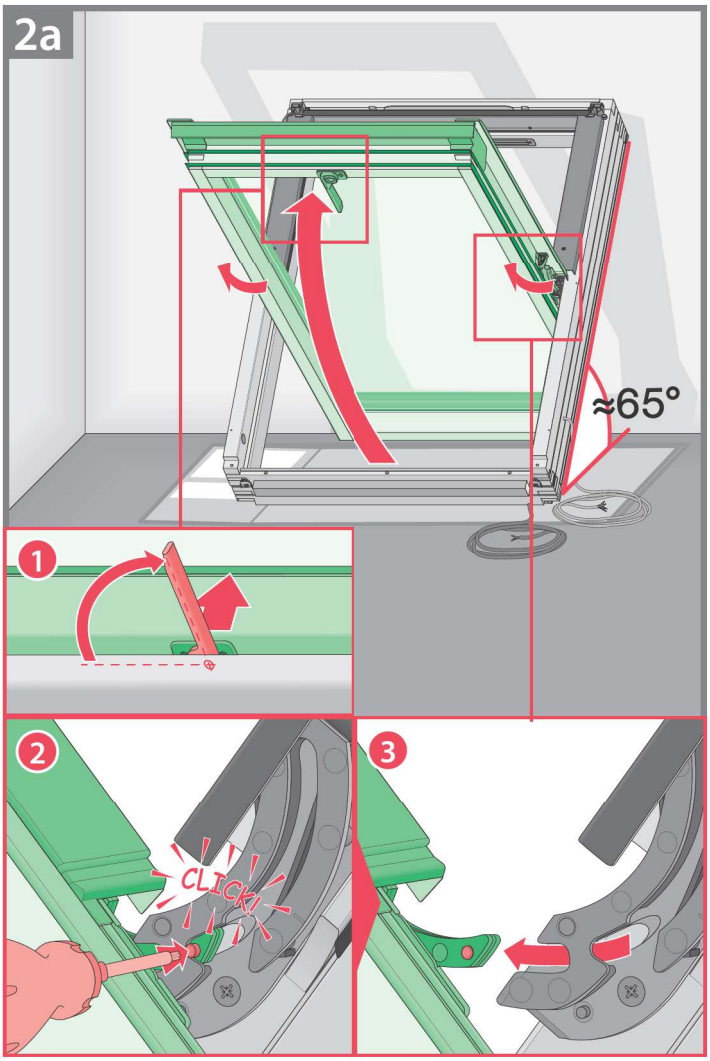
2a
≈65°
1
2
CLICK!
3

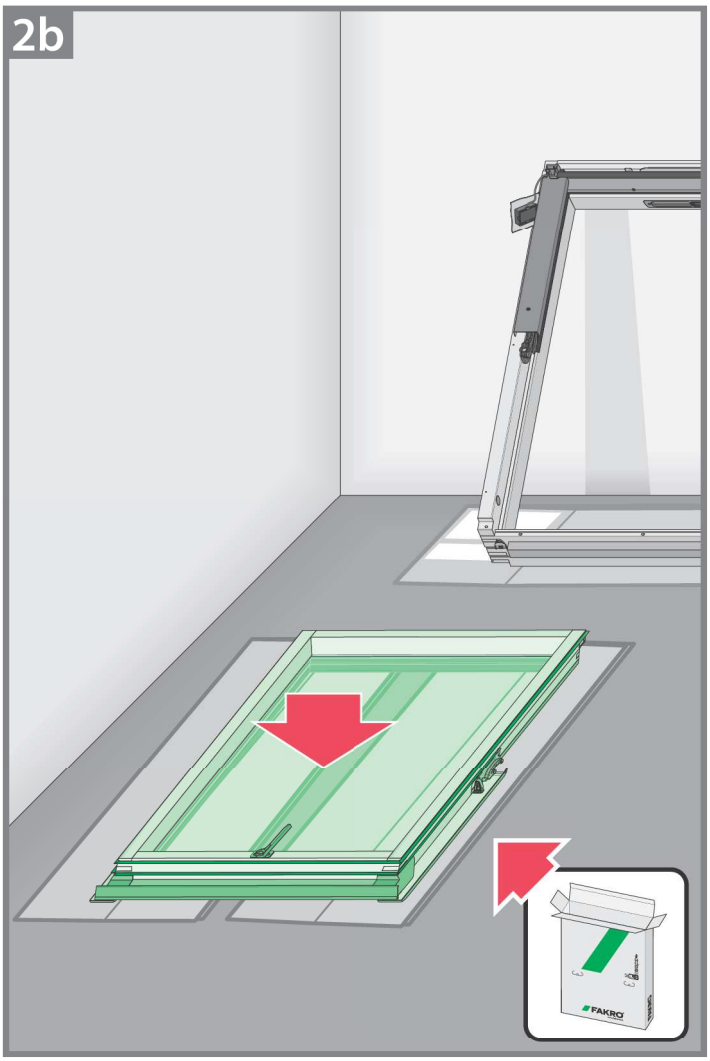
2b
FAKRO

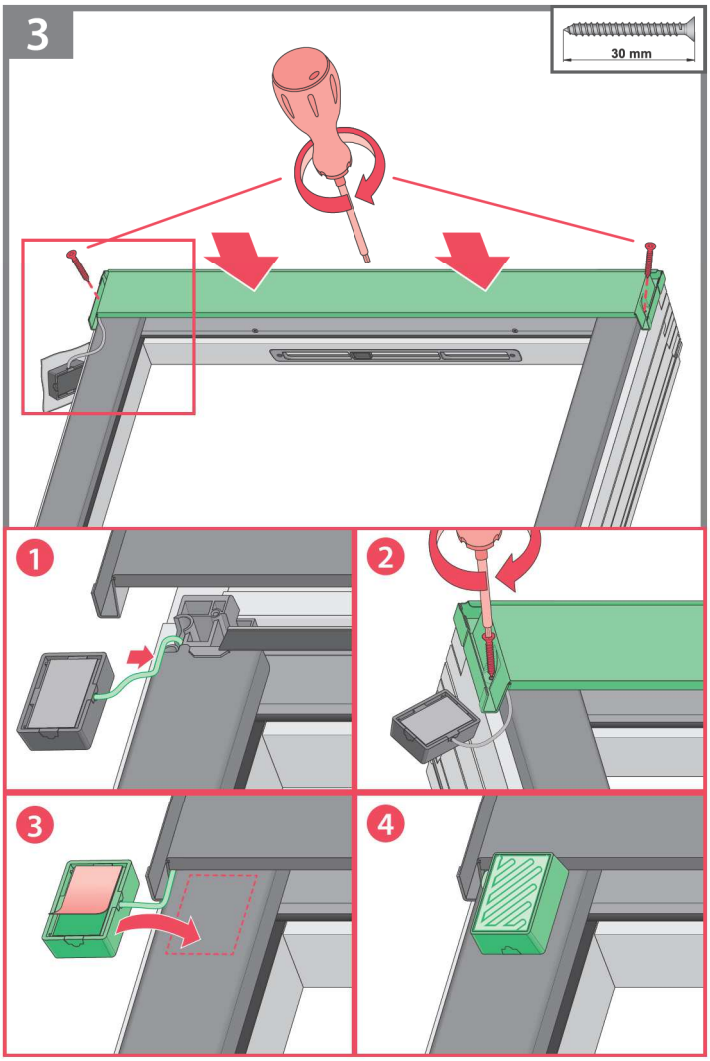
3
30 mm
1
2
3
4

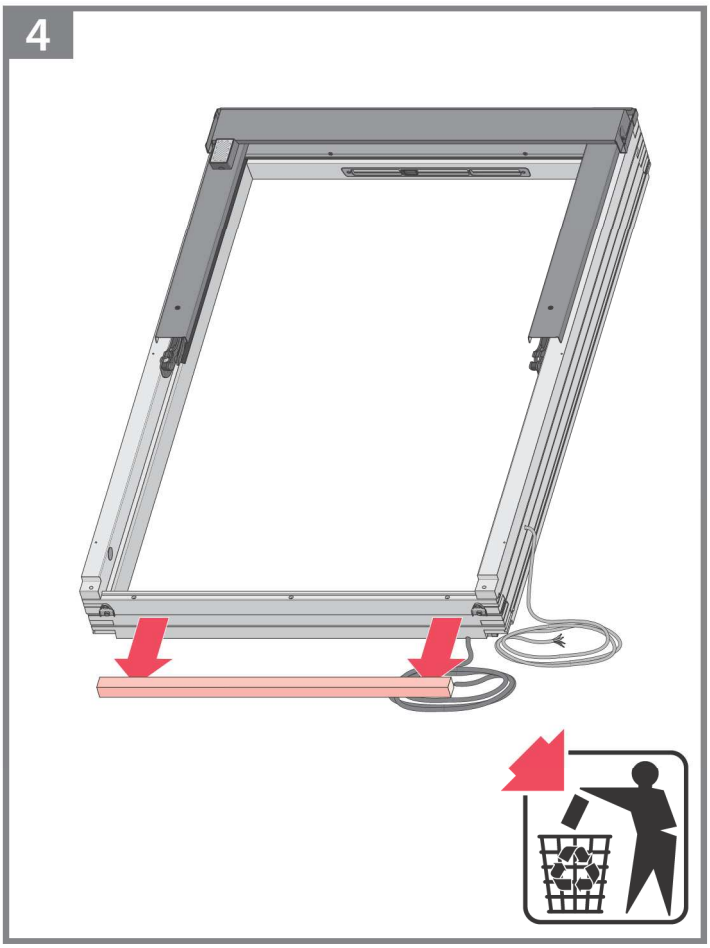
4

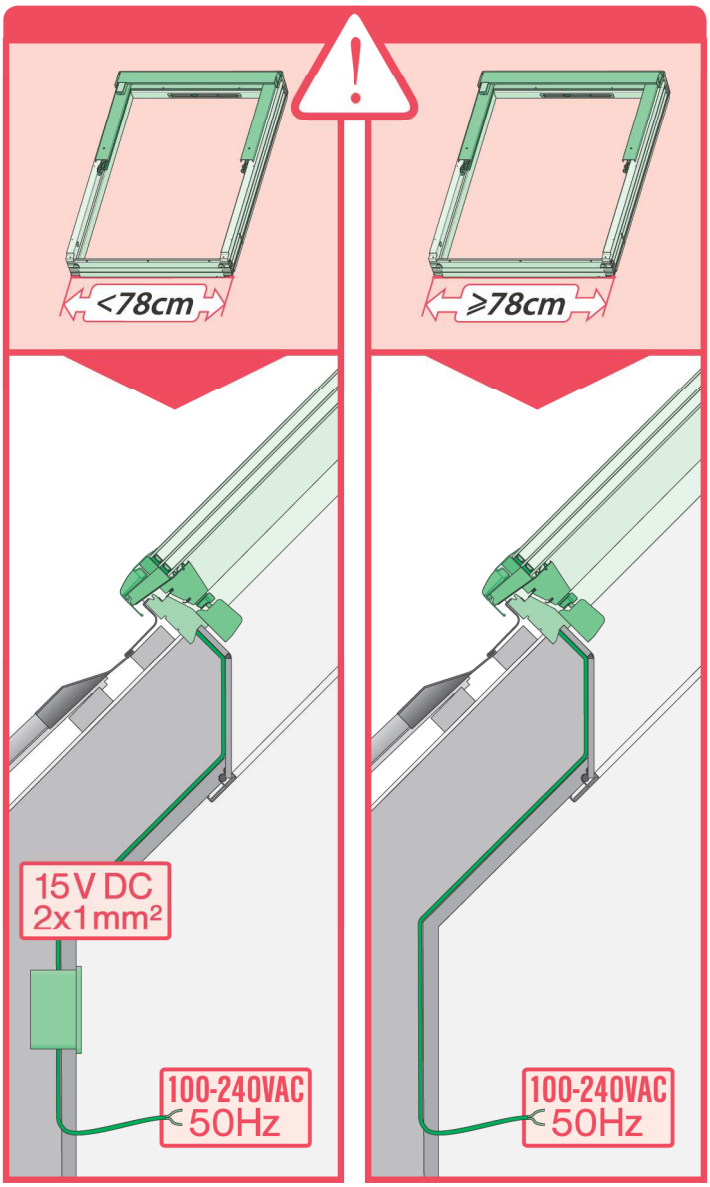
<78cm
≥78cm
15V DC
2x1mm²
100-240VAC
50Hz
100-240VAC
50Hz

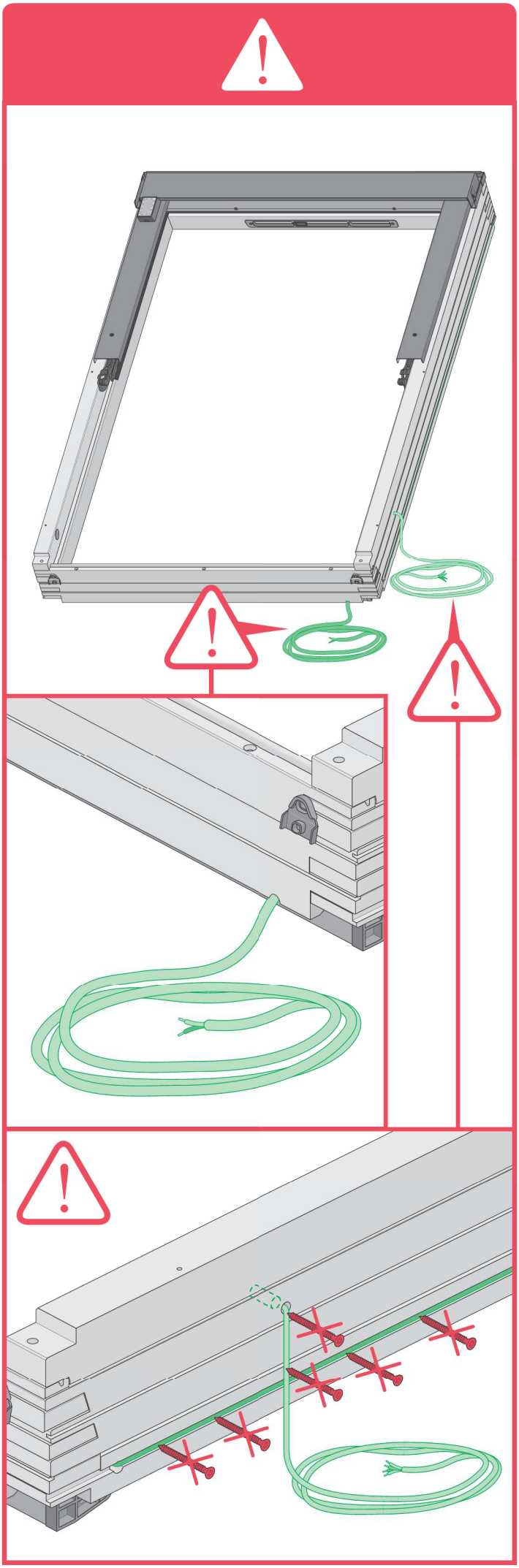

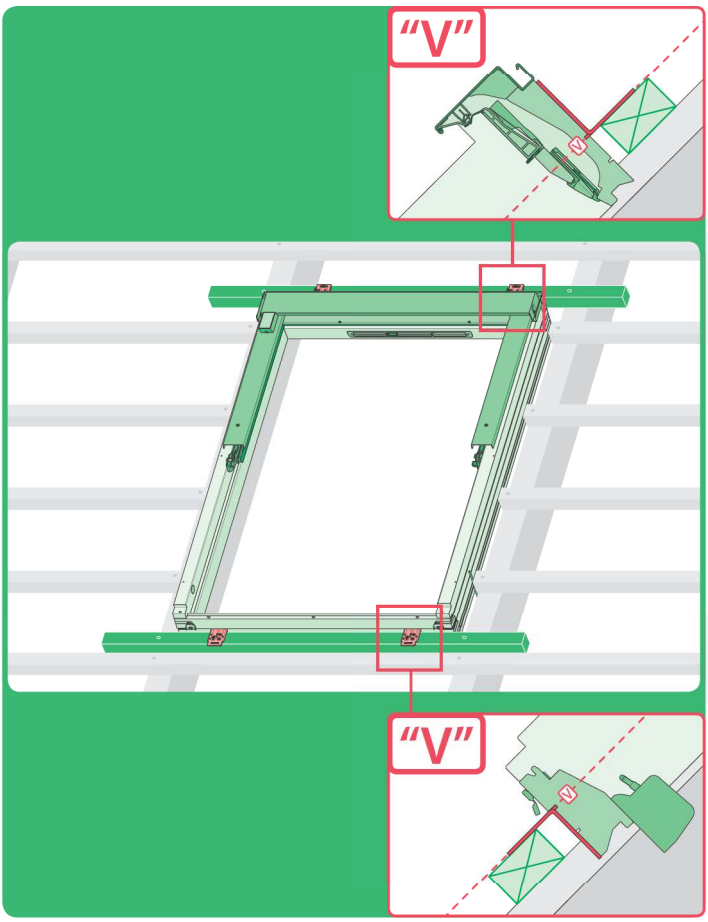

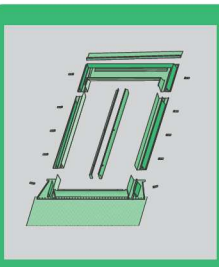	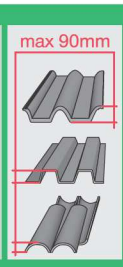	-	-	-
		EHV	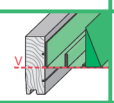	
		-	-	-
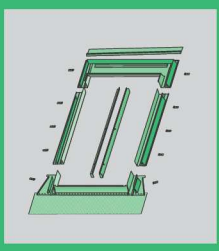	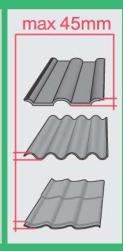	-	-	-
		EZV	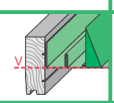	
		-	-	-
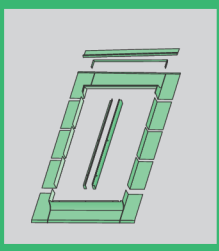	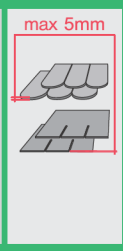	-	-	-
		ELV	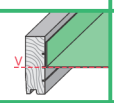	
		-	-	-
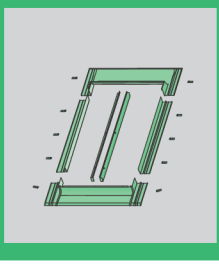	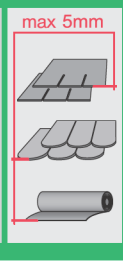	-	-	-
		ESV	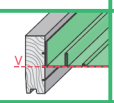	
		-	-	-

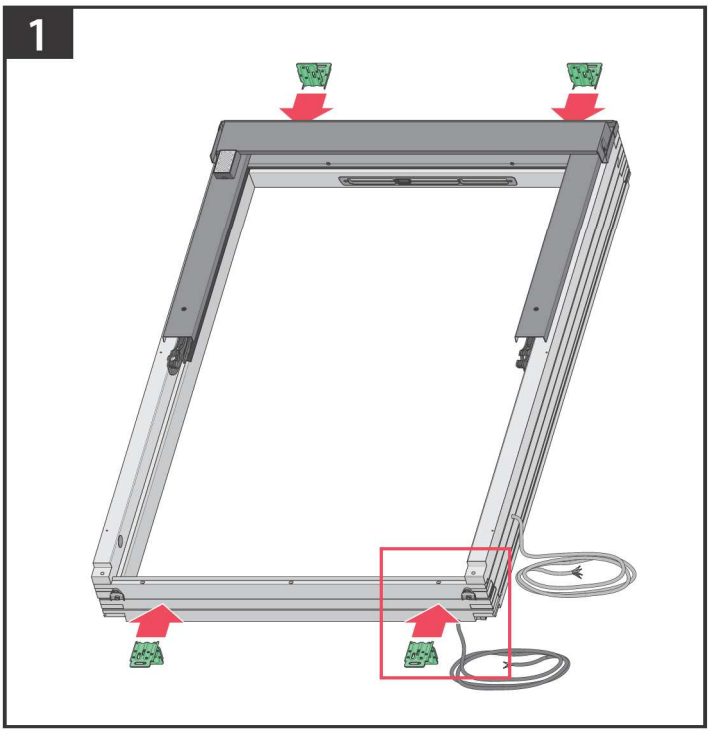
1

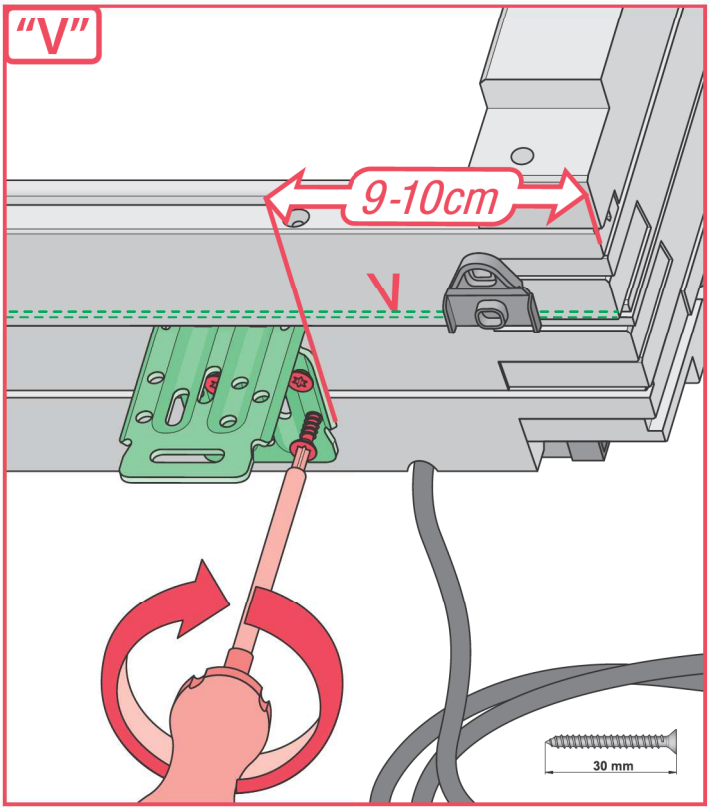
"V"
9-10cm
V
30 mm

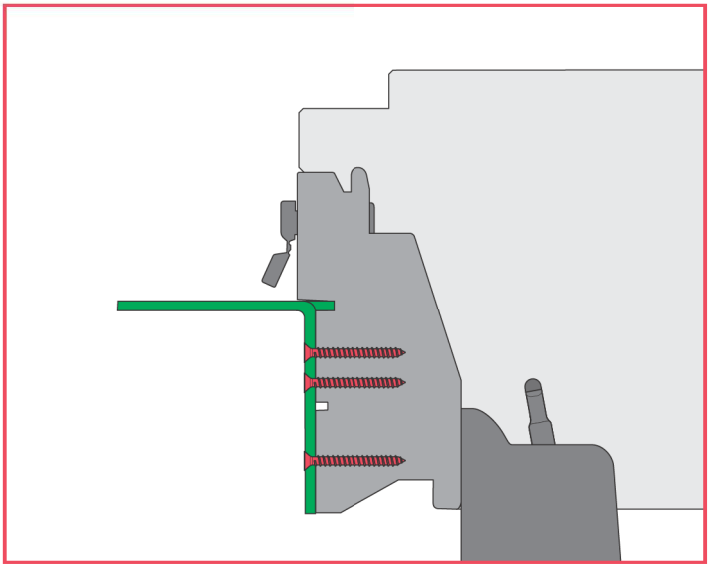

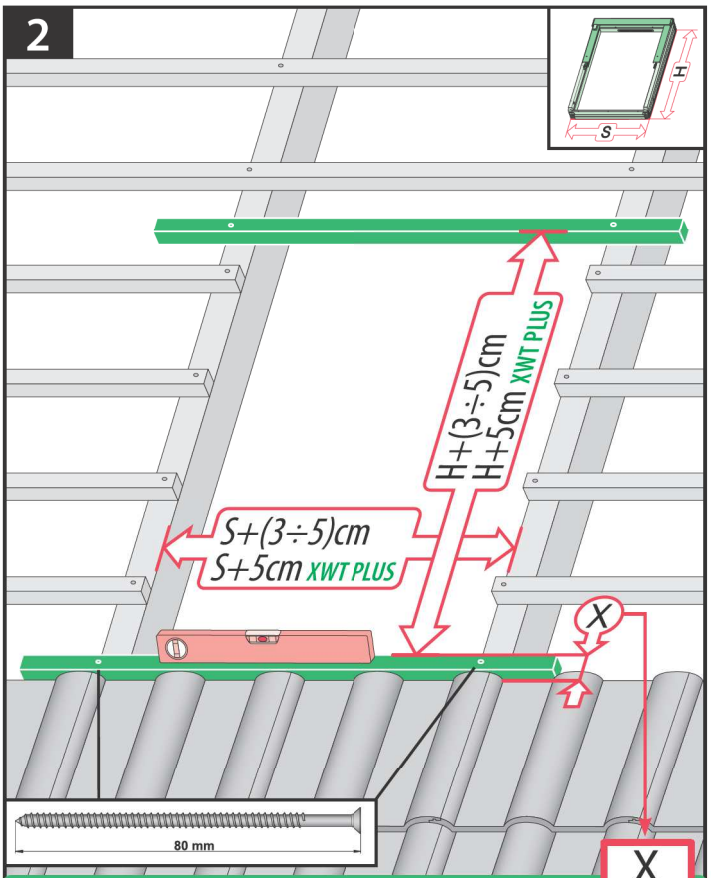

		X
max 90mm	EHV	7-10cm
max 45mm	EZV	6-8cm
380-420mm 12-16mm	EGV	6cm
380-420mm 12-16mm	EPV	6cm
max 5mm (V) max 15mm (N)	ELV	0-2cm
	EEV	0-2cm

ELV

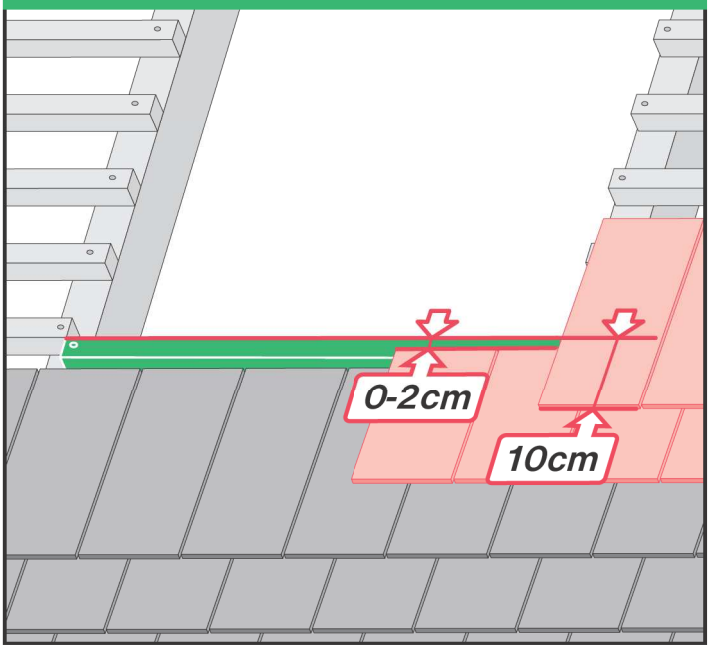

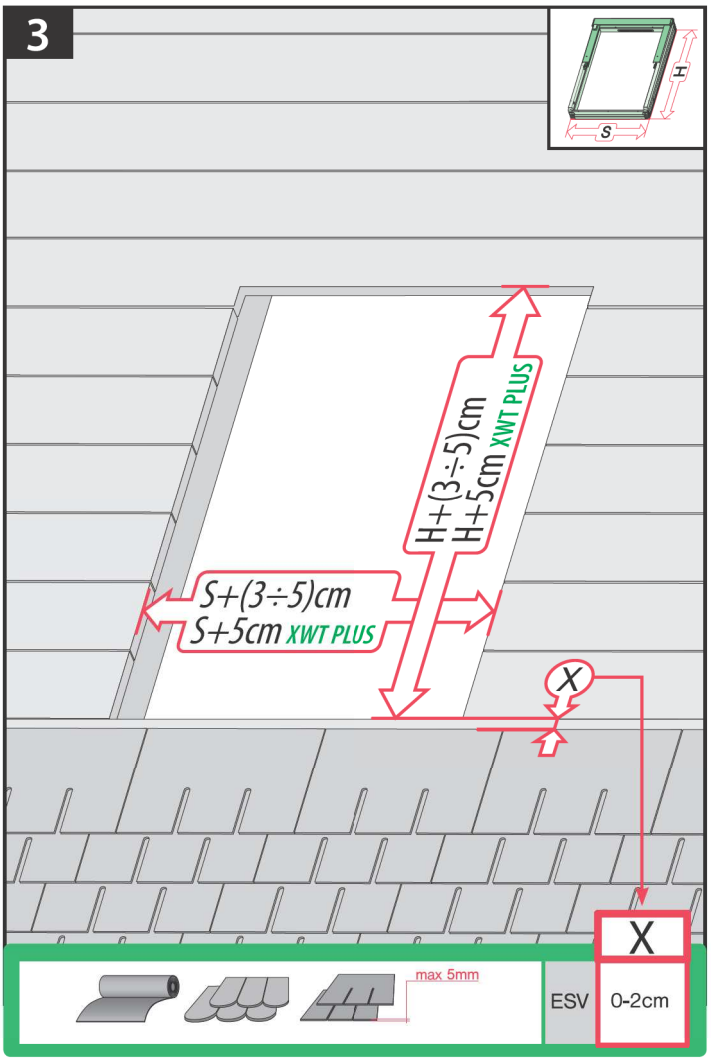
3
H
S
H+(3÷5)cm
H+5cm XWT PLUS
S+(3÷5)cm
S+5cm XWT PLUS
X
X
max 5mm
ESV
0-2cm

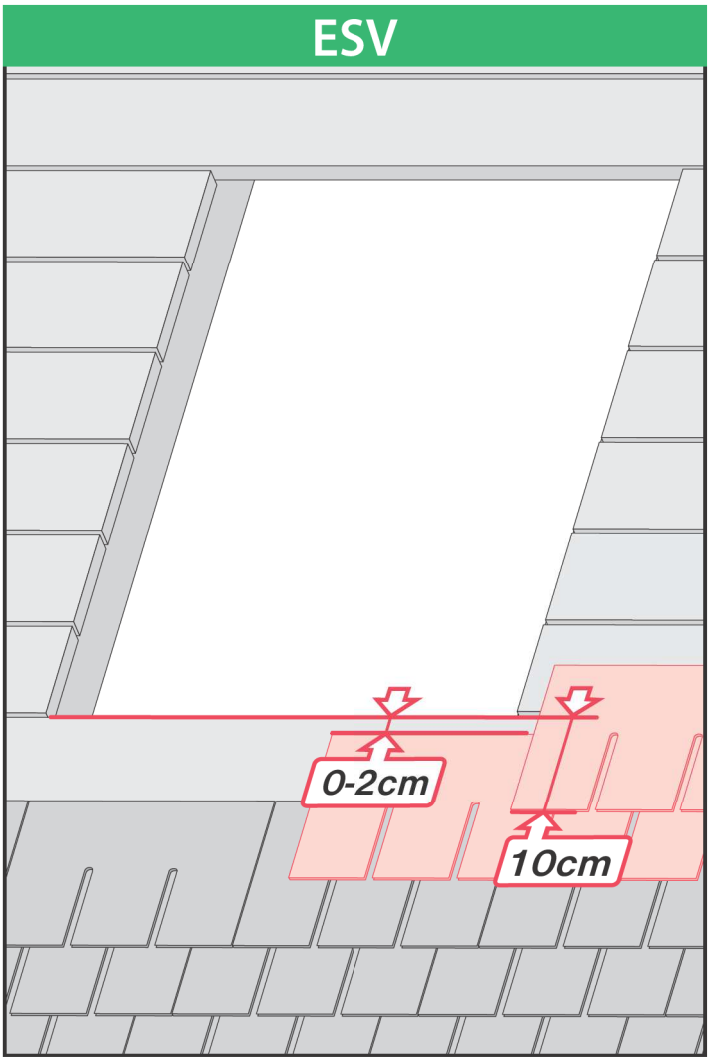
ESV
0-2cm
10cm

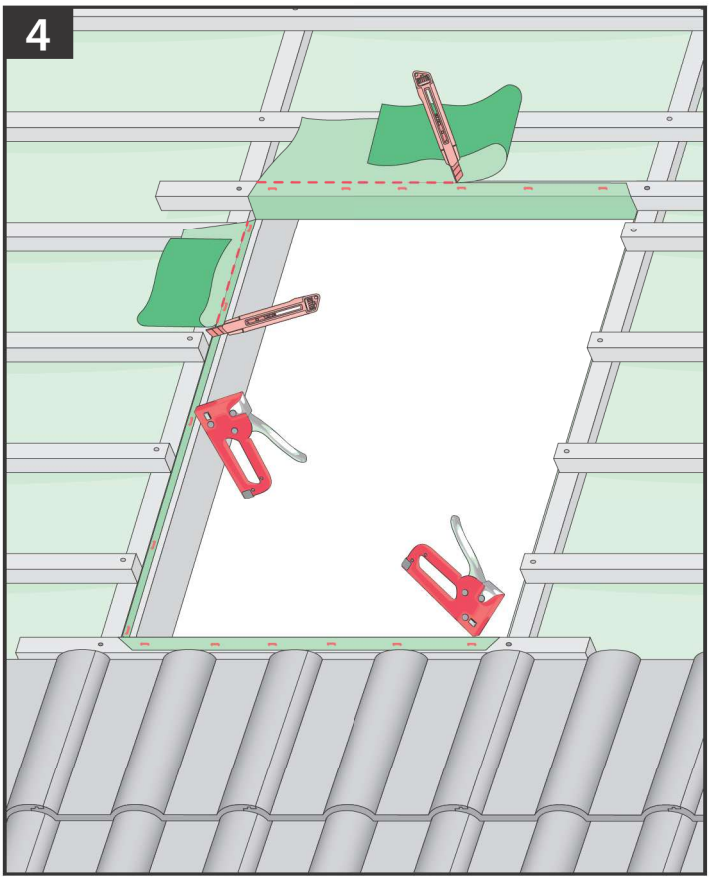
4

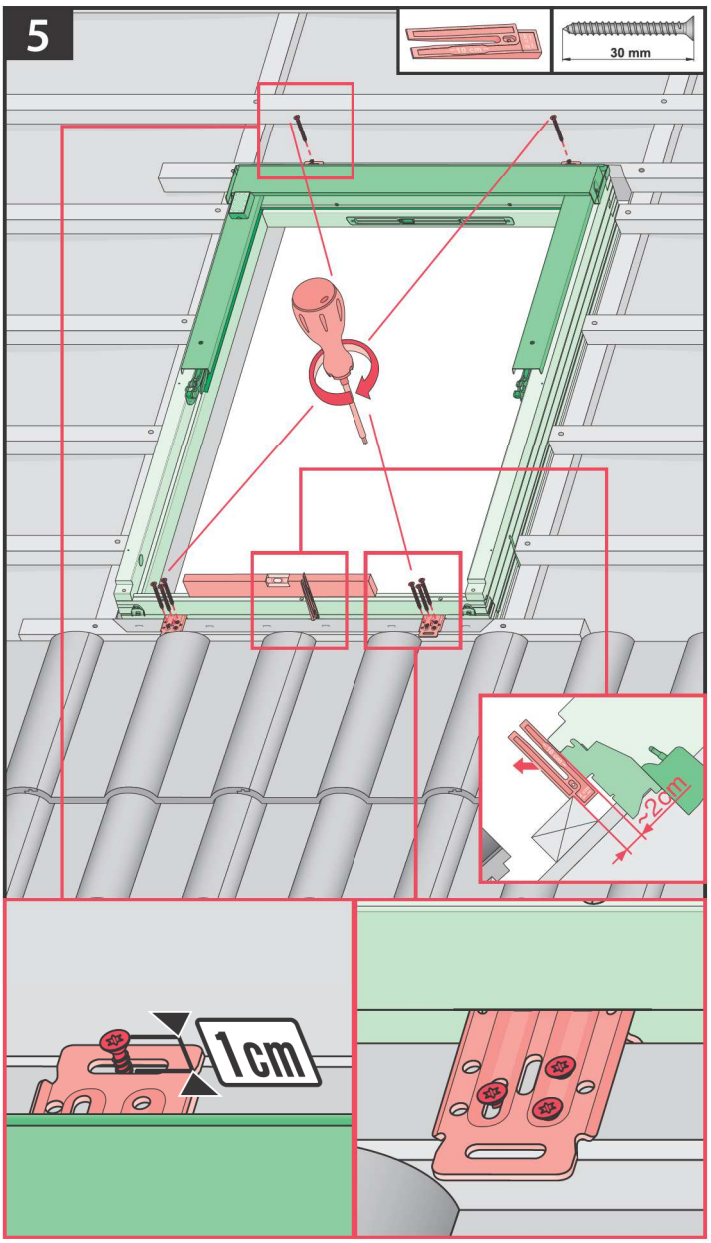
5
30 mm
~2cm
1cm

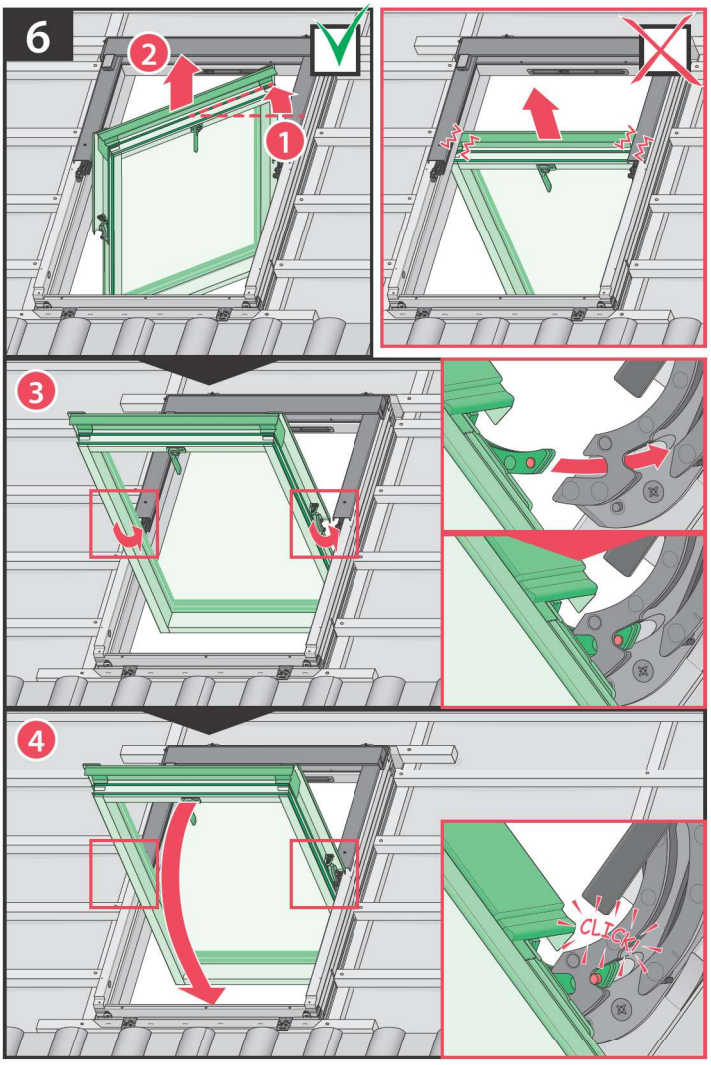
6
2
1
3
4
CLICK

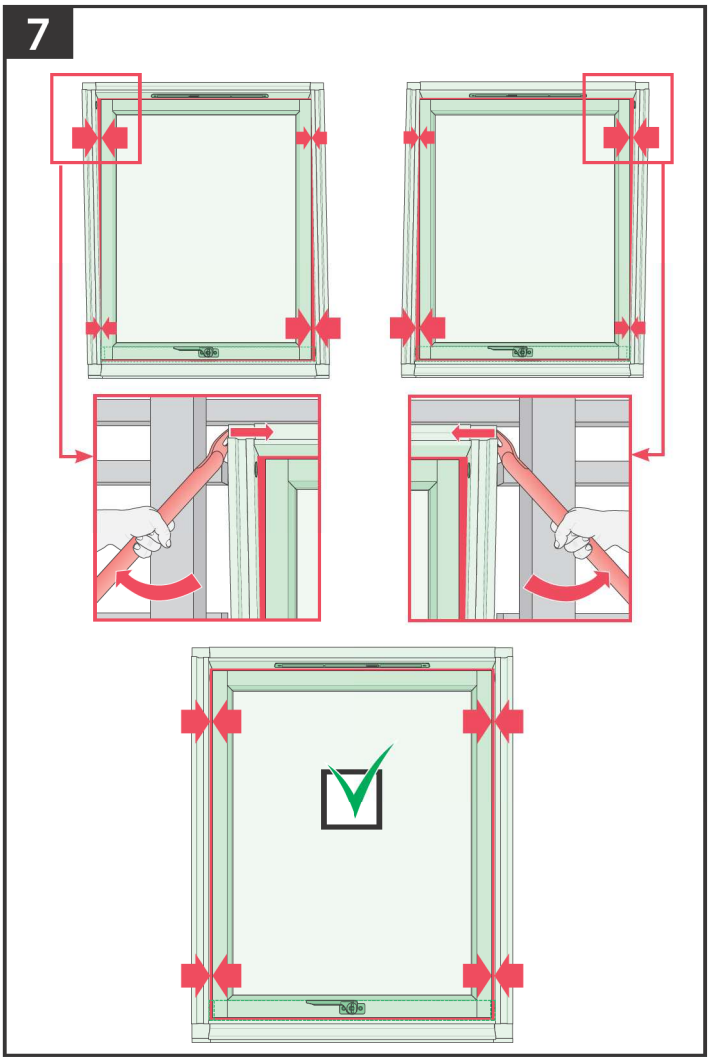
7

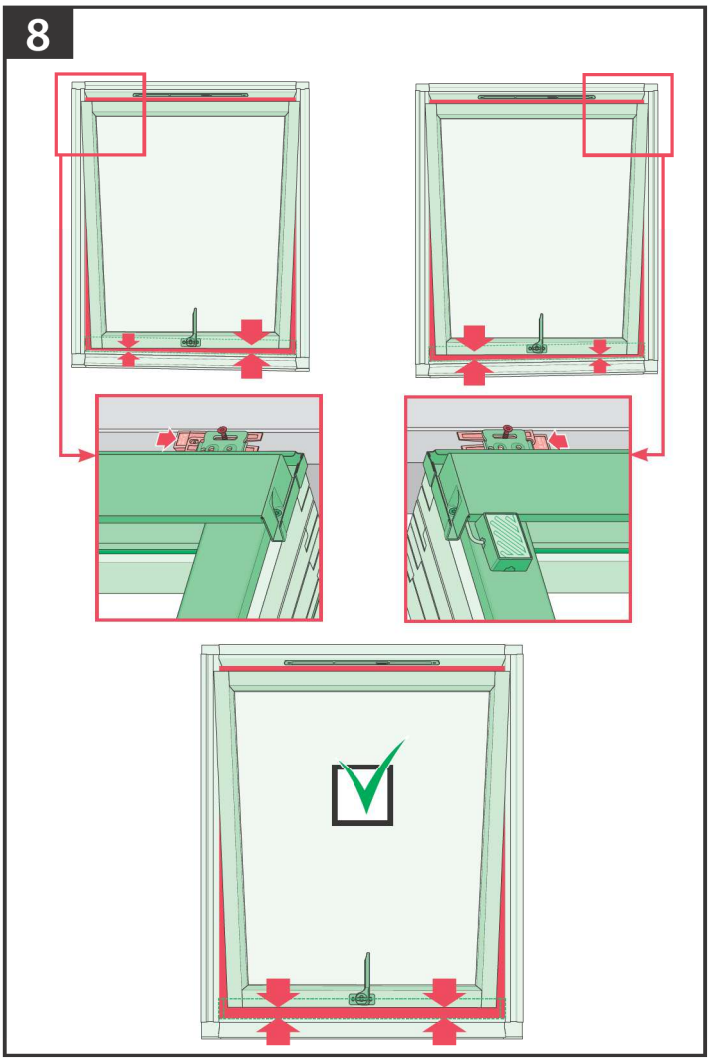
8

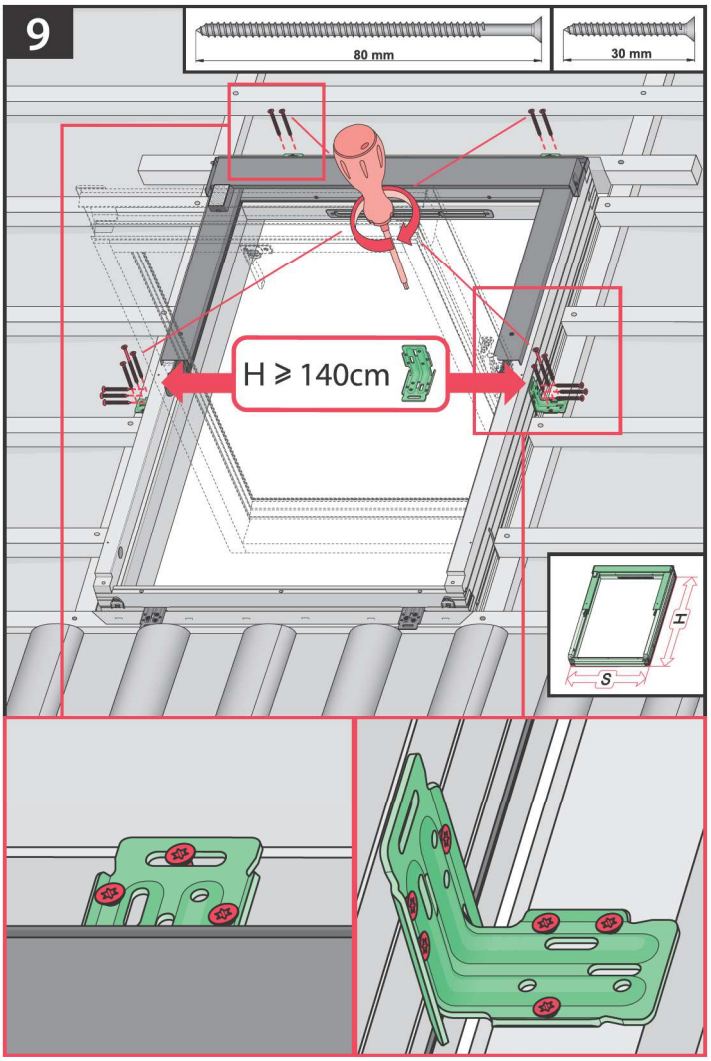
9
80 mm
30 mm
H ≥ 140cm
I
S

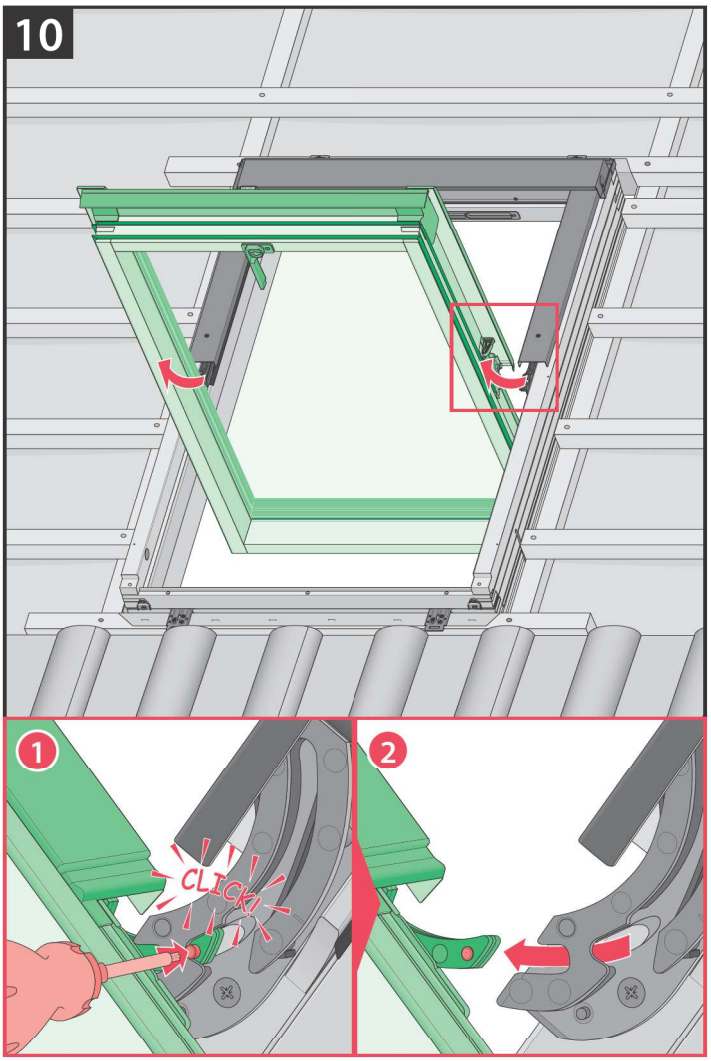
10
1
CLICK!
2

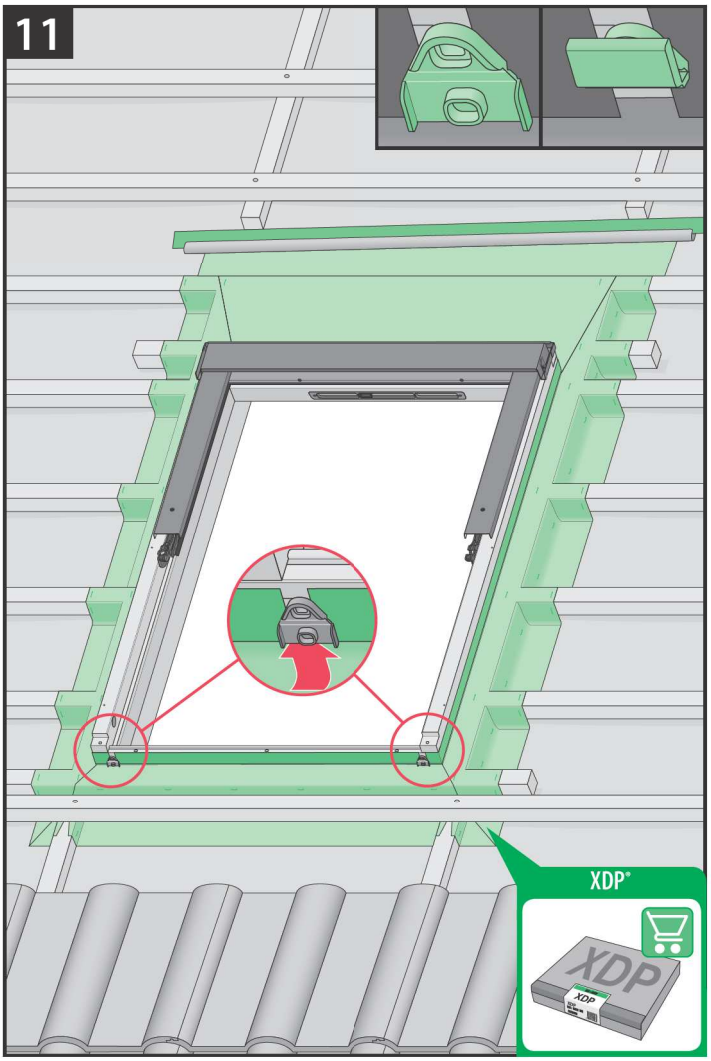
11
XDP®
XDP

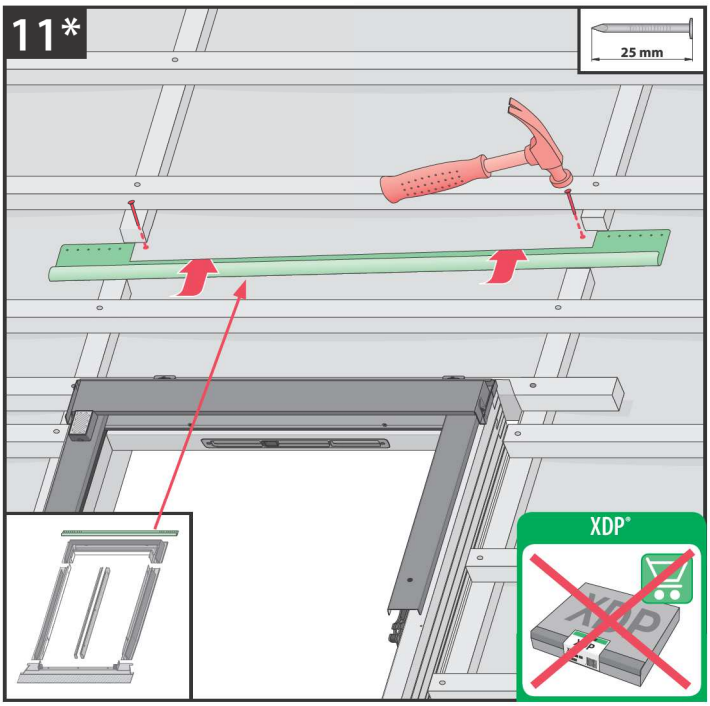
11*
25 mm
XDP®

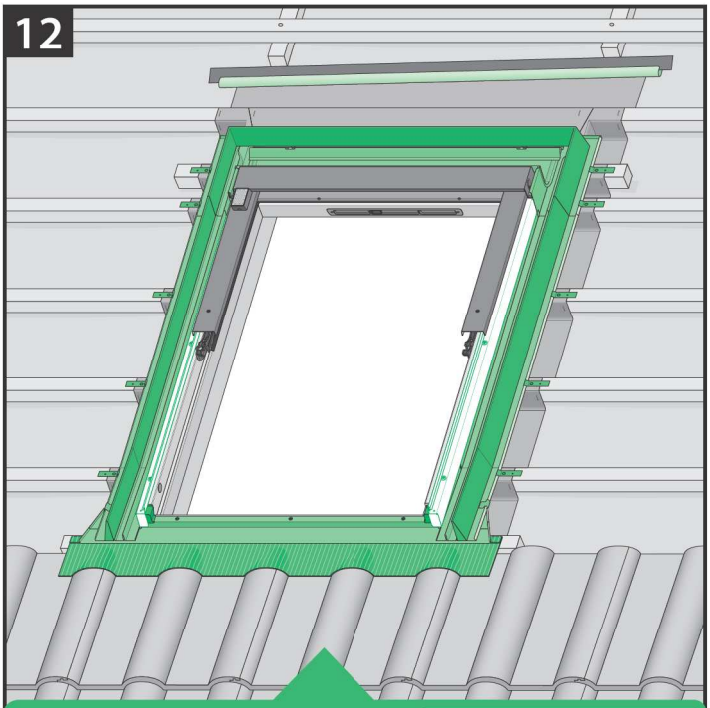
12

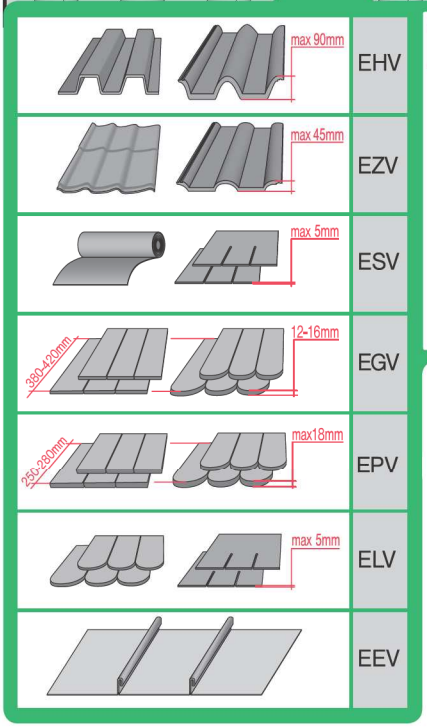
max 90mm
EHV
max 45mm
EZV
max 5mm
ESV
380-420mm
12-16mm
EGV
235-280mm
max18mm
EPV
max 5mm
ELV
EEV

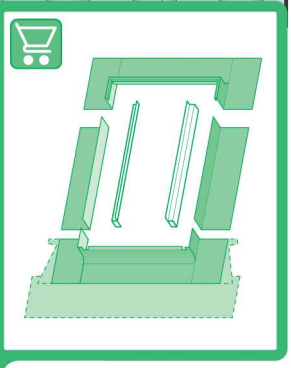

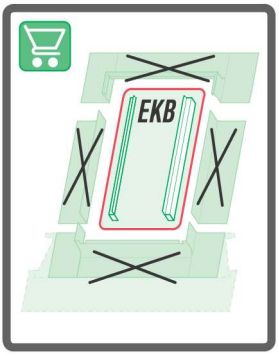
EKB

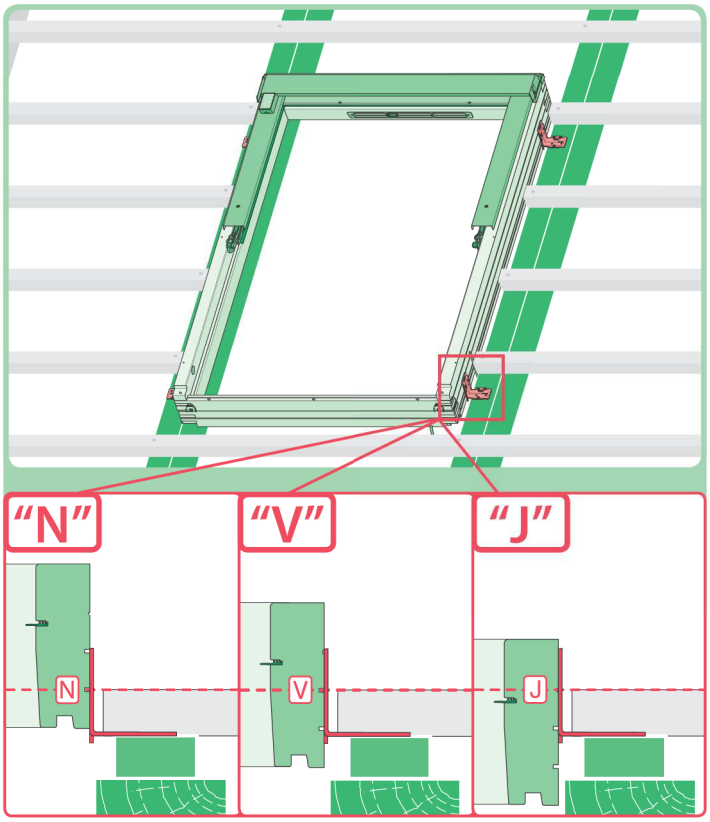

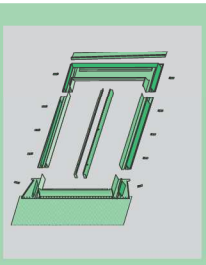	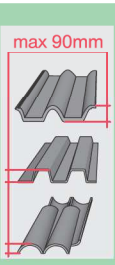 max 90mm	EHN	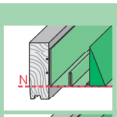	15°-90°
		EHV	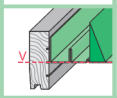	15°-90°
		-	-	-
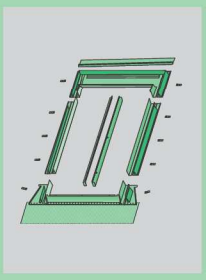	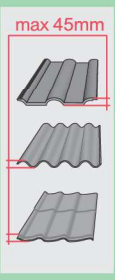 max 45mm	EZN	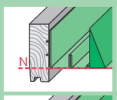	15°-90°
		EZV	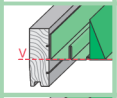	15°-90°
		EZJ	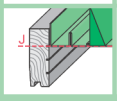	20°-90°
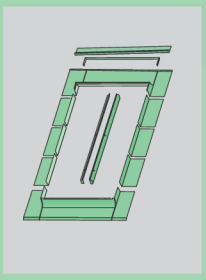	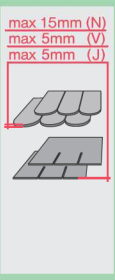 max 15mm (N) max 5mm (V) max 5mm (J)	ELN	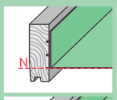	15°-90°
		ELV	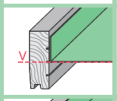	15°-90°
		ELJ	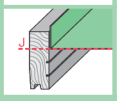	20°-90°
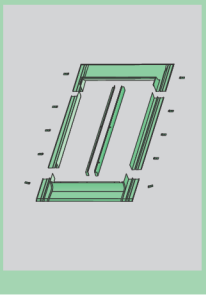	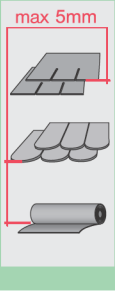 max 5mm	ESN	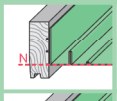	15°-90°
		ESV	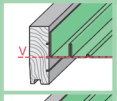	15°-90°
		ESJ	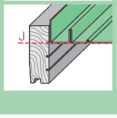	20°-90°

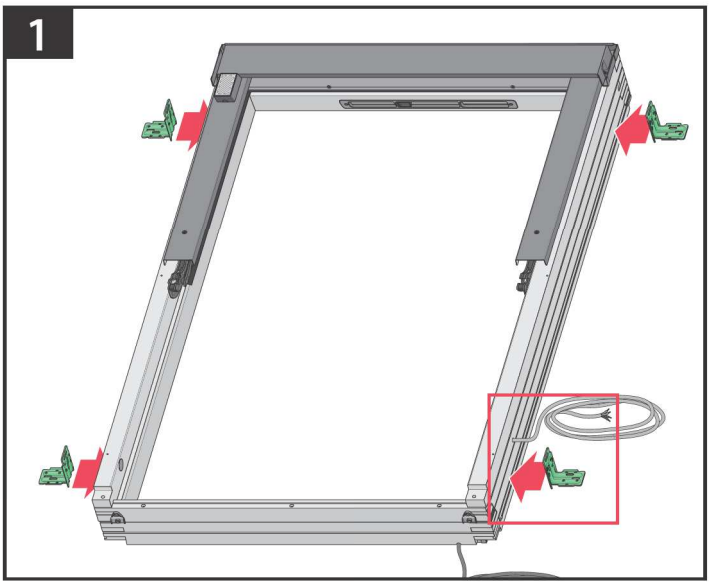
1

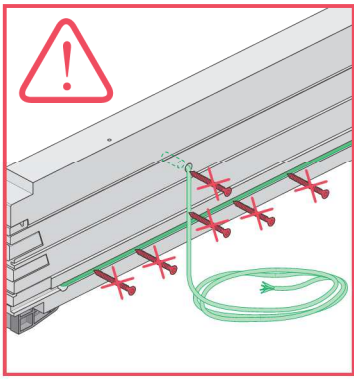

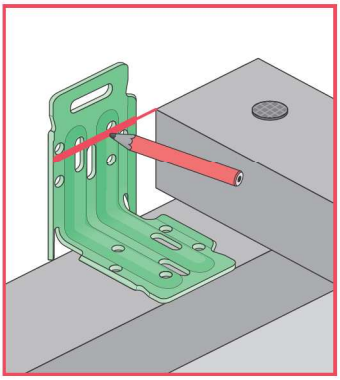

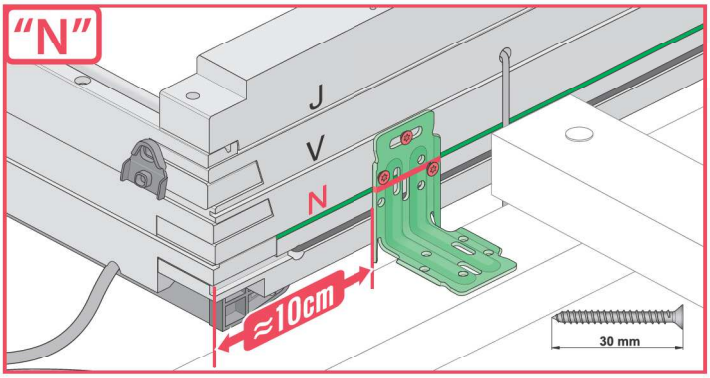
"N"
J
V
N
≈10cm
30 mm

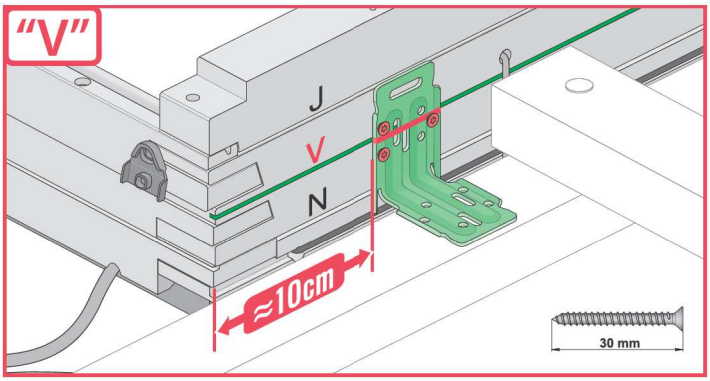
"V"
J
V
N
≈10cm
30 mm

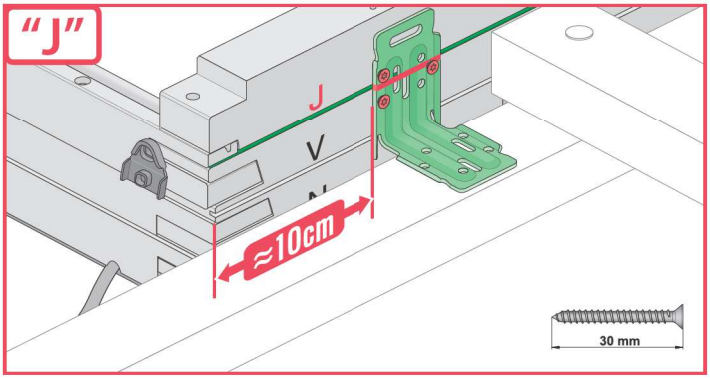
"J"
J
V
≈10cm
30 mm

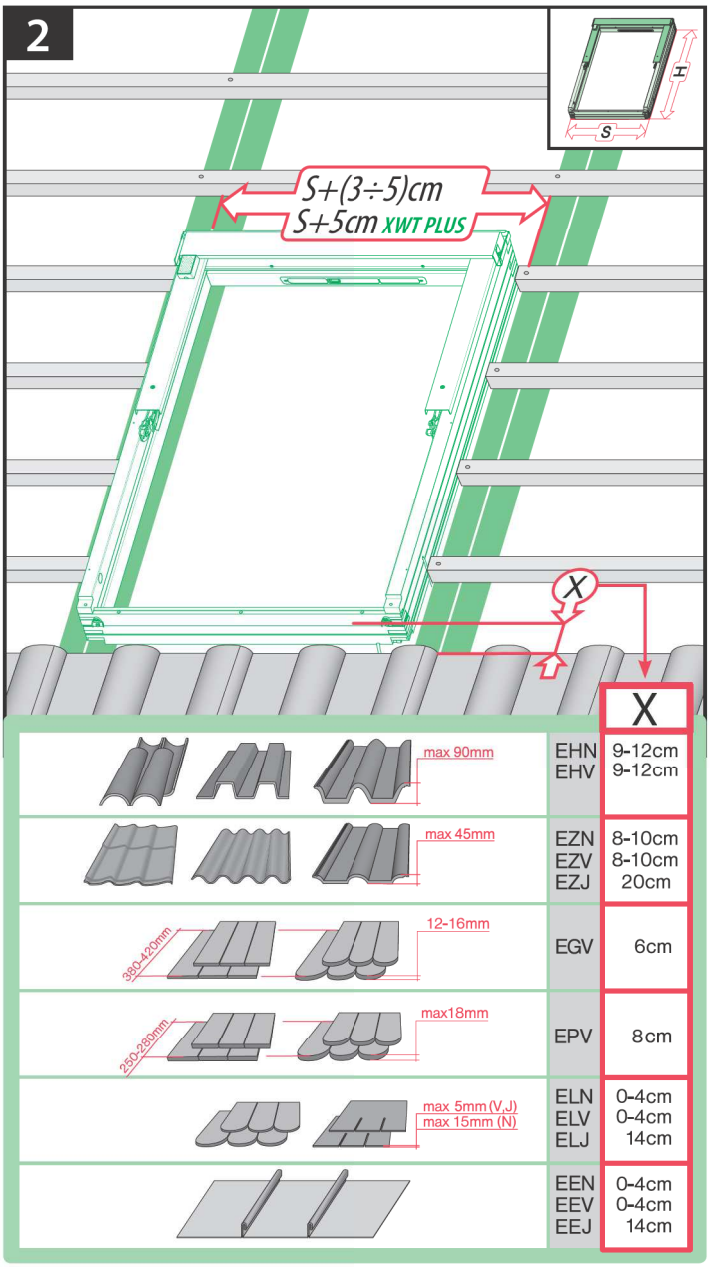
2
H
S
S+(3÷5)cm
S+5cm XWT PLUS
X
X
max 90mm
EHN 9-12cm
EHV 9-12cm
max 45mm
EZN 8-10cm
EZV 8-10cm
EZJ 20cm
380-420mm
12-16mm
EGV 6cm
250-280mm
max18mm
EPV 8cm
max 5mm (V,J)
max 15mm (N)
ELN 0-4cm
ELV 0-4cm
ELJ 14cm
EEN 0-4cm
EEV 0-4cm
EEJ 14cm

ELN, ELV

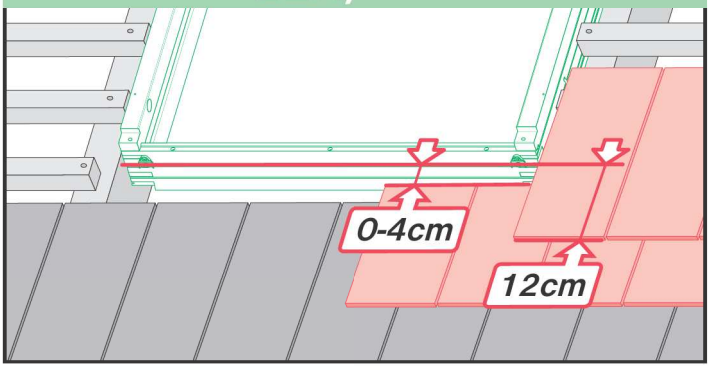
0-4cm
12cm

ELJ

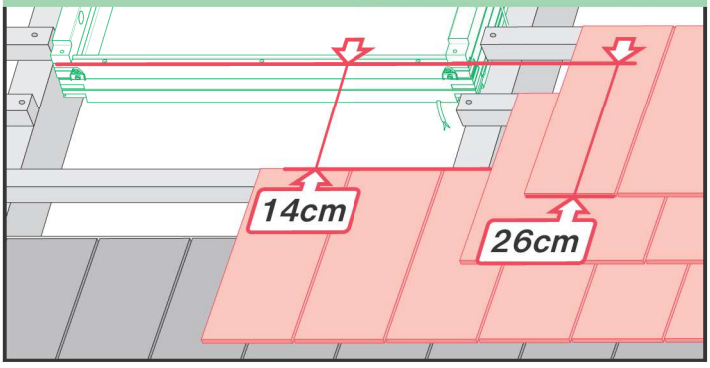
14cm
26cm

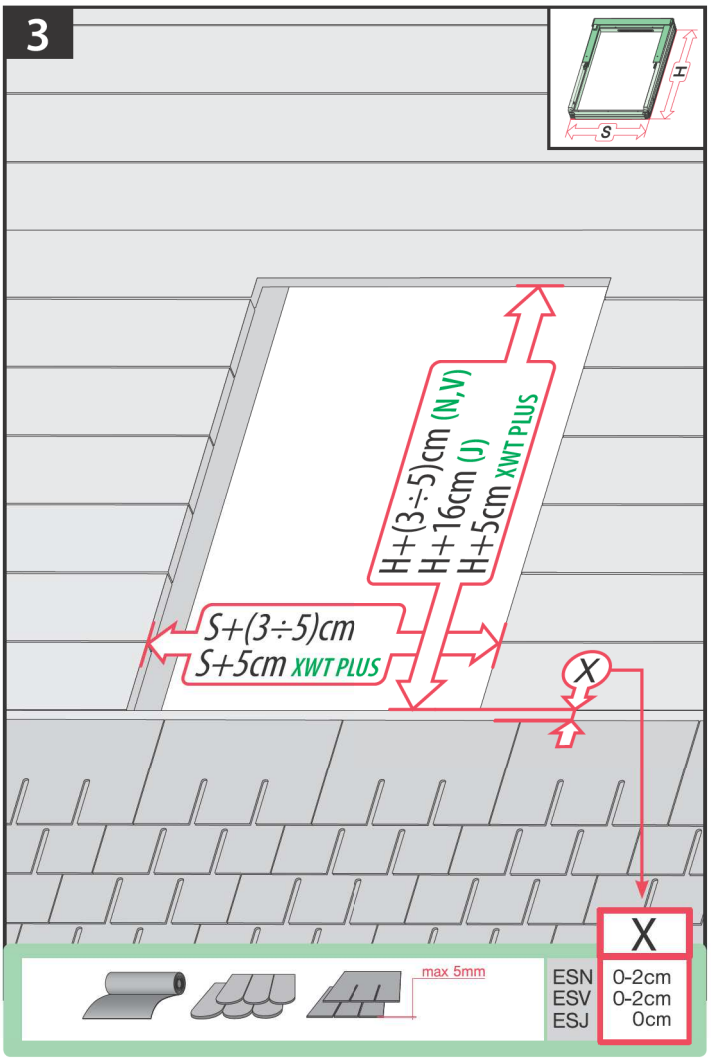
3
H
S
H+(3÷5)cm (N,V)
H+16cm (J)
H+5cm XWT PLUS
S+(3÷5)cm
S+5cm XWT PLUS
X
max 5mm
X
ESN 0-2cm
ESV 0-2cm
ESJ 0cm

ESN, ESV

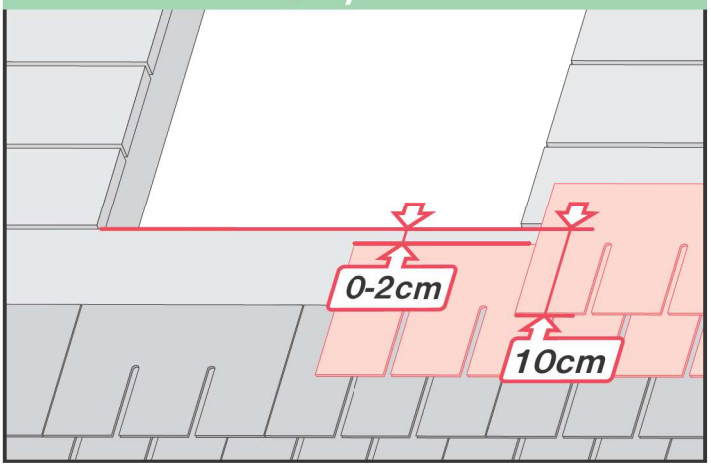
0-2cm
10cm

ESJ

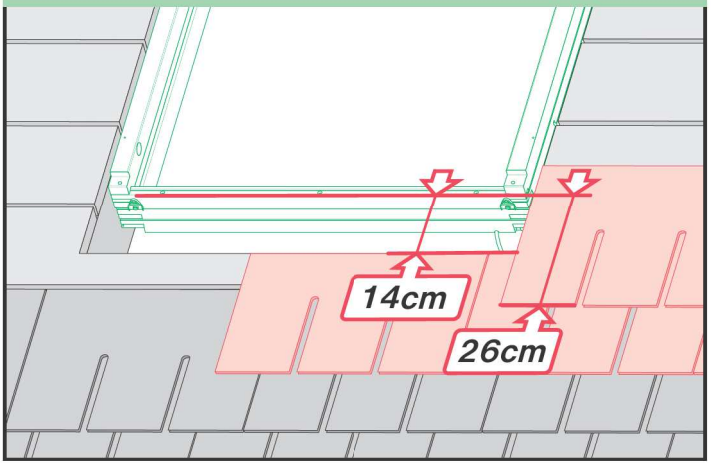
14cm
26cm

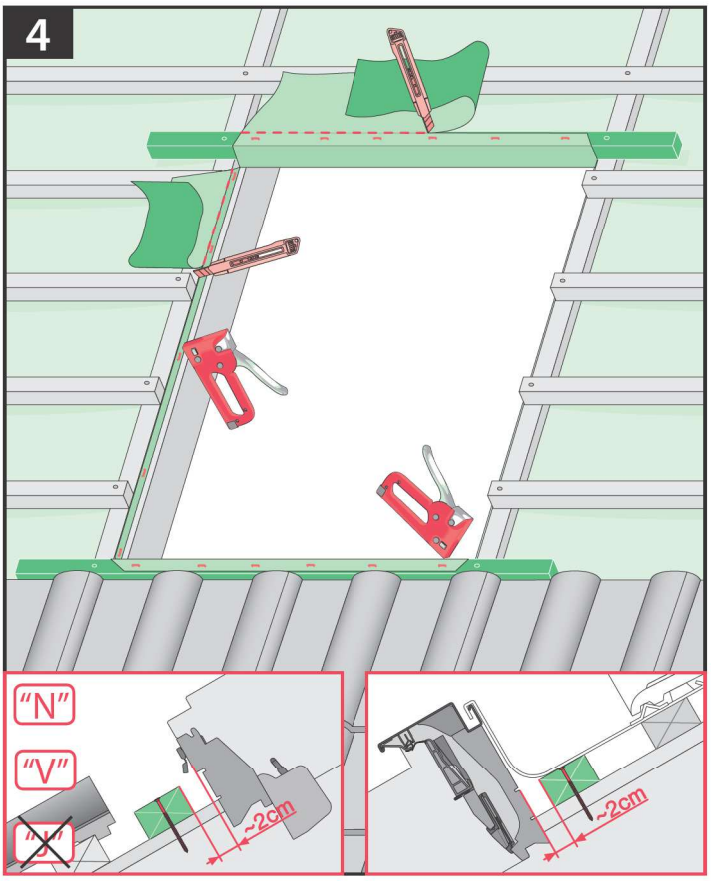
4
"N"
"V"
"U"
~2cm
~2cm

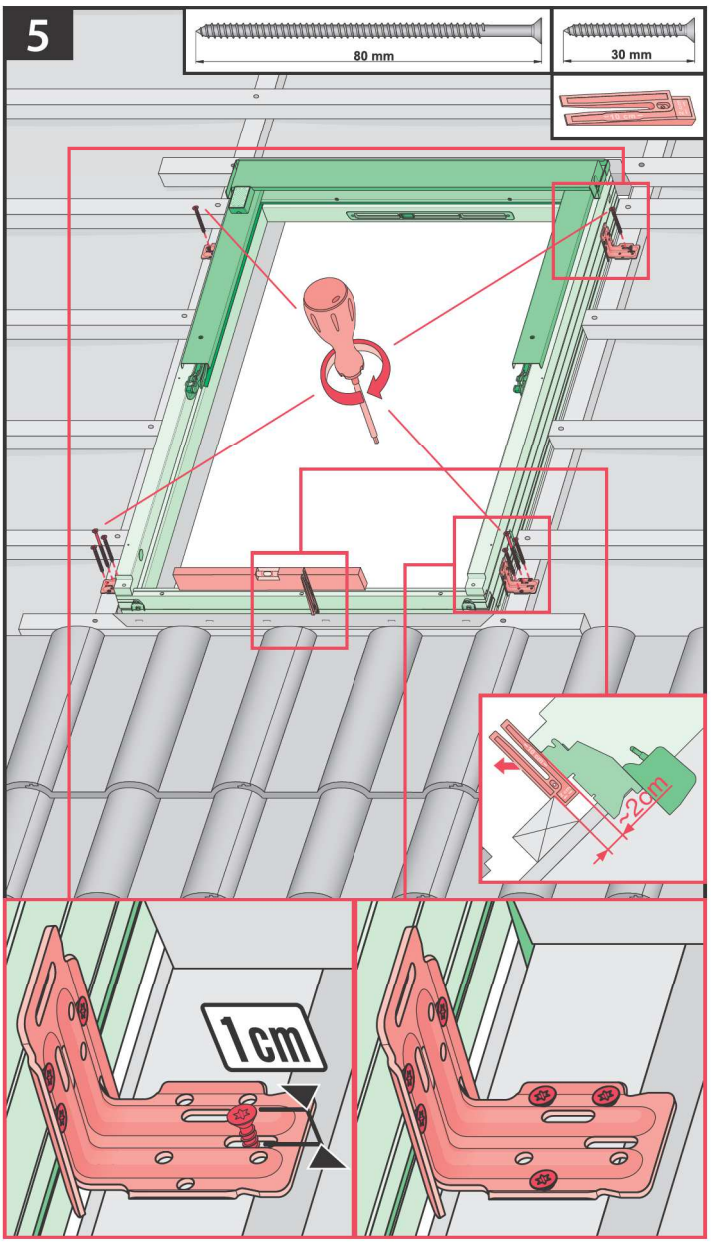
5
80 mm
30 mm
~2cm
1cm

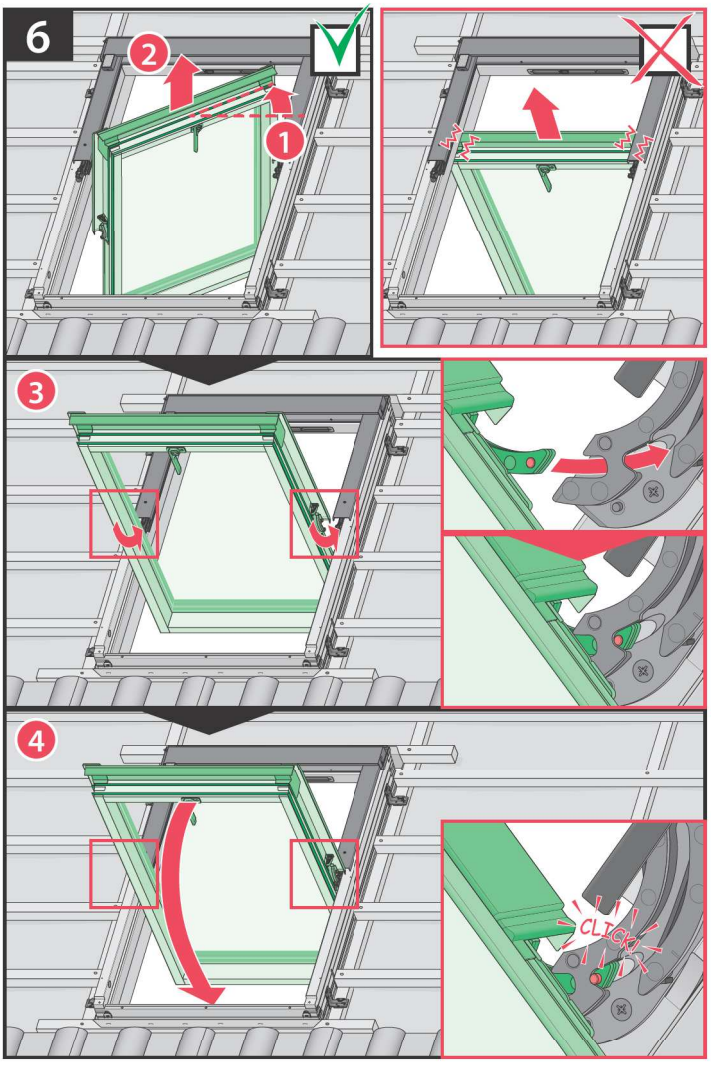
6
2
1
3
4
CLICK

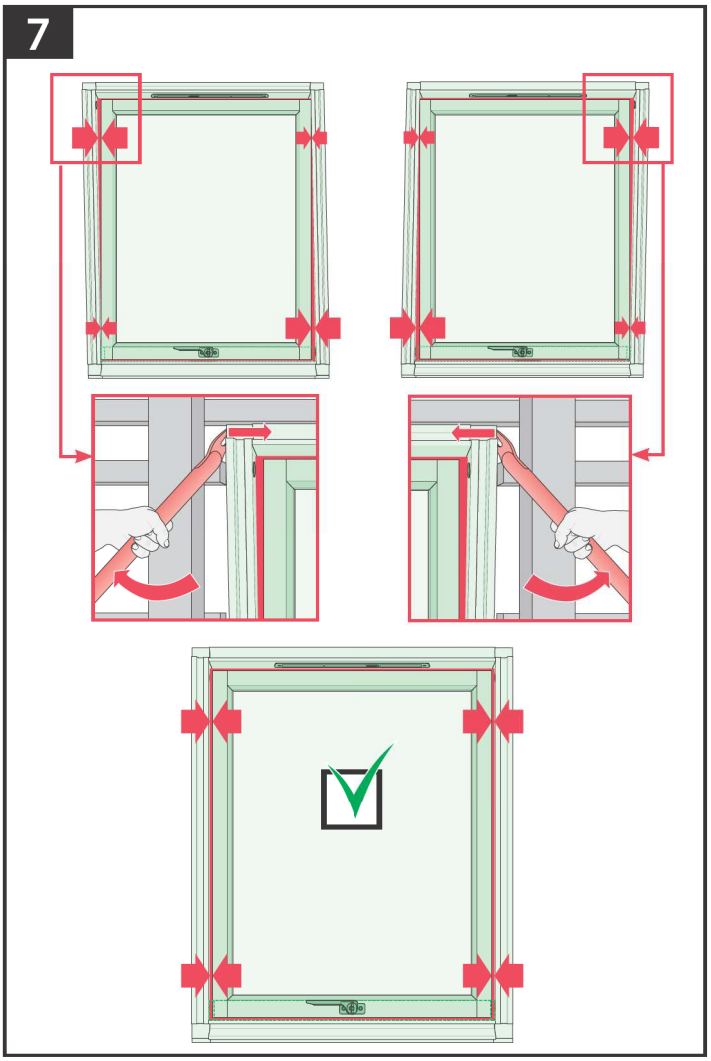
7

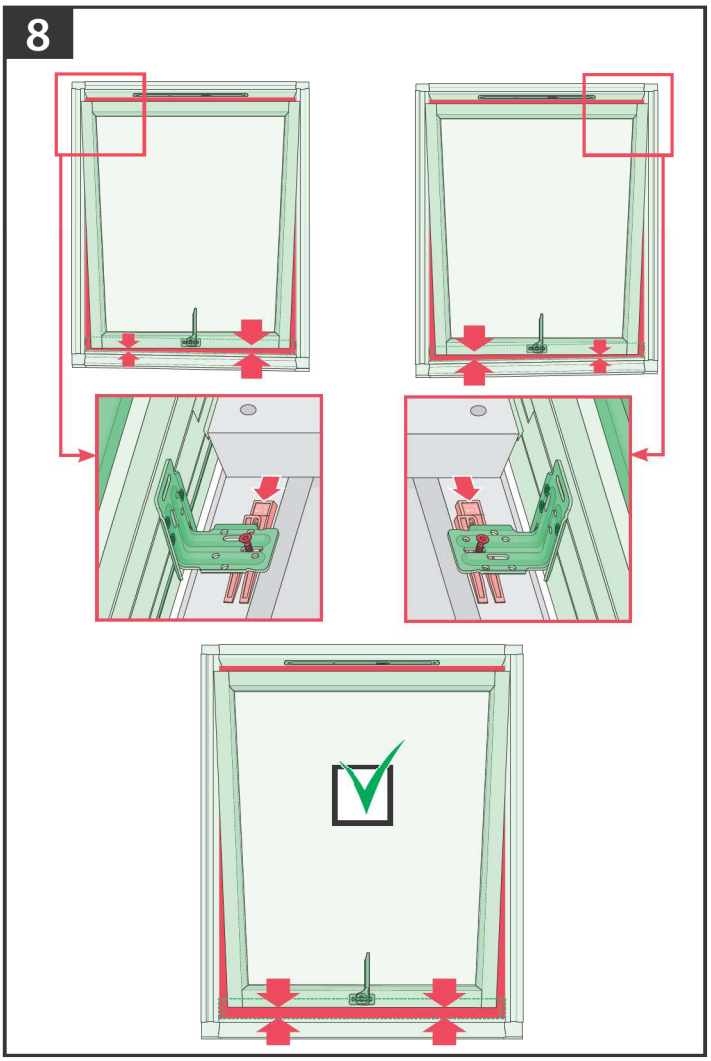
8

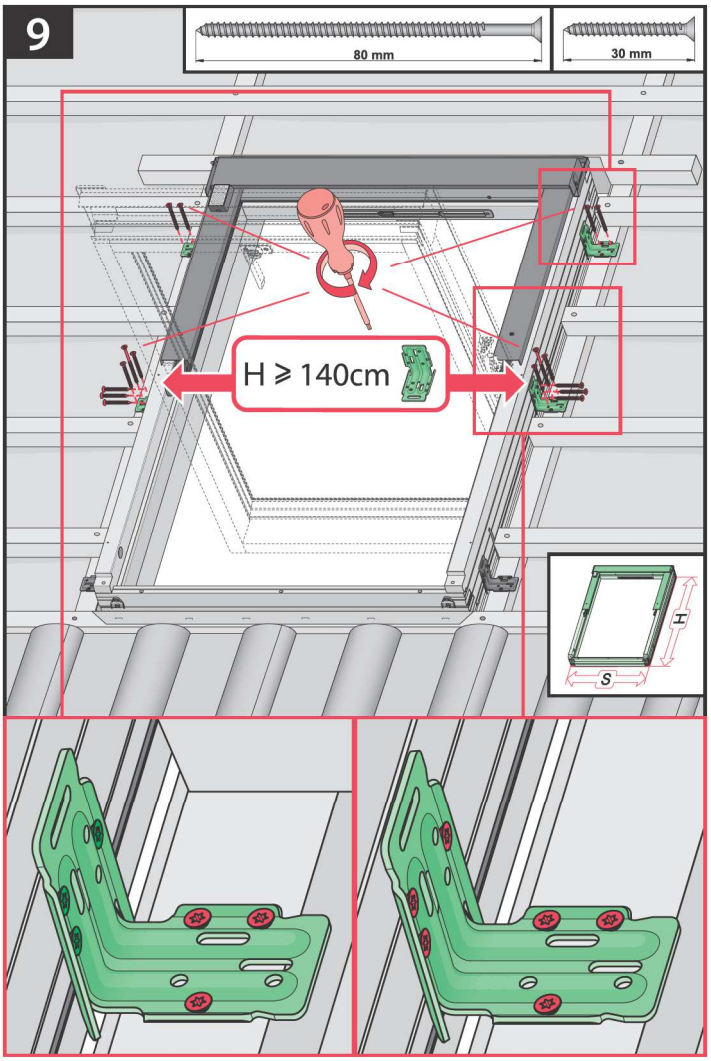
9
80 mm
30 mm
H ⩾ 140cm
I
S

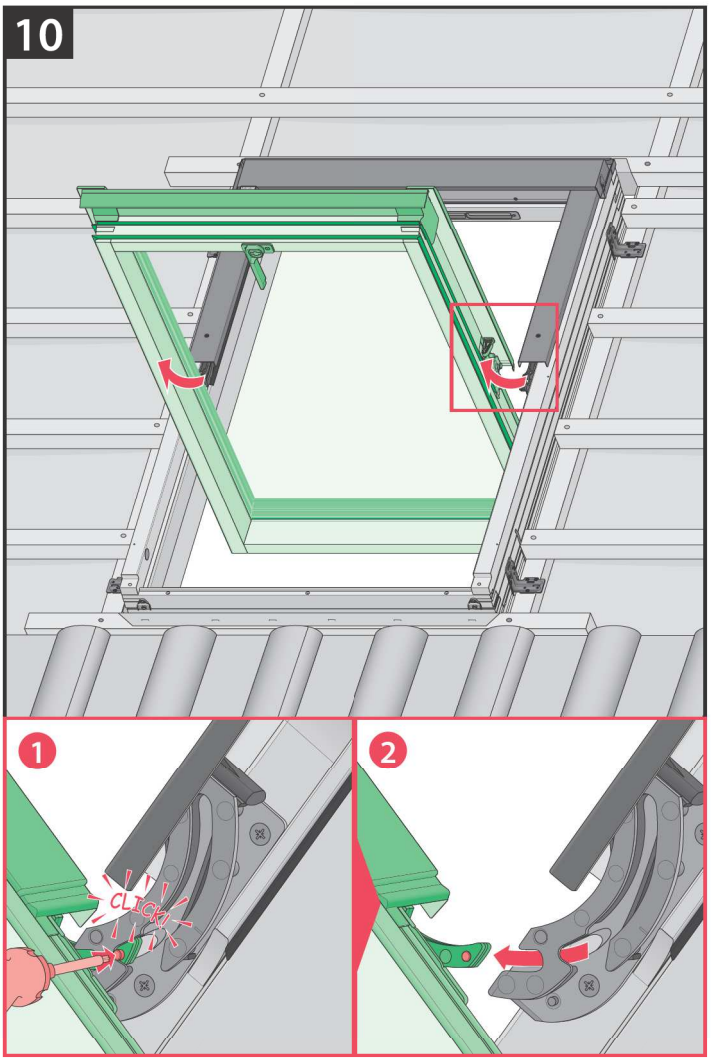
10
1
CLICK!
2

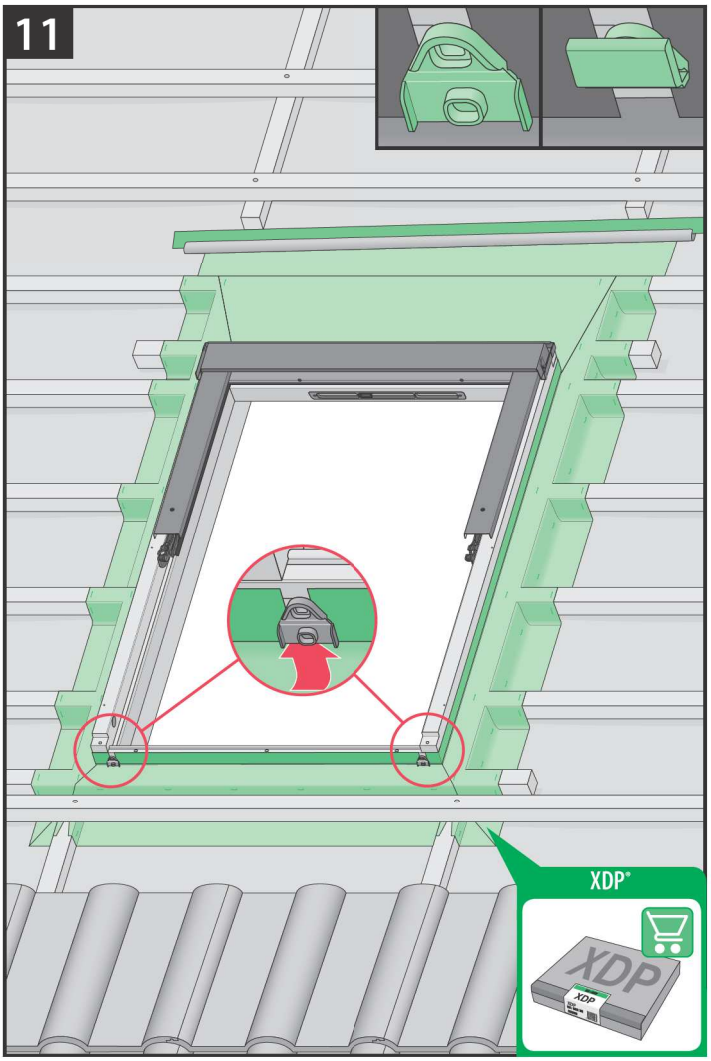
11
XDP®
XDP

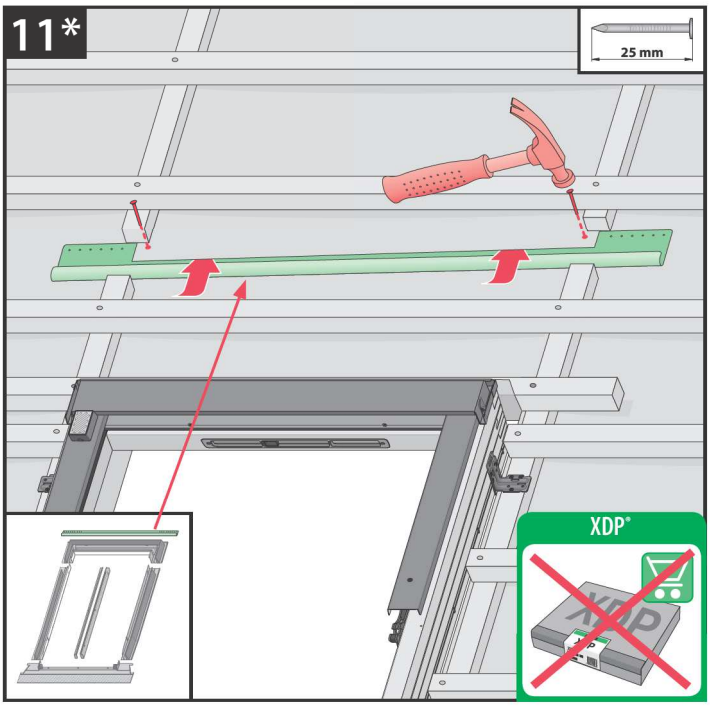
11*
25 mm
XDP®

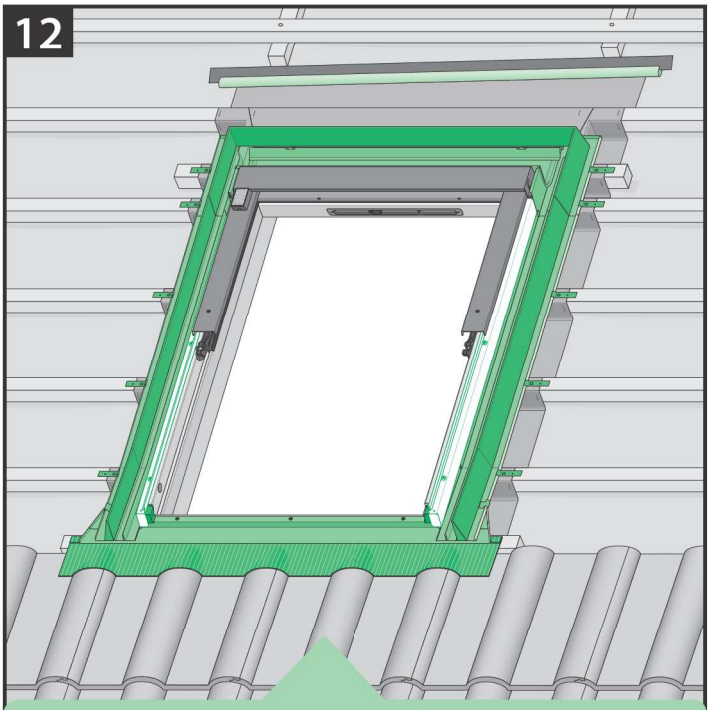
12

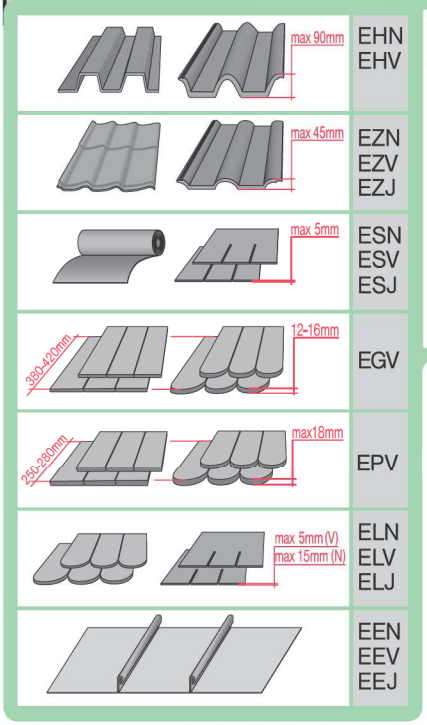
max 90mm
EHN
EHV
max 45mm
EZN
EZV
EZJ
max 5mm
ESN
ESV
ESJ
380-420mm
12-16mm
EGV
250-280mm
max18mm
EPV
max 5mm (V)
max 15mm (N)
ELN
ELV
ELJ
EEN
EEV
EEJ

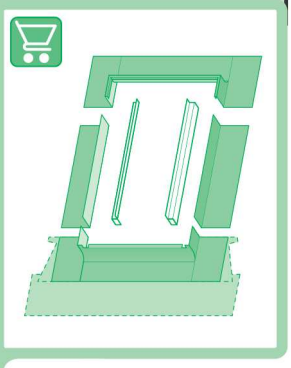

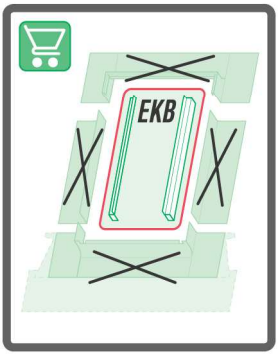
EKB

FAKRO

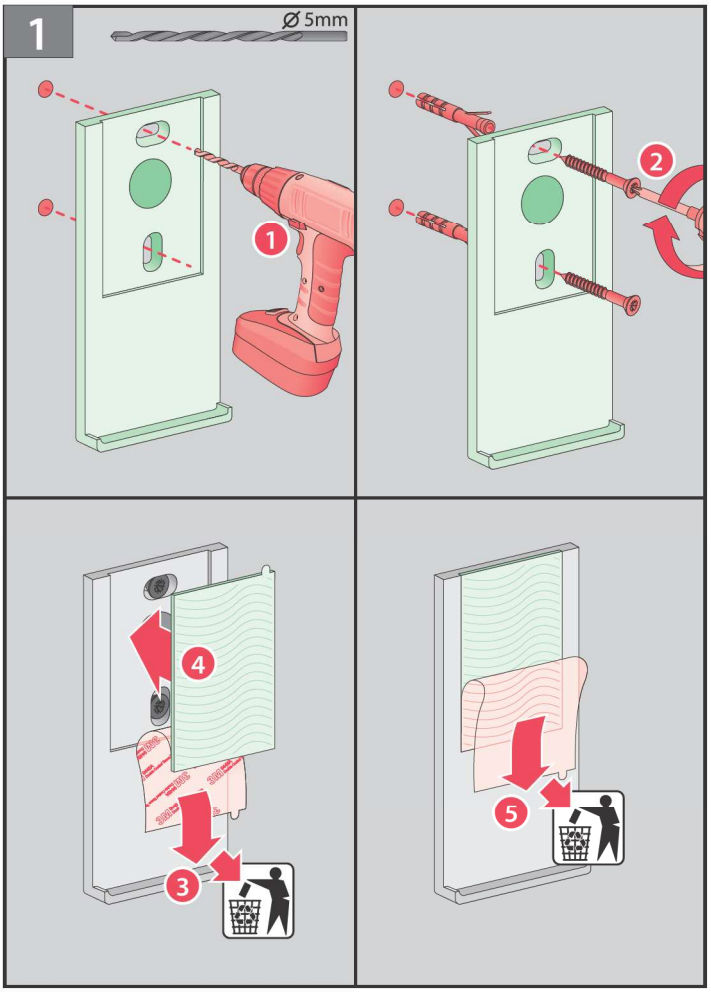
1
Ø 5mm
1
2
3
4
5

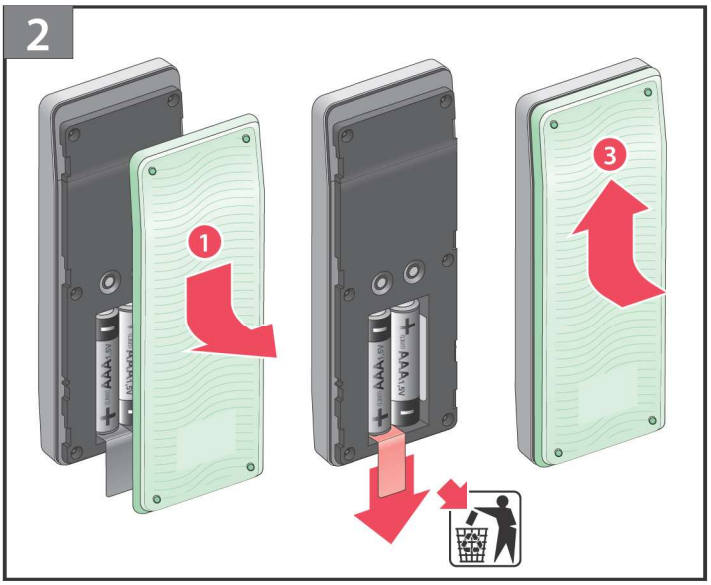
2
1
3

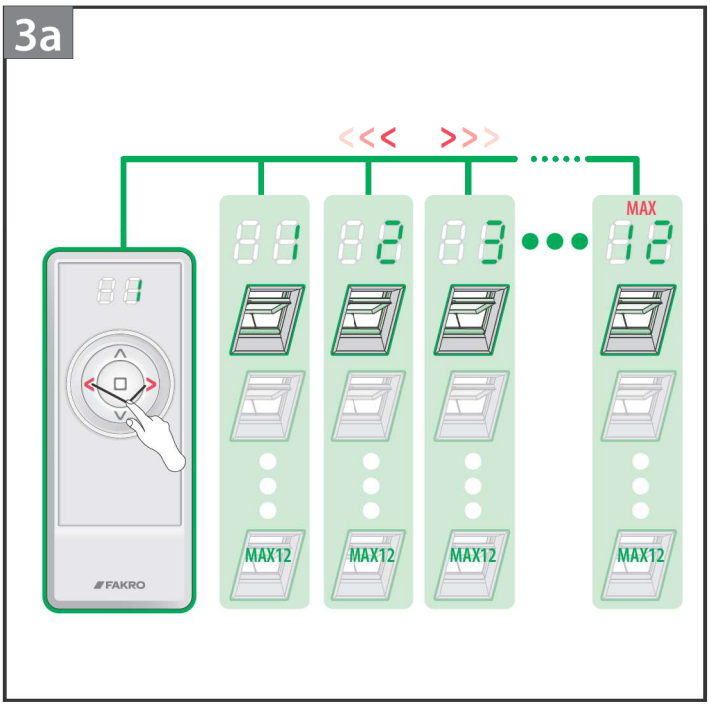
3a
<<< >>>
MAX
MAX12
MAX12
MAX12
MAX12
FAKRO

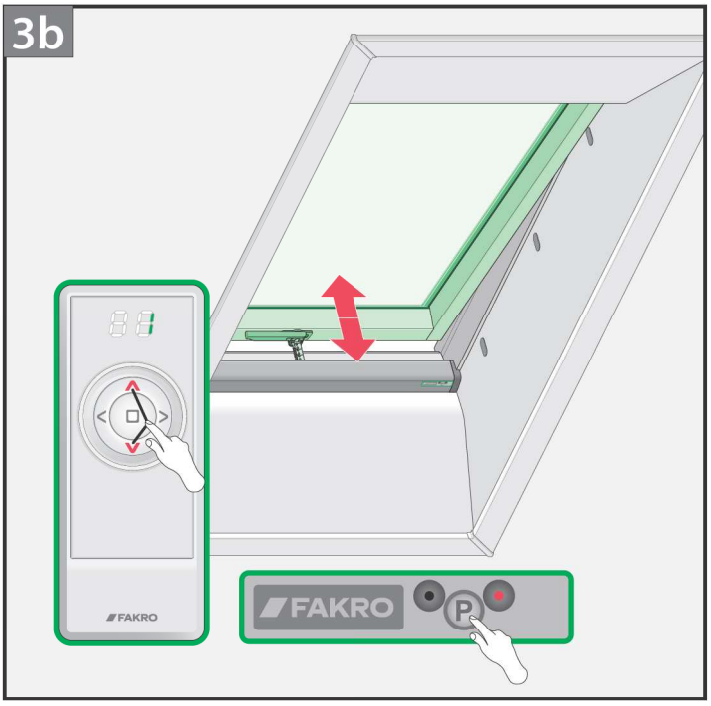
3b
FAKRO
FAKRO
P

3c
STOP
FAKRO
FAKRO
P

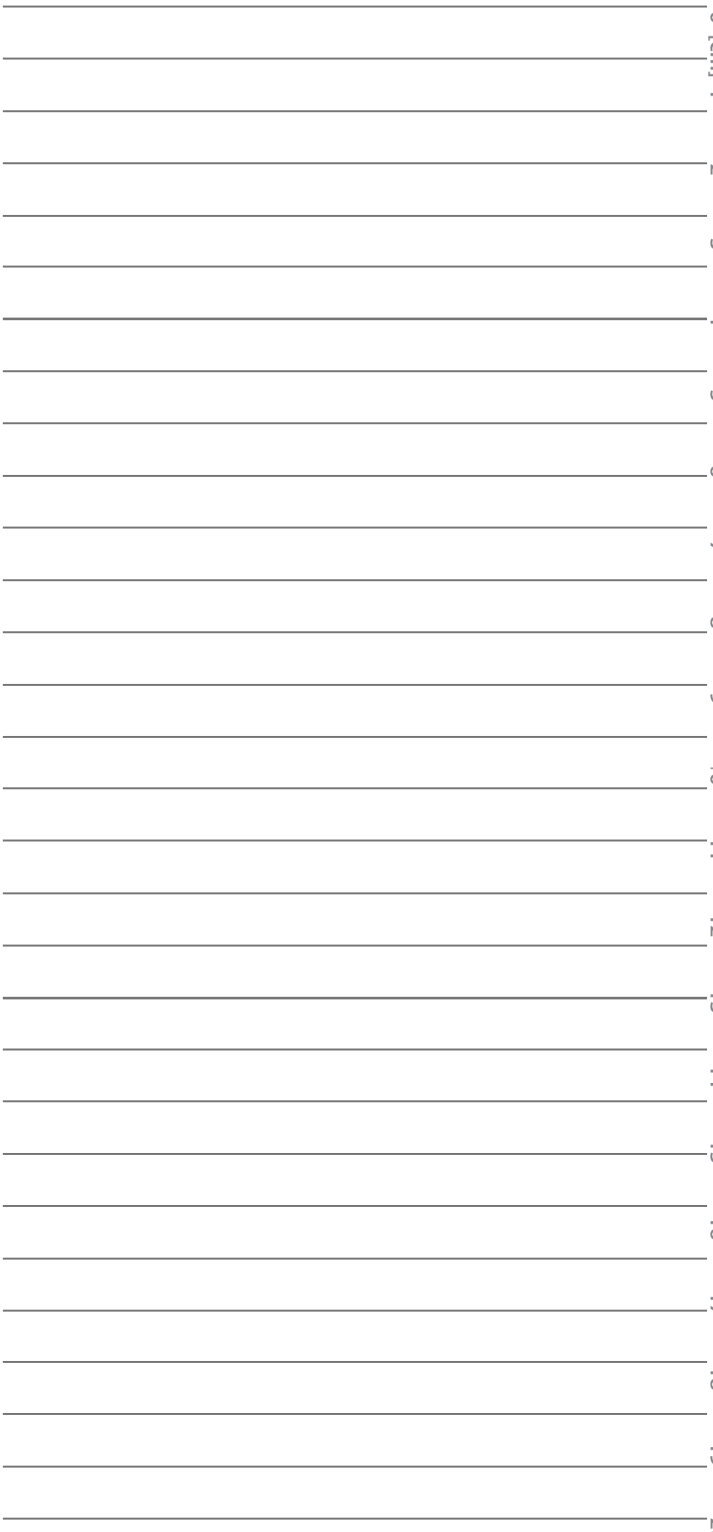

BG	Производителят и Продавачът не носят отговорност за неспазване на съответните закони, строителни норми и изисквания за безопасност от потребителя на продукта, архитекта, монтажника или собственика на сграда.	IT	Il Produttore e il Rivenditore non potranno essere ritenuti responsabili per il mancato rispetto, da parte dell'utente del prodotto, del progettista, dell'installatore o del proprietario dell'edificio, delle leggi vigenti, nonchè dei regolamenti edilizi e di quelli relativi alla sicurezza.
CZ	Výrobce ani prodejce nenesou žádnou odpovědnost za nedodržení příslušných platných zákonů, stavebních předpisů a bezpečnostních požadavků uživatelem výrobku, architektem, montážníkem nebo vlastníkem budovy.	NL	De fabrikant en verkoper zijn niet aansprakelijk voor gevolgen bij het niet opvolgen van toepasselijke wetten, bouwbesluiten en veiligheidsvoorschriften door de gebruiker van het product, de architect, de installateur of de eigenaar van het gebouw.
DE	Hersteller und Verkäufer übernehmen keine Haftung für Nichtbeachtung entsprechender Rechts- und Bauvorschriften sowie Sicherheitsanforderungen seitens Produktbenutzers, Architekten, Monteurs oder Gebäudebesitzers.	PL	Producent i Sprzedawca nie ponosi żadnej odpowiedzialności za nieprzestrzeganie stosownych przepisów prawa, przepisów budowlanych i wymogów bezpieczeństwa przez użytkownika produktu, architekta, montażystę lub właściciela budynku.
ES	El fabricante y el vendedor no tienen ninguna responsabilidad por el incumplimiento de la ley vigente, normas de construcción y exigencias de seguridad por parte del usuario del producto, arquitecto, instalador o el propietario del edificio.	PT	O fabricante e o vendedor não tem nenhuma responsabilidade pelo o não cumprimento da lei, códigos de construção e as exigências de segurança por parte do usuário do produto, arquiteto, instalador ou proprietário do edifício.
FR	Le fabricant et le revendeur ne prend aucune responsabilité de ne pas respecter les lois applicables, les règlements sur les bâtiments et les exigences de sécurité par l'utilisateur du produit, l'architecte, l'installateur ou le propriétaire du bâtiment.	RO	Nici producătorul, nici distribuitorul nu îşi vor asuma niciun fel de răspundere pentru nerespectarea legilor în vigoare, a legilor din domeniul construcţiilor sau a măsurilor de siguranţă impuse utilizatorilor produsului, arhitecţilor, montatorilor sau proprietarilor clădirii.
GB	Manufacturer and Seller shall bear no liability for failure to comply with the applicable laws, building codes and safety requirements by the user of the product, architect, fitter or owner of the building.	RU	В случае несоблюдения архитектором, монтажником или владельцем здания строительных правил и норм безопасности ответственность с производителя и продавца снимается.
HU	A Gyártó és a Forgalmazó nem vállal semmiféle felelősséget a vonatkozó törvényi, építőipari és biztonsági előírások termékfelhasználó, építész, beépítőmester vagy épülettulajdonos általi be nem tartásáért.	SK	Výrobca a predajca nenesú žiadnu zodpovednosť za nedodržanie príslušných ustanovení zákona, stavebných predpisov a bezpečnostných požiadaviek užívateľom výrobku, architektom, montérom alebo majiteľom objektu.