ORIGINAL INSTRUCTIONS 2/3 Installation and user manual
INSTRUKCJA ORYGINALNA 2/3 Zasady montażu i użytkowania

FAKRO®

ARZ Komfort Solar

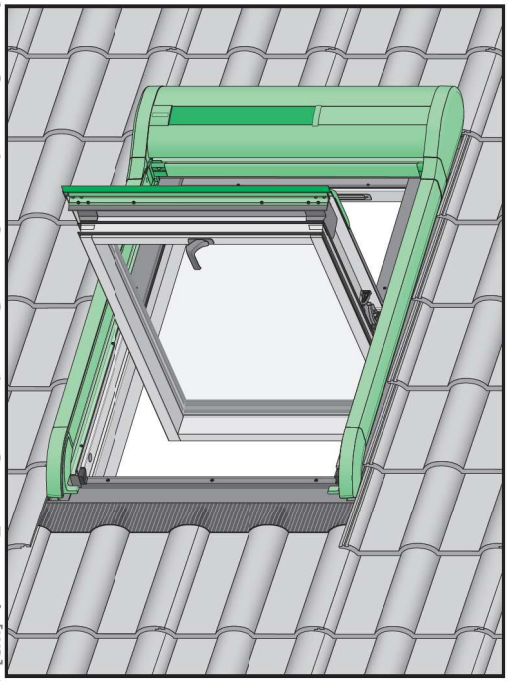

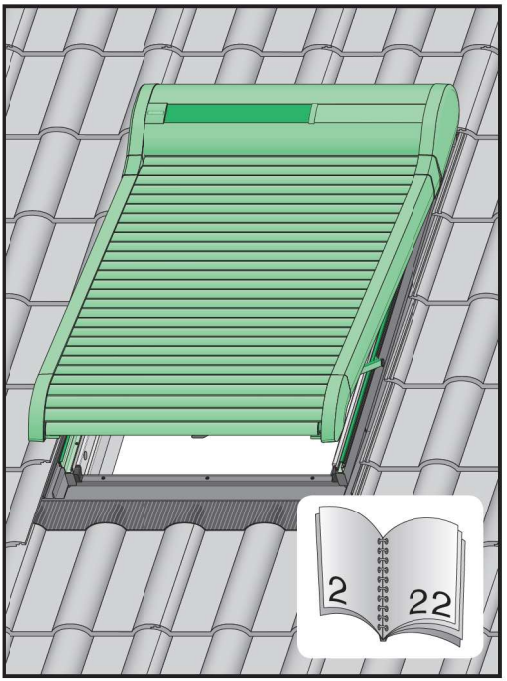

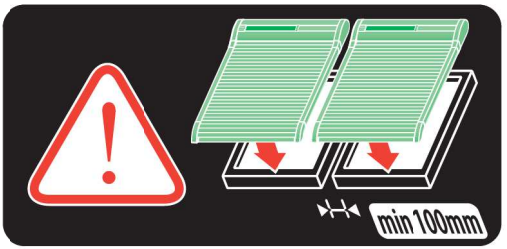

NC 9UM_ARZ Komfort Solar_23.05.15_FAKRO_KB3158

T20

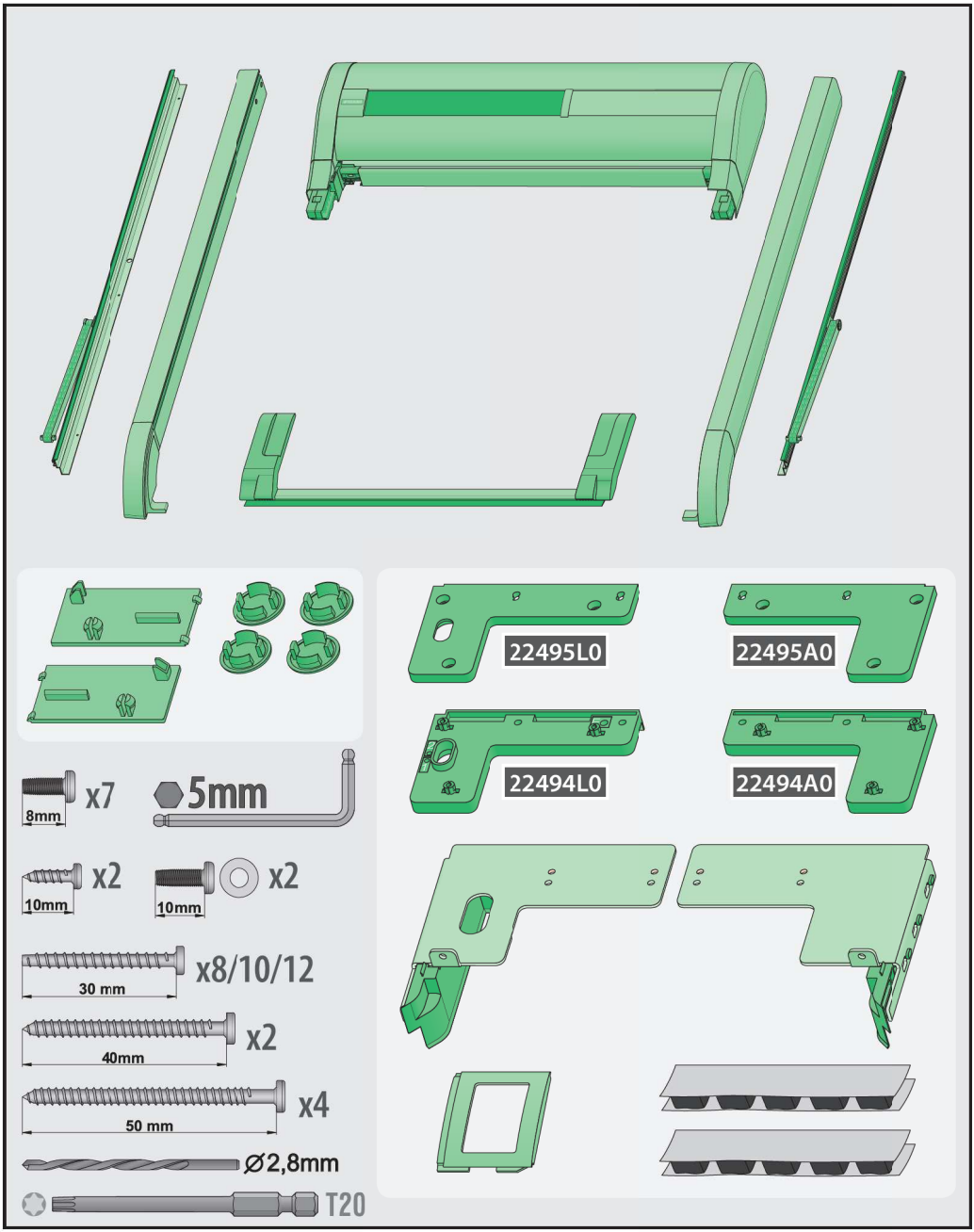
22495L0
22495A0
22494L0
22494A0
8mm
x7
5mm
10mm
x2
10mm
x2
30 mm
x8/10/12
40mm
x2
50 mm
x4
Ø2,8mm
T20

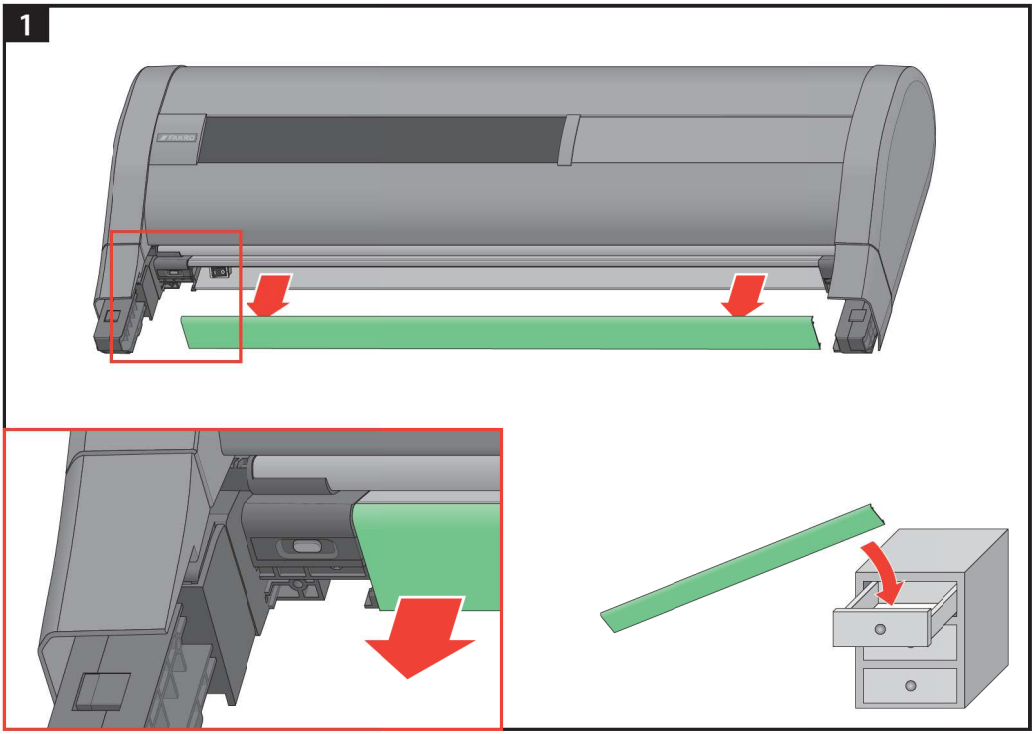
1

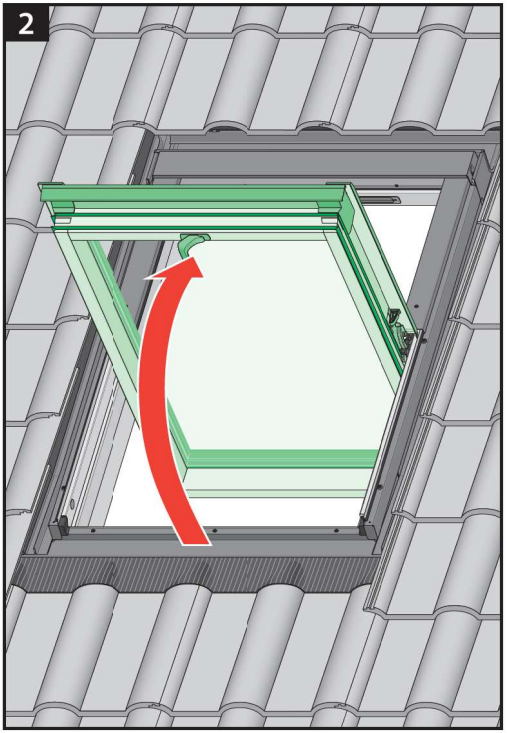
2

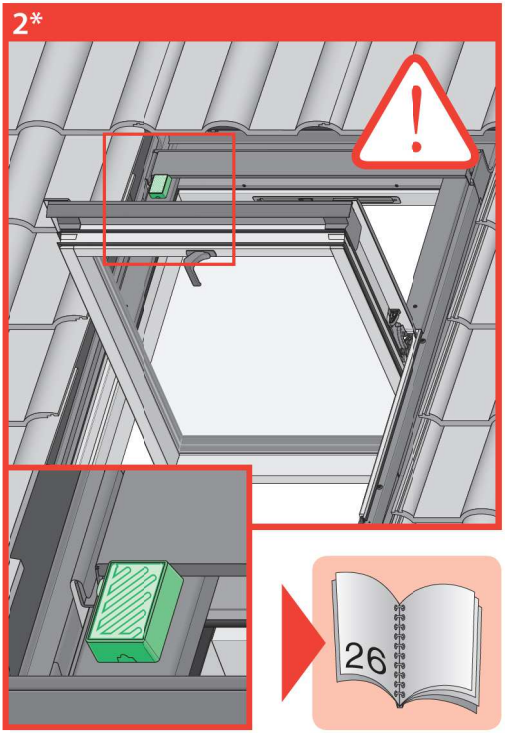
2*
26

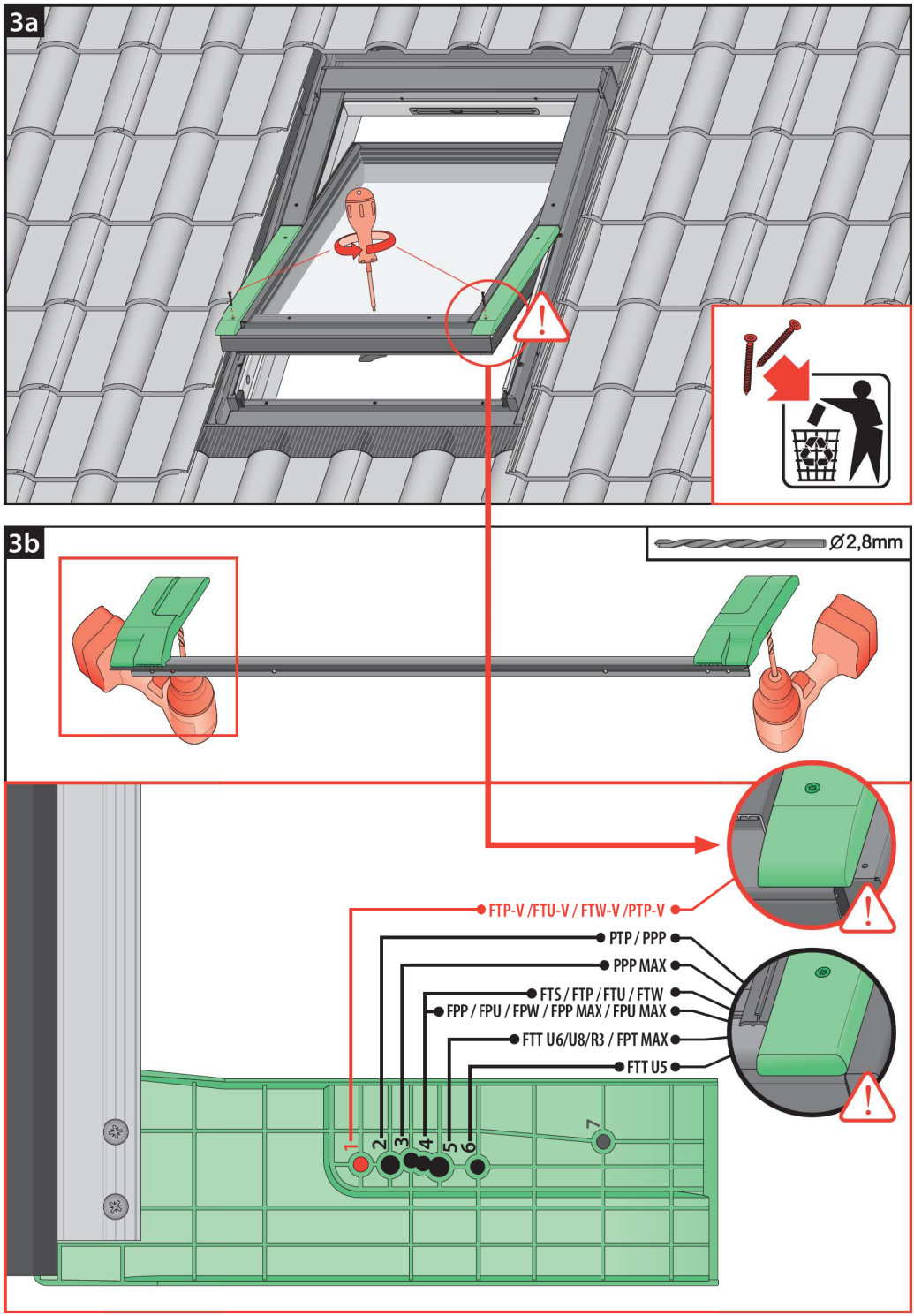
3a
3b
Ø2,8mm
FTP-V /FTU-V / FTW-V /PTP-V
PTP / PPP
PPP MAX
FTS / FTP / FTU / FTW
FPP / FPU / FPW / FPP MAX / FPU MAX
FTT U6/U8/R3 / FPT MAX
FTT U5
1
2
3
4
5
6
7

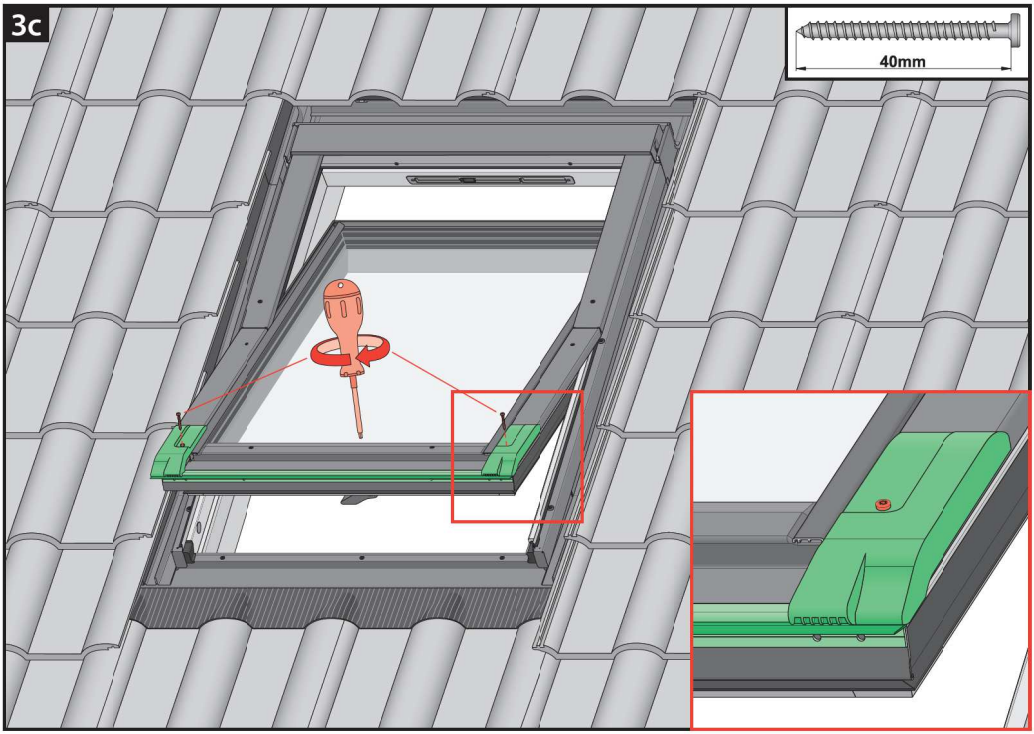
3c
40mm

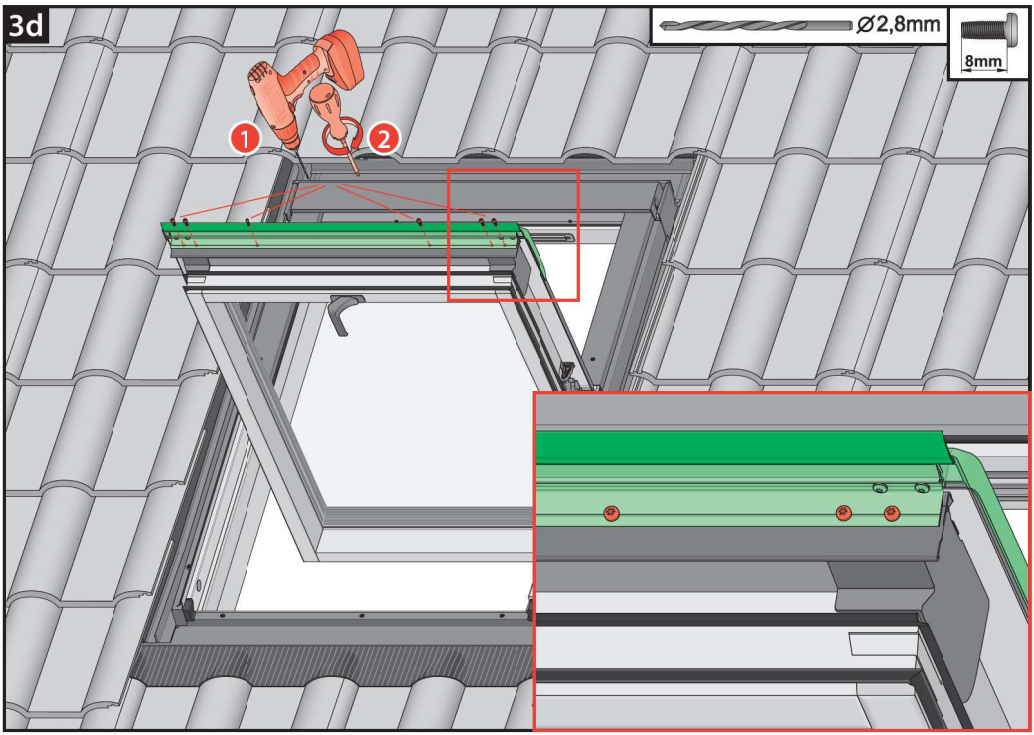
3d
Ø2,8mm
8mm
1
2

4

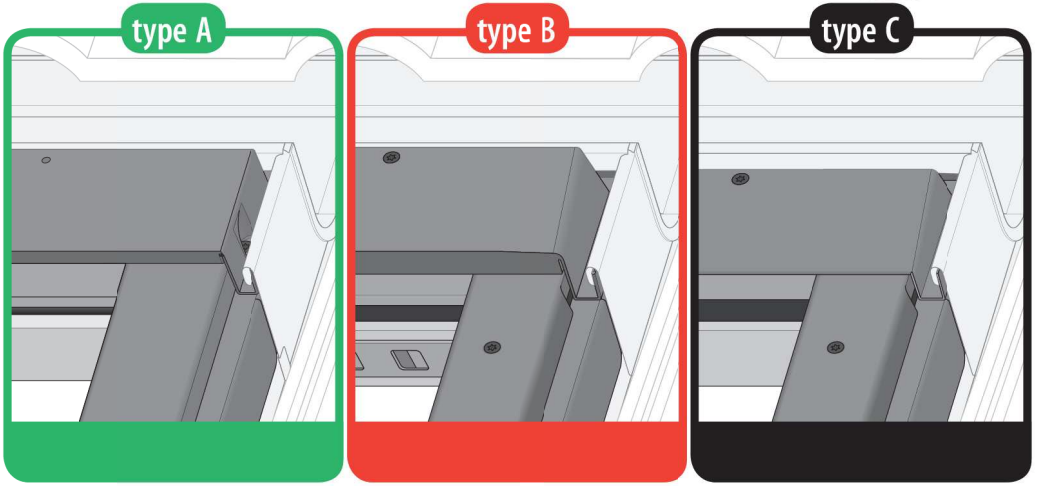

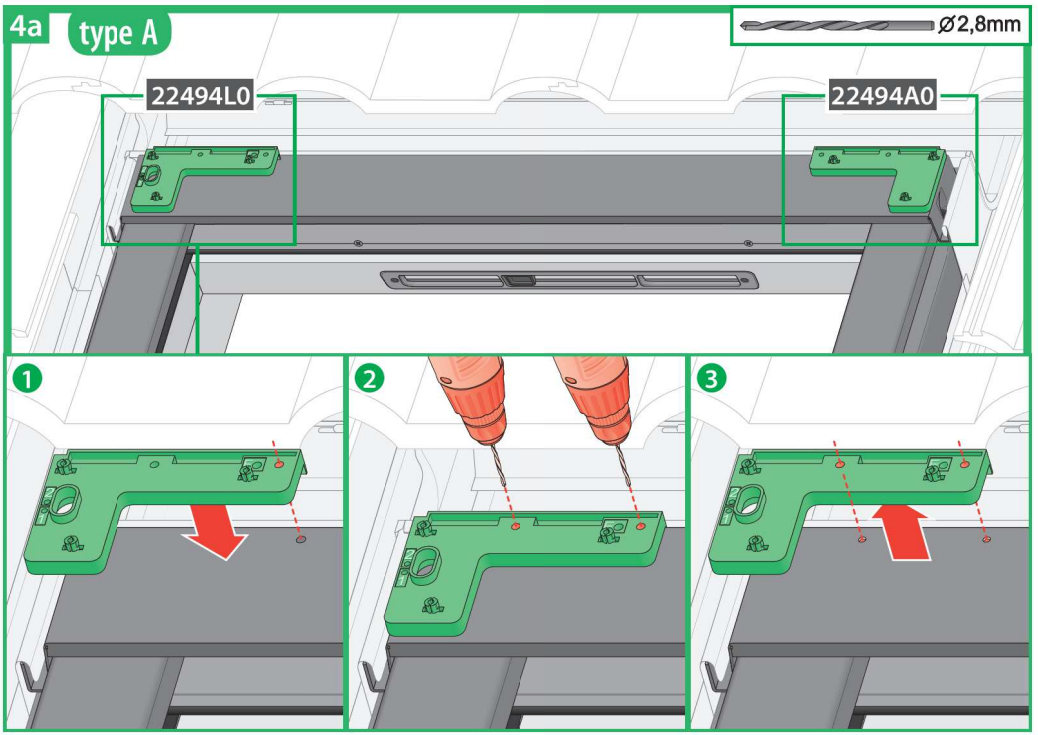

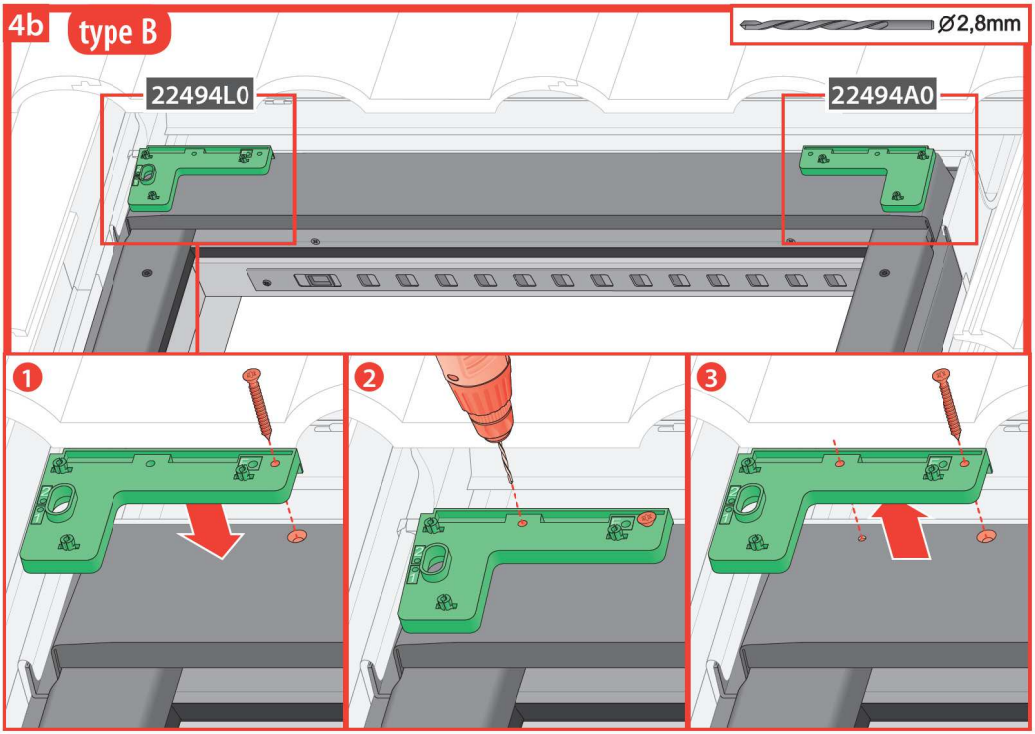
4b
type B
Ø2,8mm
22494L0
22494A0
1
2
3

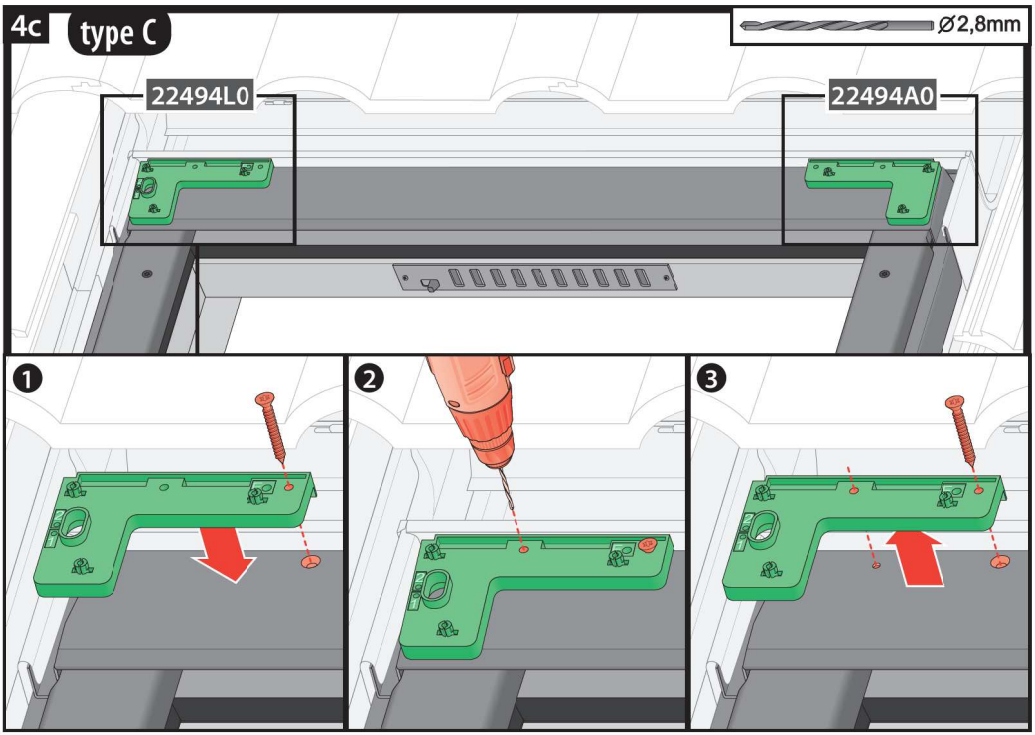
4c
type C
Ø2,8mm
22494L0
22494A0
1
2
3

5

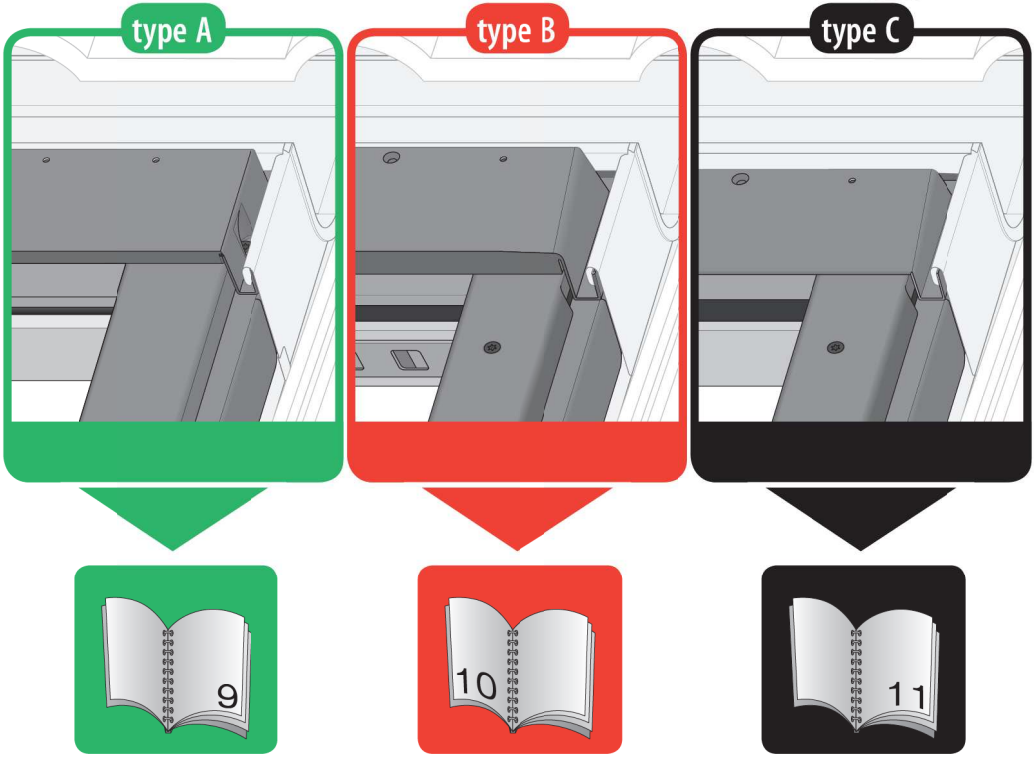

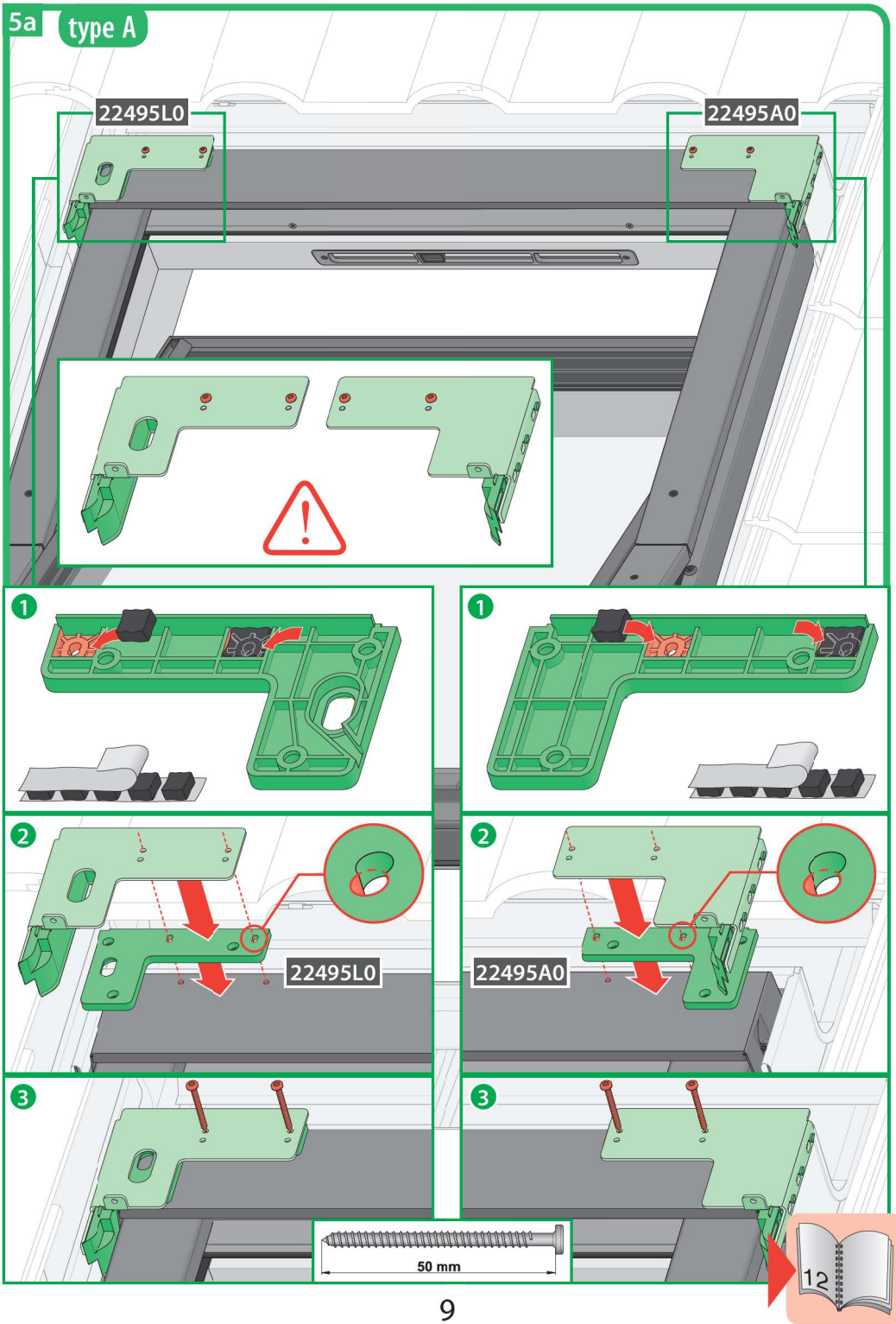
5a
type A
22495L0
22495A0
1
1
2
22495L0
2
22495A0
3
3
50 mm
12

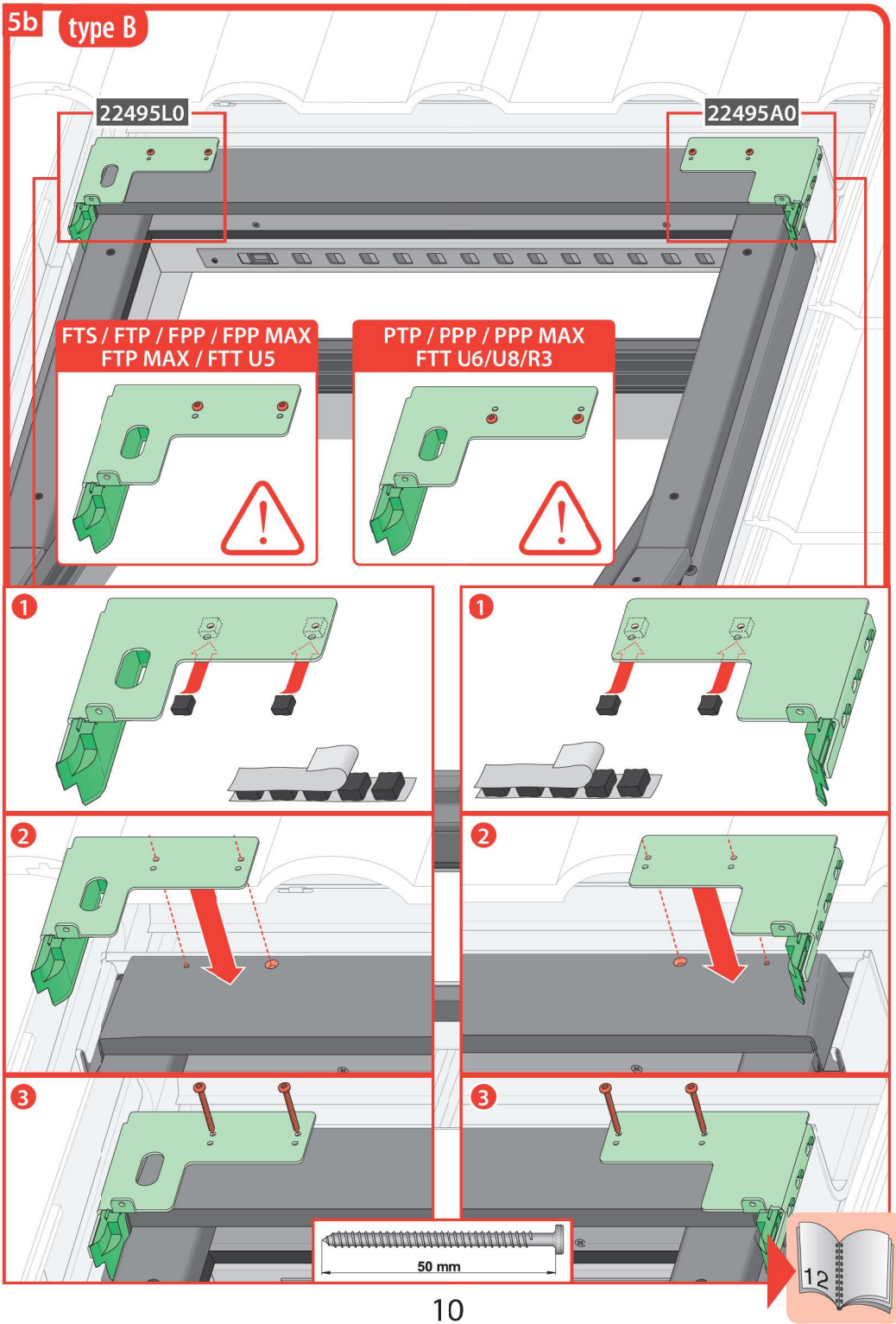
5b
type B
22495L0
22495A0
FTS / FTP / FPP / FPP MAX
FTP MAX / FTT U5
PTP / PPP / PPP MAX
FTT U6/U8/R3
1
1
2
2
3
3
50 mm
12

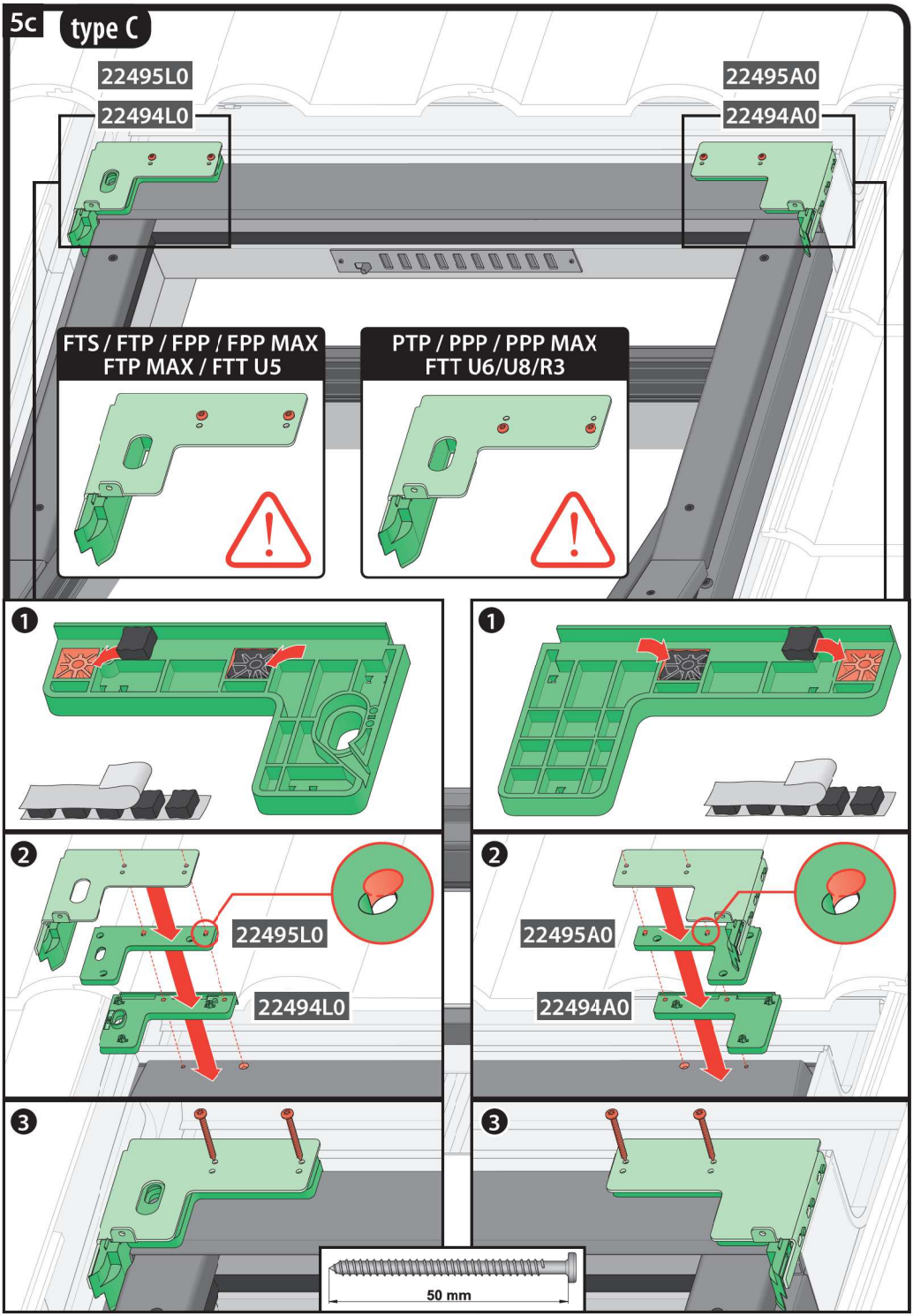
5c
type C
22495L0
22494L0
22495A0
22494A0
FTS / FTP / FPP / FPP MAX
FTP MAX / FTT U5
PTP / PPP / PPP MAX
FTT U6/U8/R3
1
1
2
22495L0
22494L0
2
22495A0
22494A0
3
3
50 mm

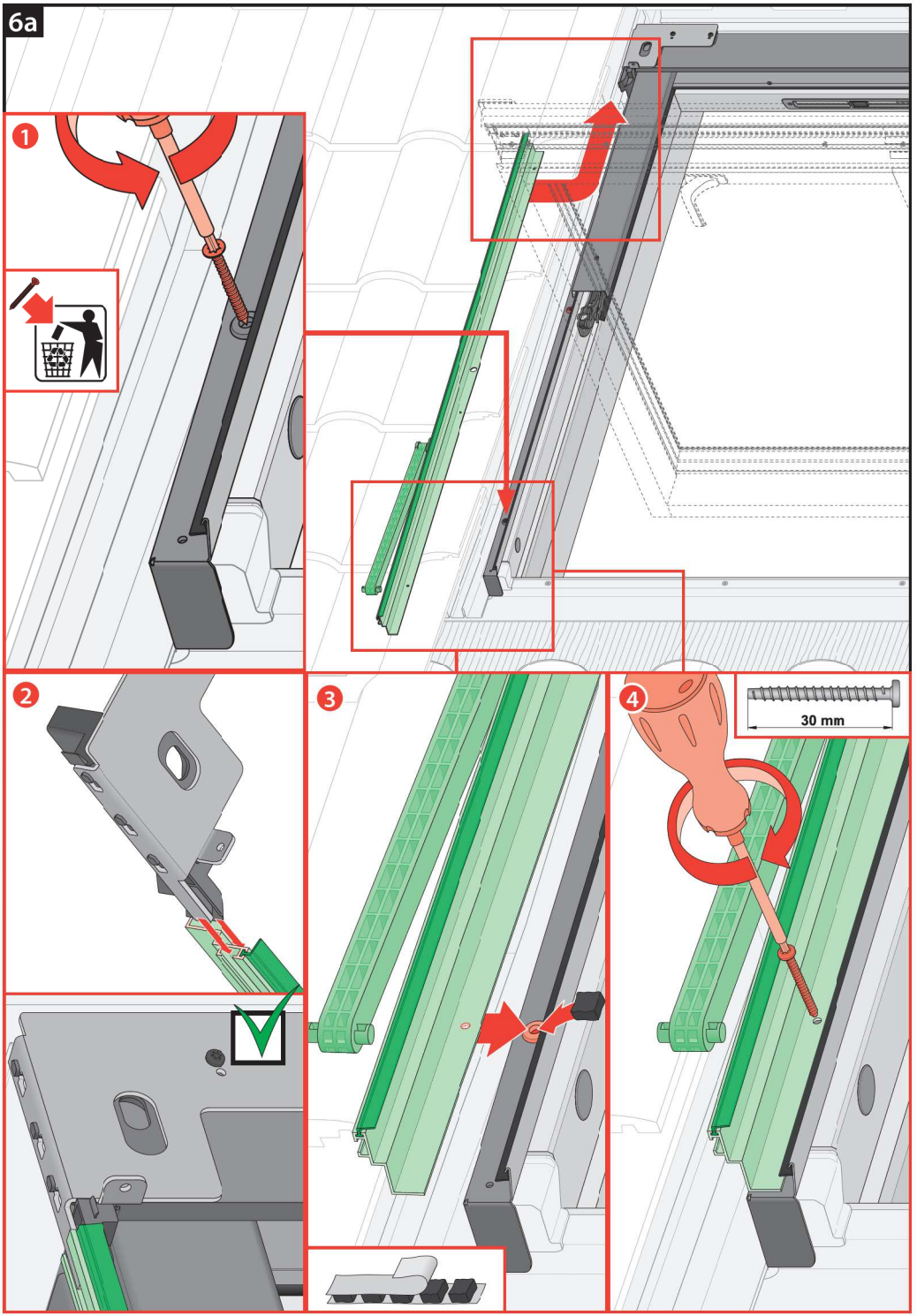
6a
1
2
3
4
30 mm

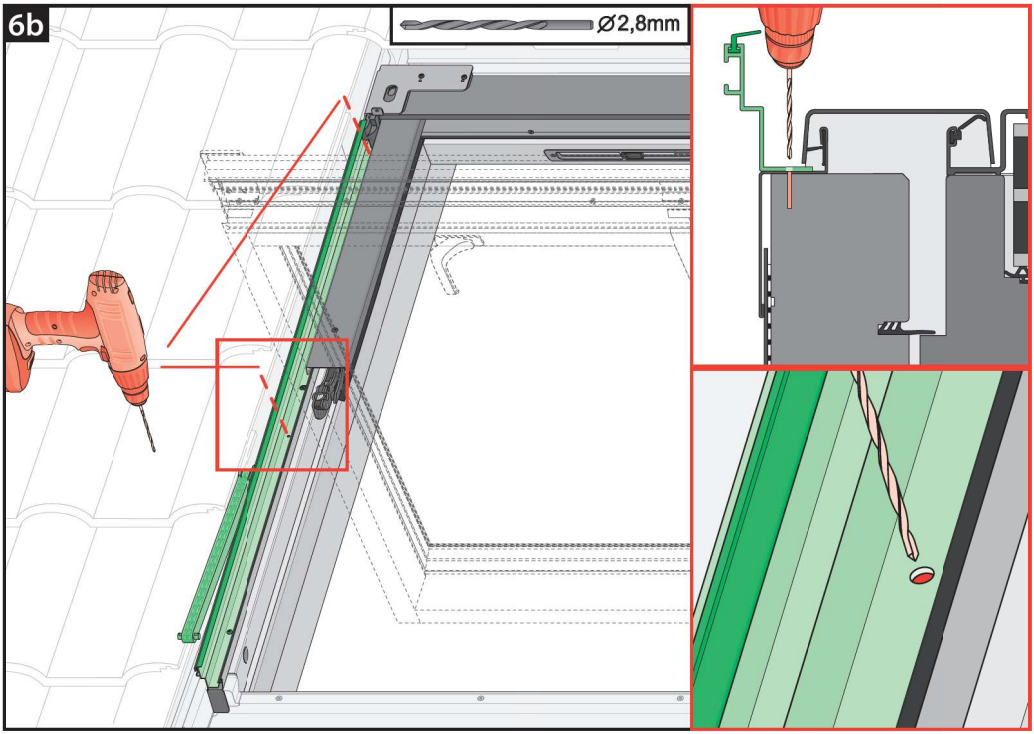
6b
Ø2,8mm

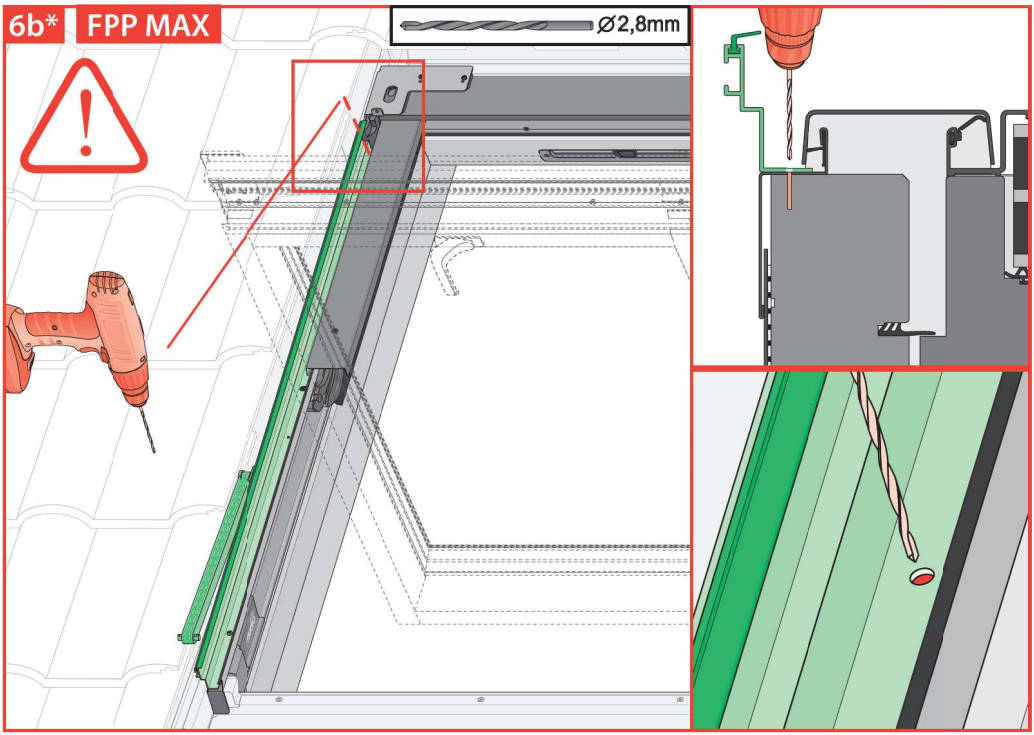
6b*
FPP MAX
Ø2,8mm

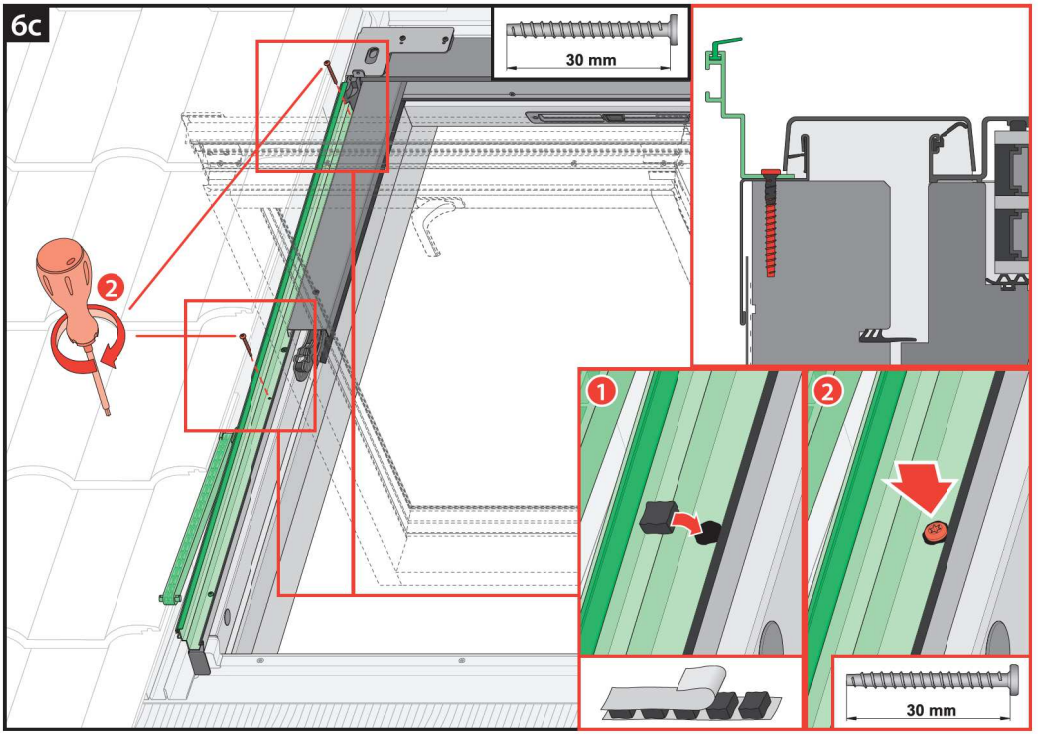
6c
30 mm
2
1
2
30 mm

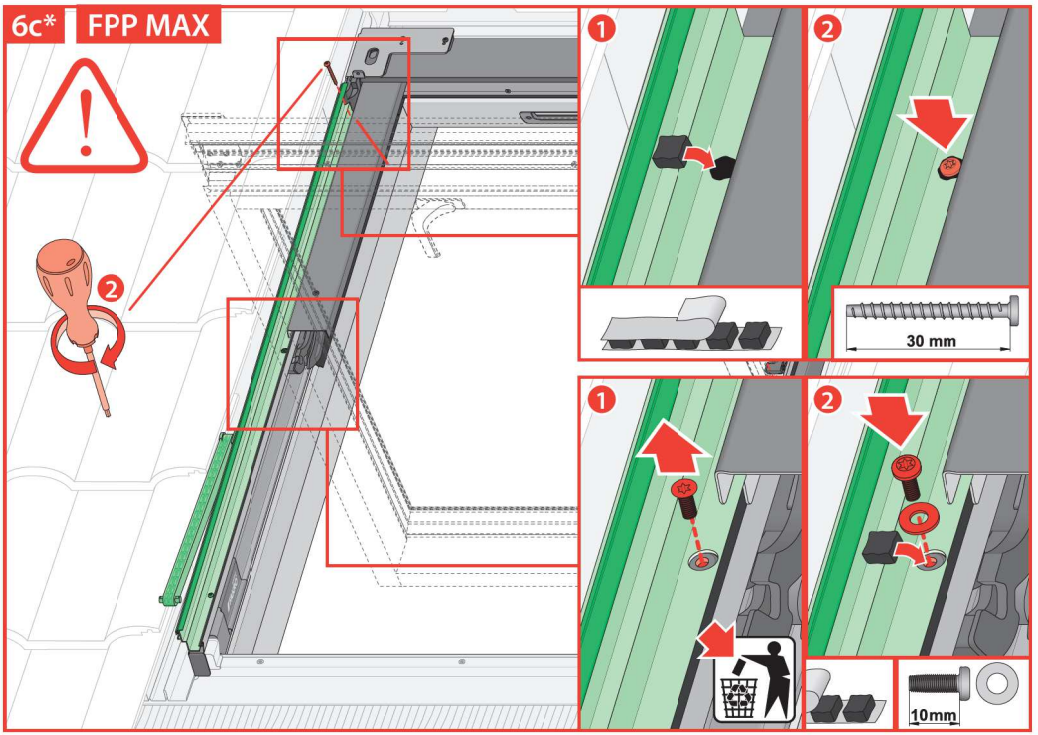
6c*
FPP MAX
2
1
2
30 mm
1
2
10mm

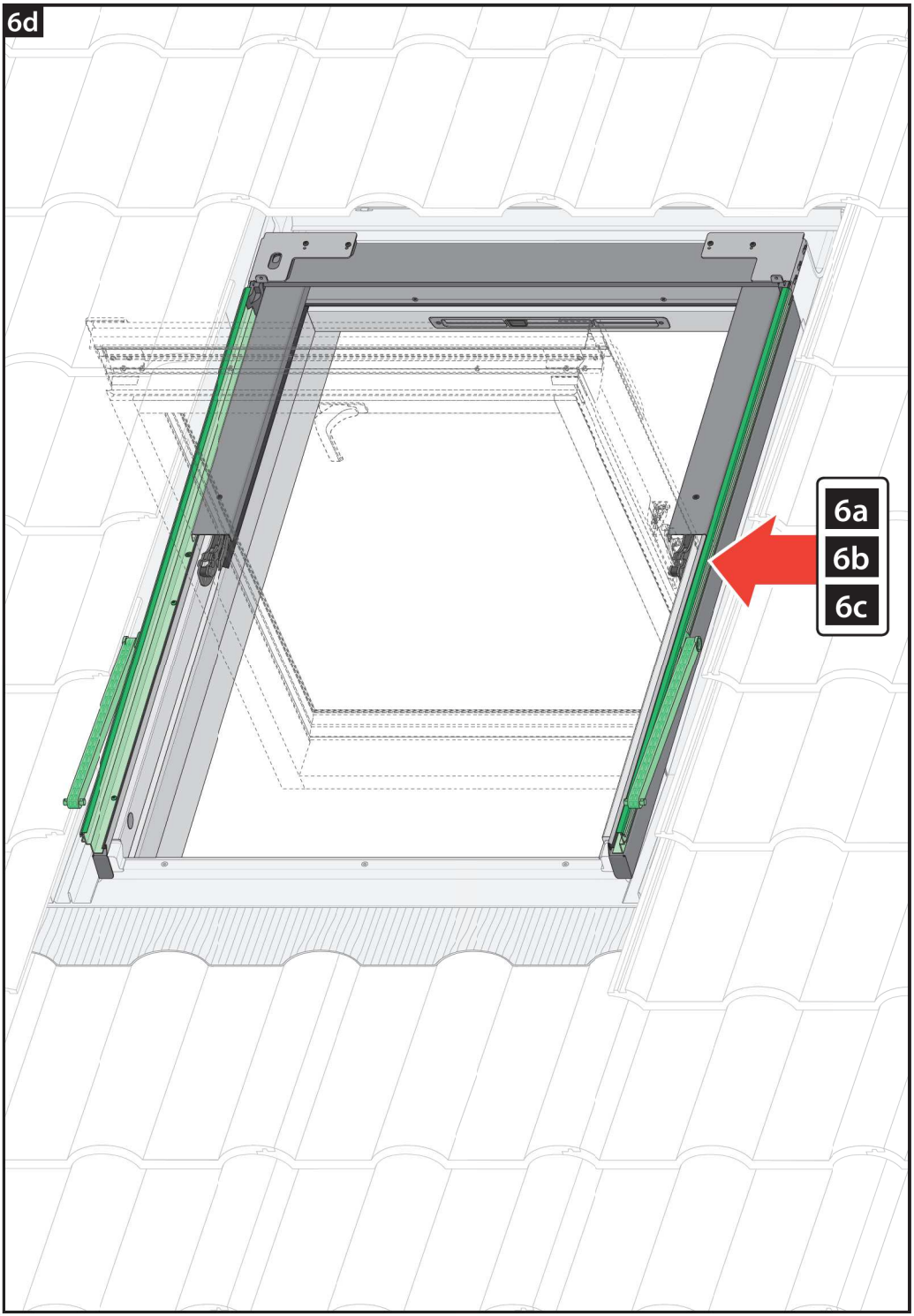
6d
6a
6b
6c

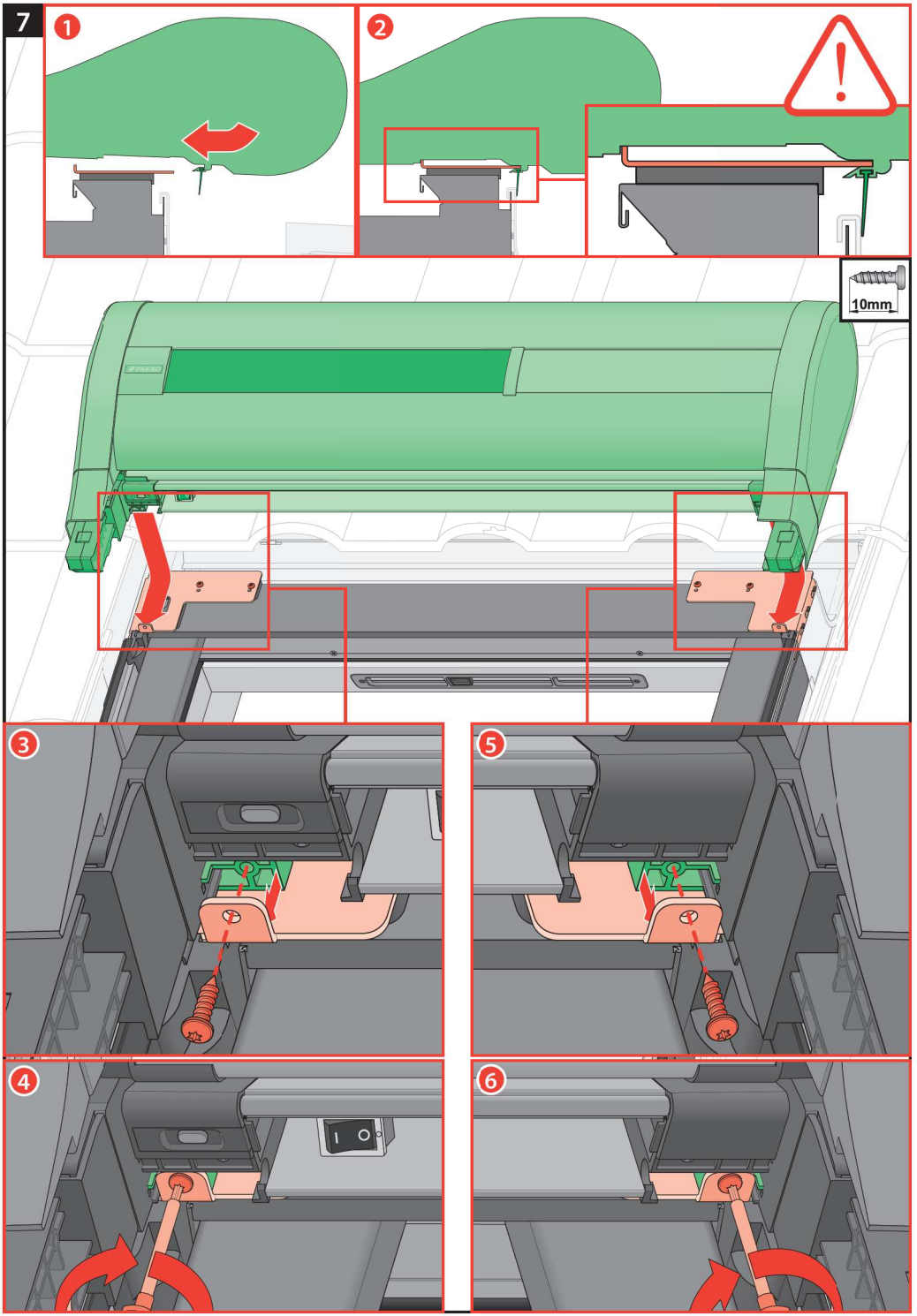
7
1
2
10mm
3
5
4
6

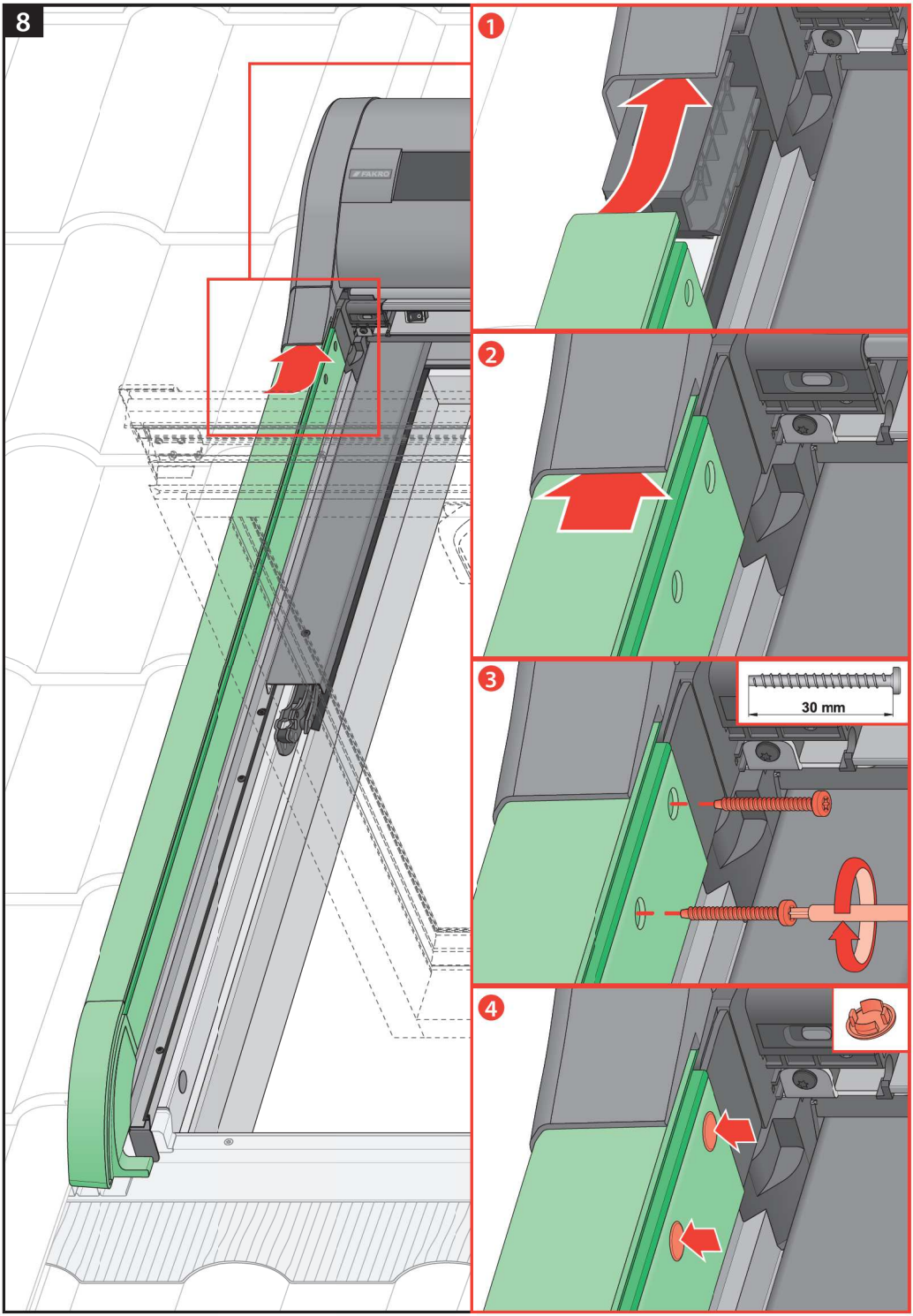
8
FAKRO
1
2
3
30 mm
4

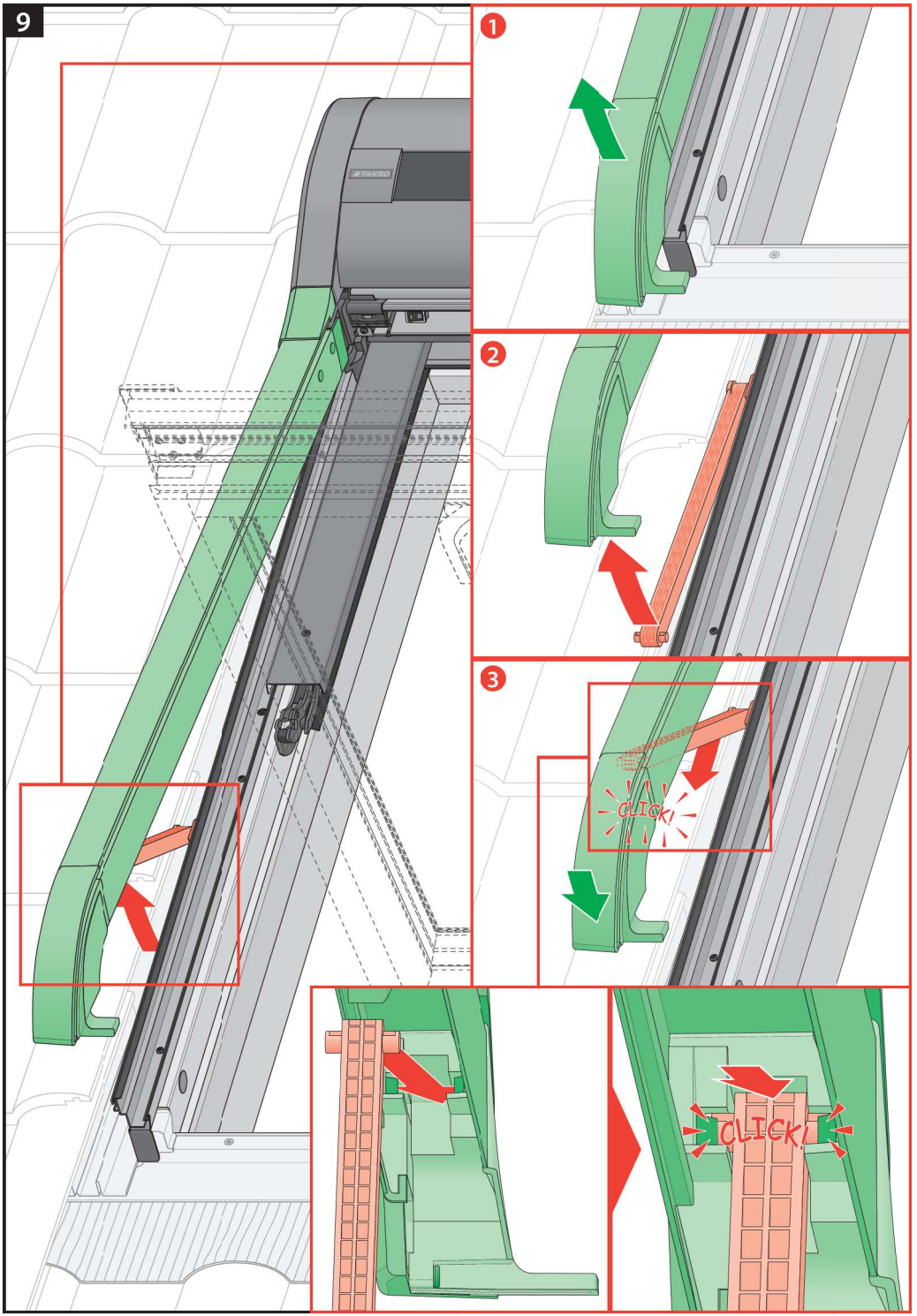
9
1
2
3
click!
CLICK!

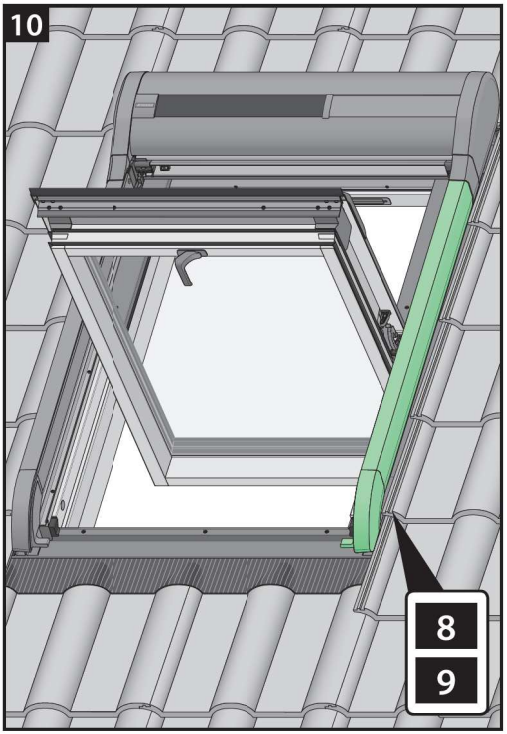
10
8
9

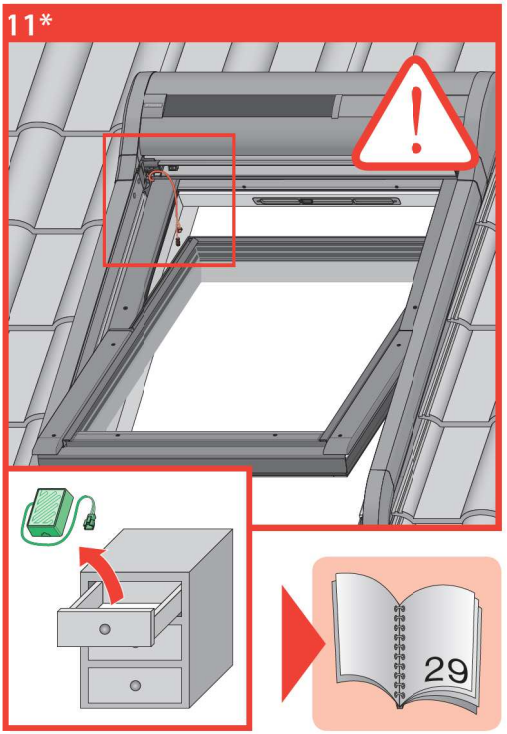
11*
29

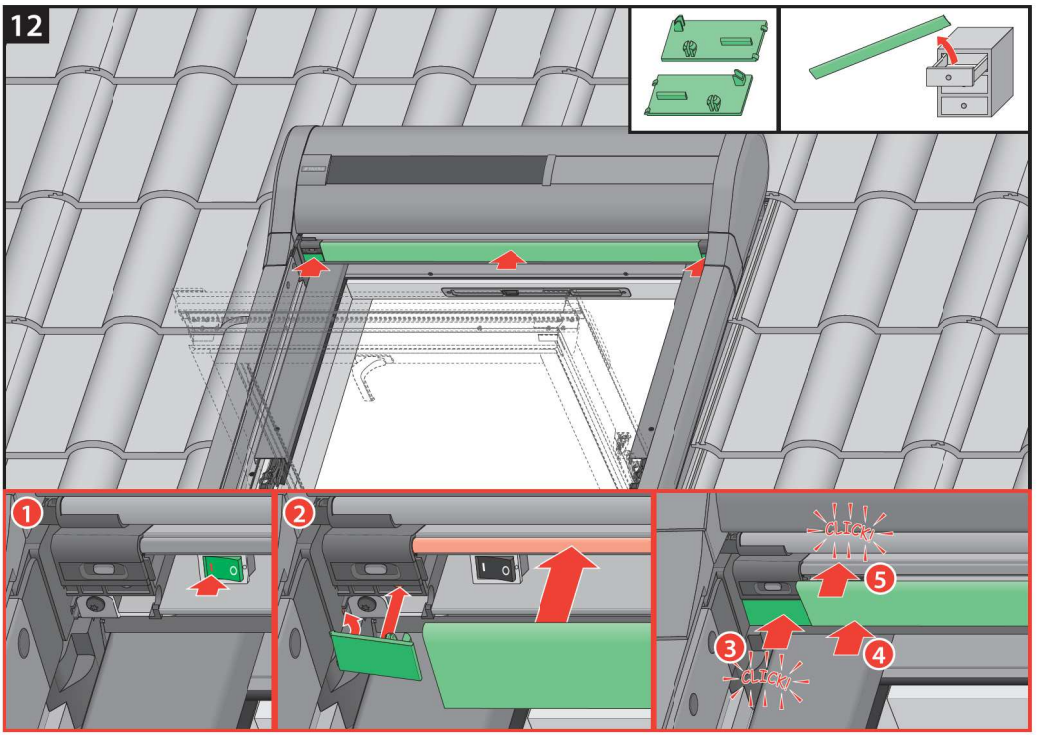
12
1
2
3
4
5
click
click

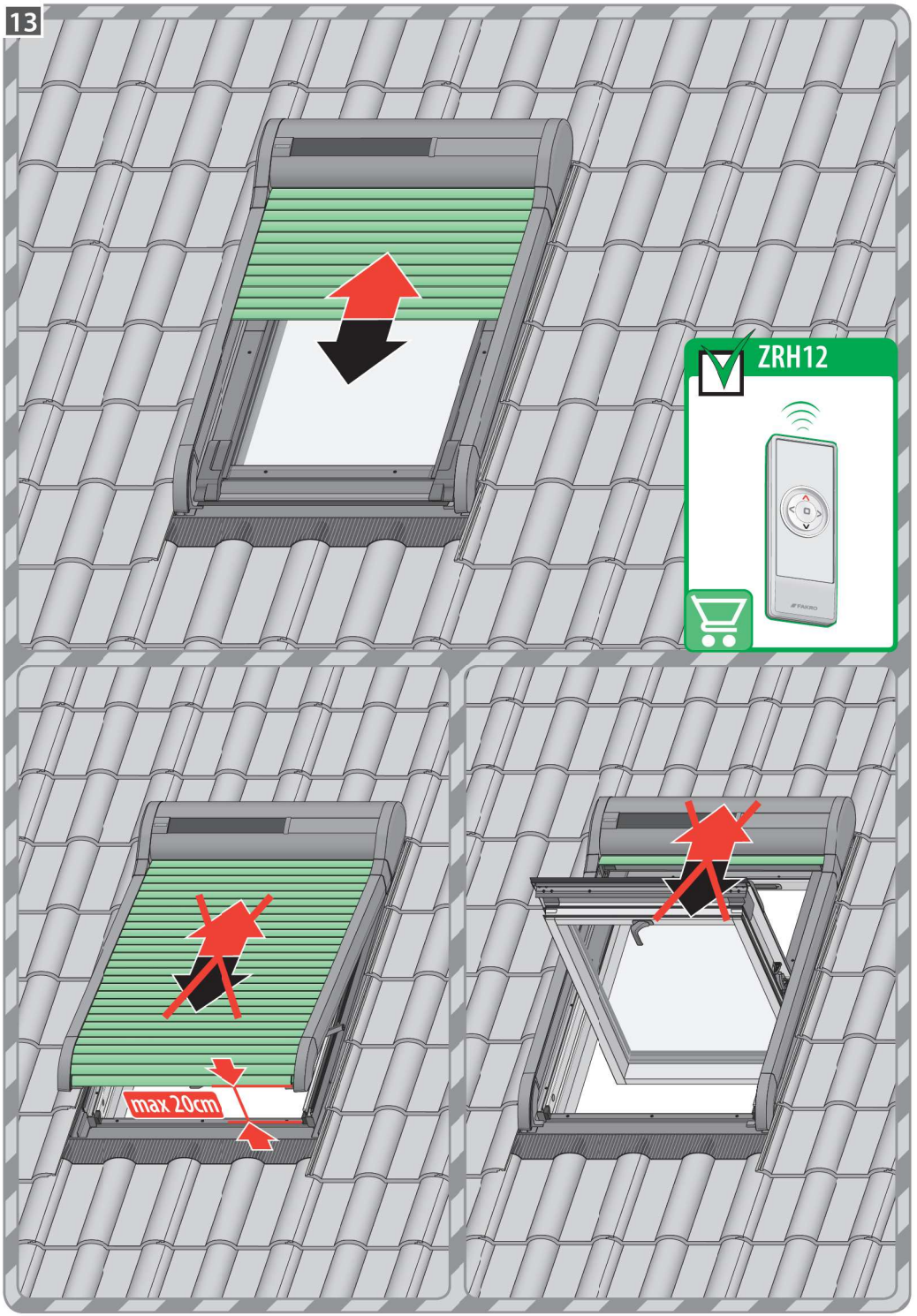
13
ZRH12
max 20cm

14

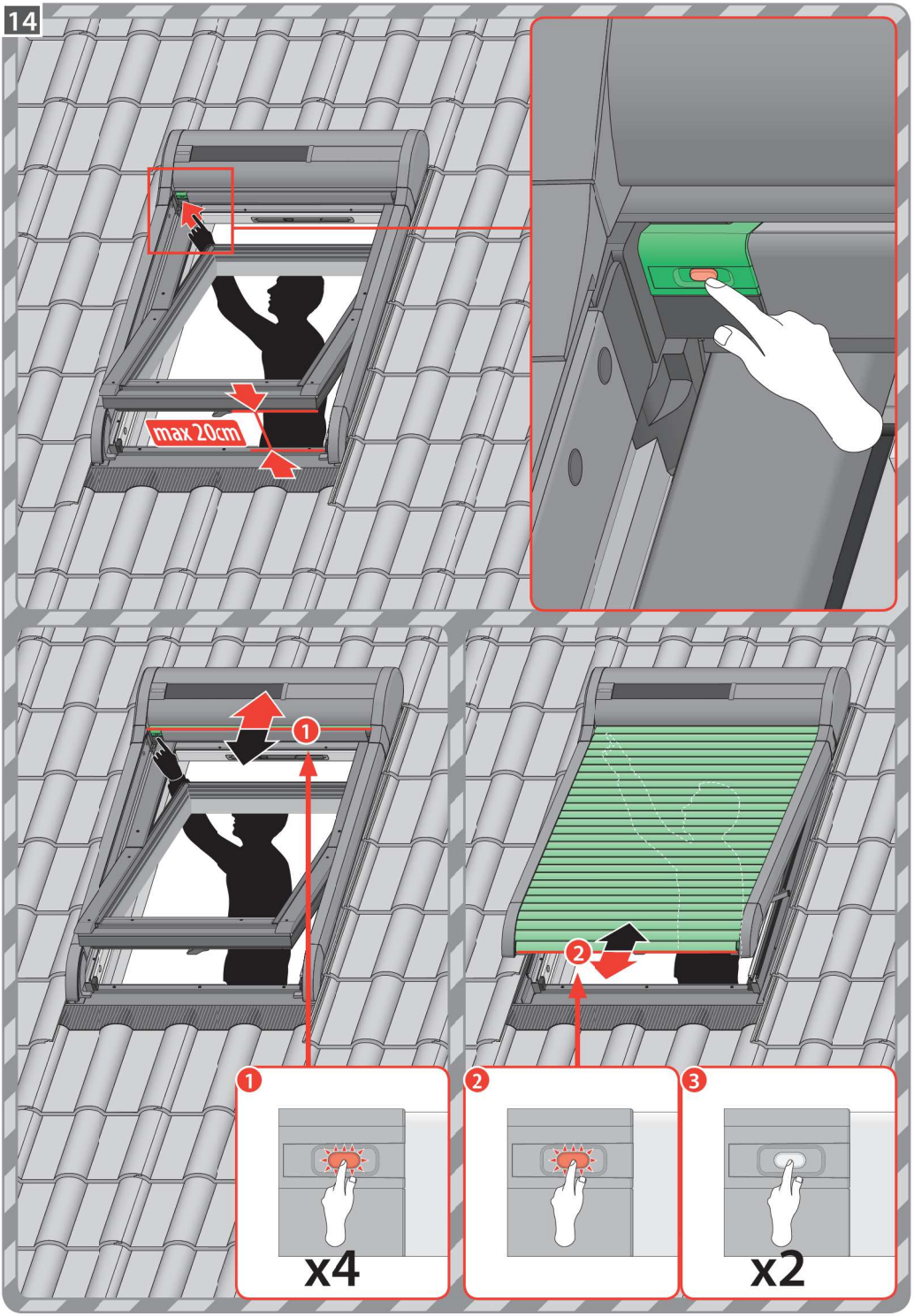

15

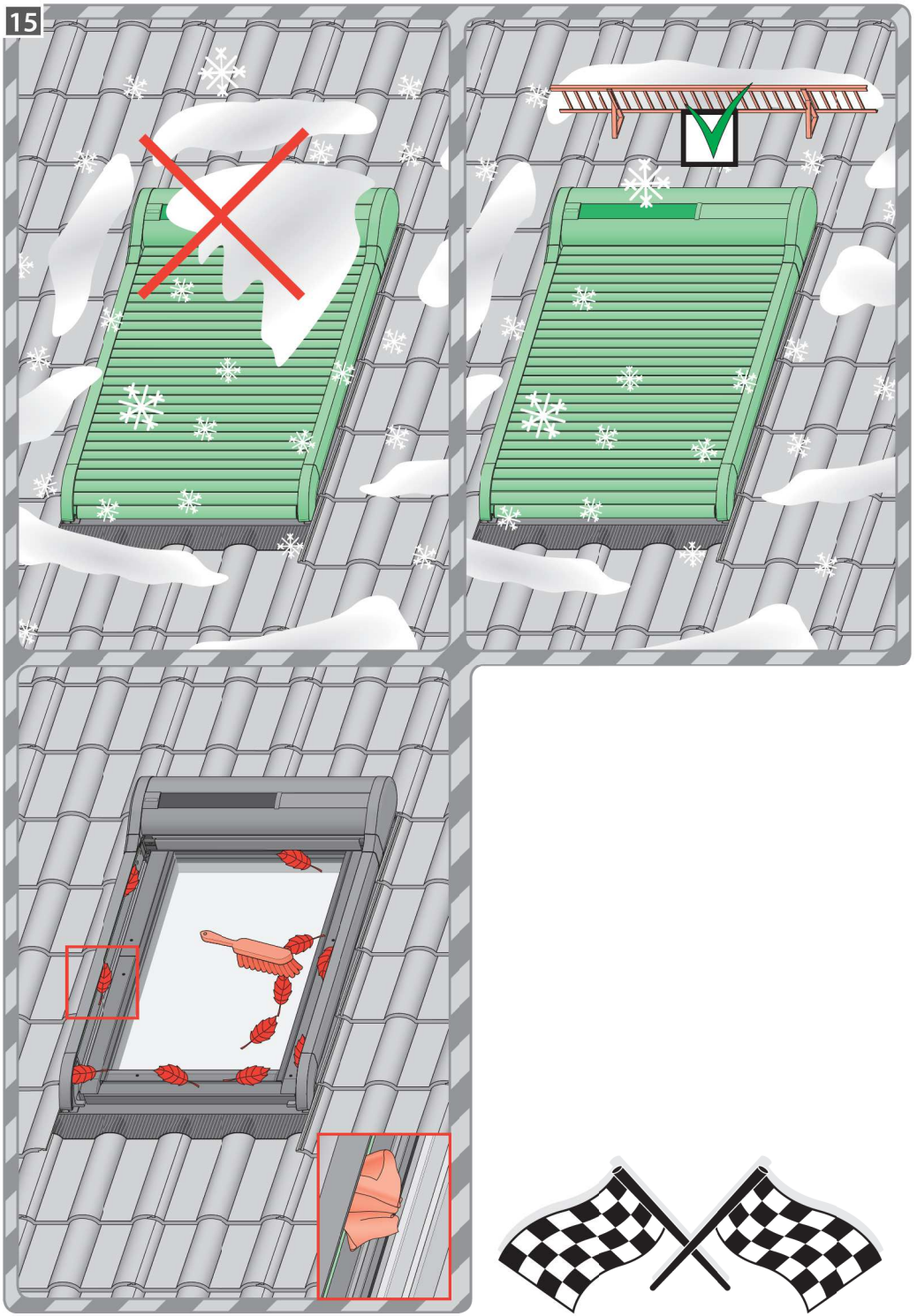

FAKRO

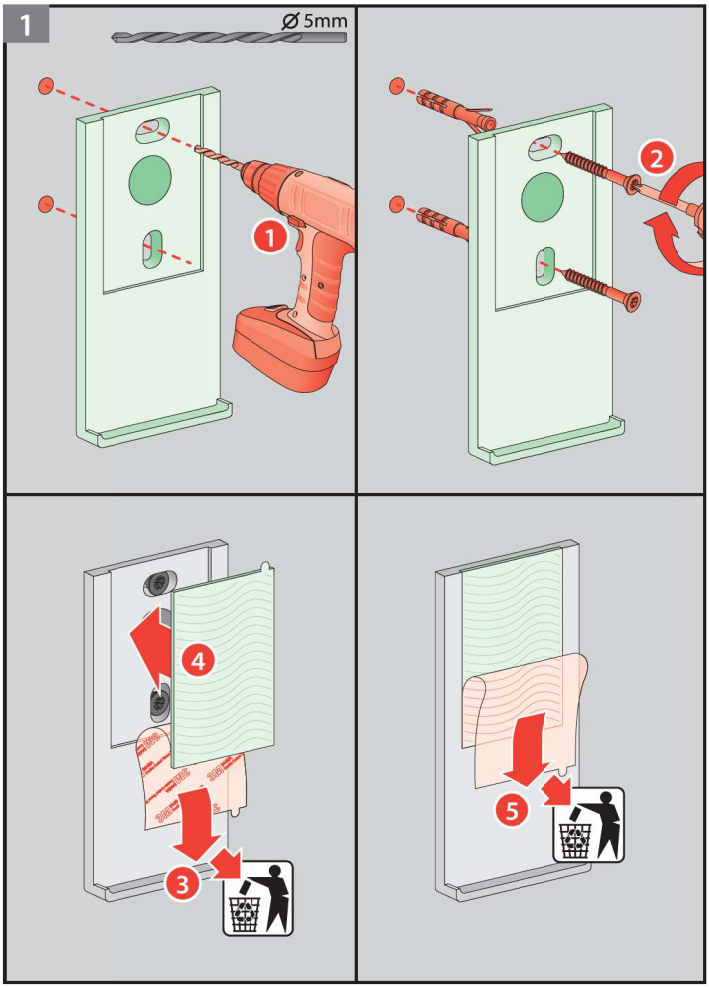
1
Ø 5mm
1
2
4
3
5

2
1
2
3

3a

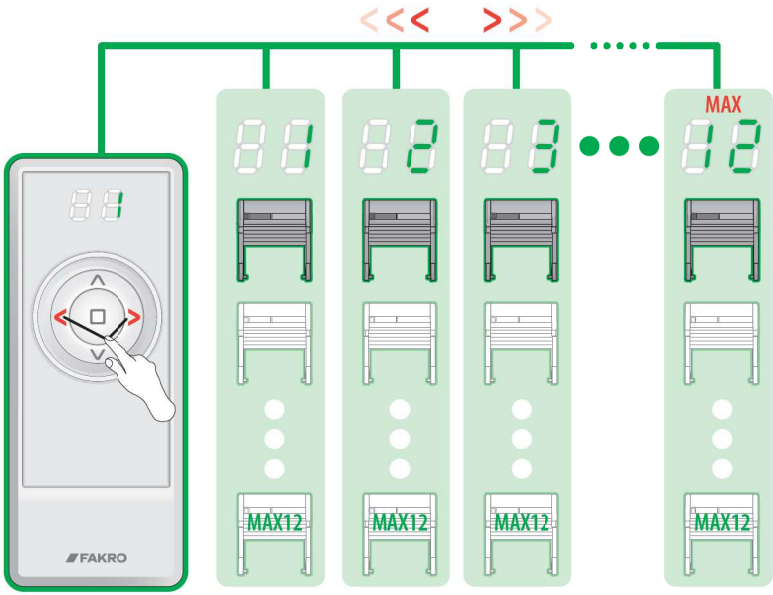

3b

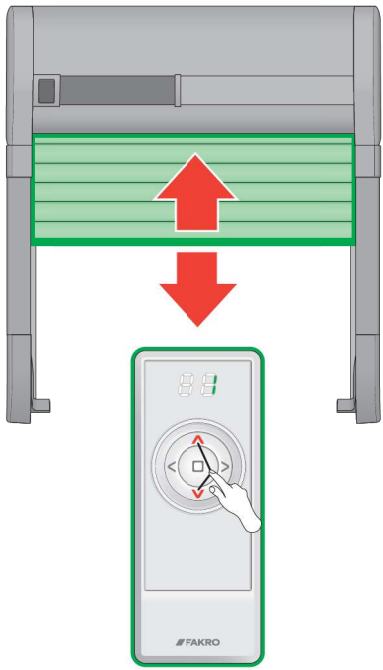

3c

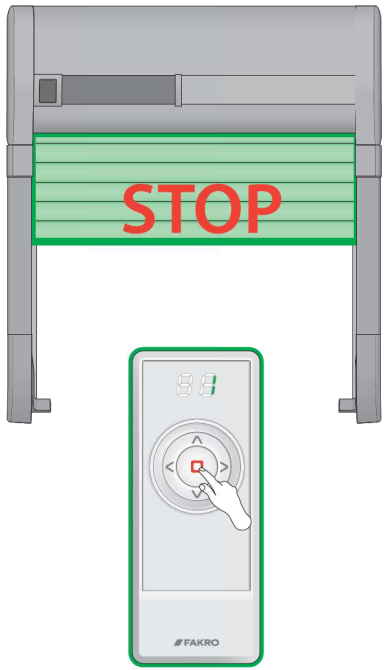

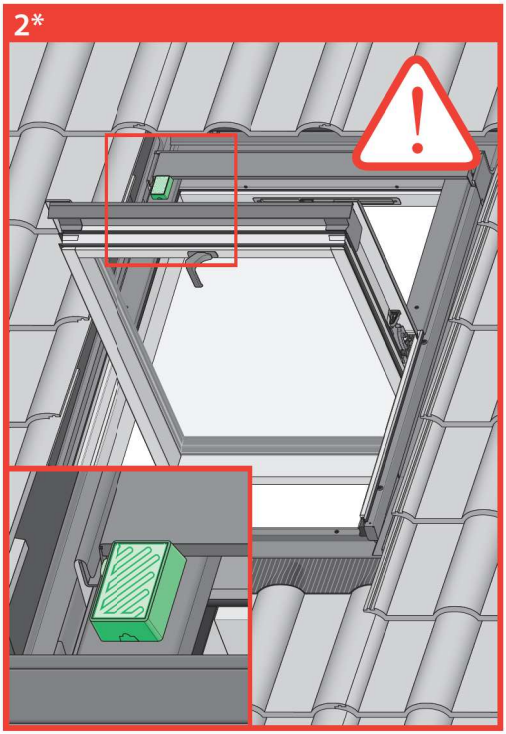
2*

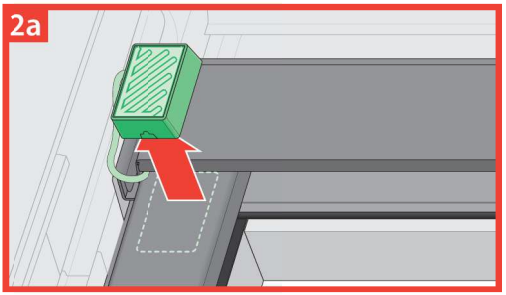
2a

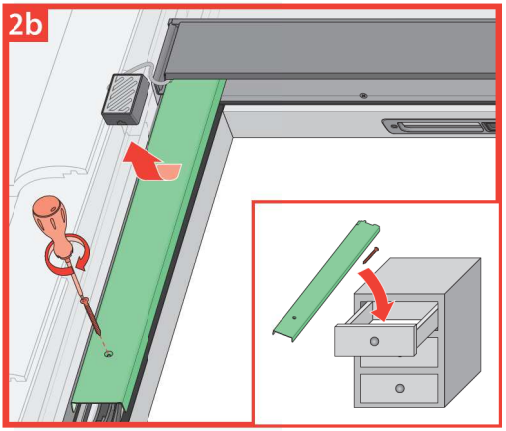
2b

2c

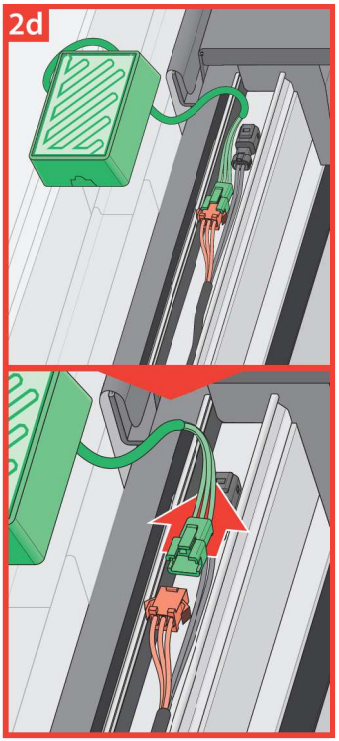
2d

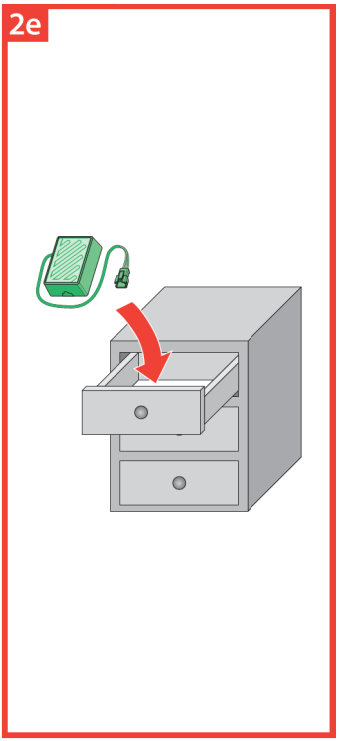
2e

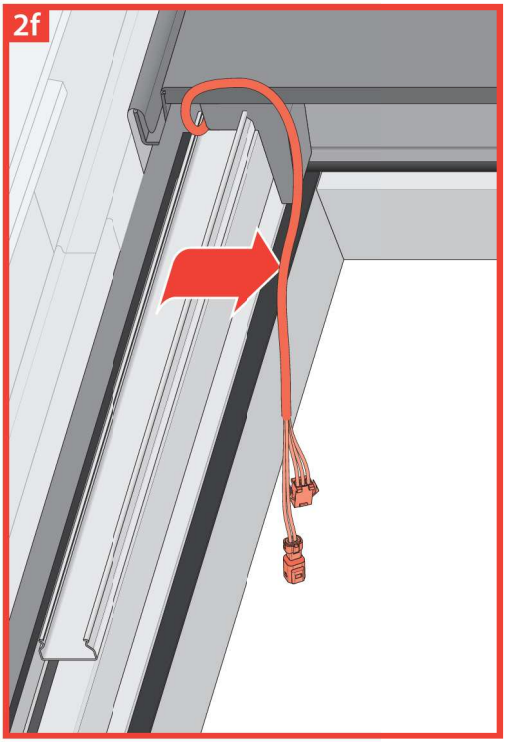
2f

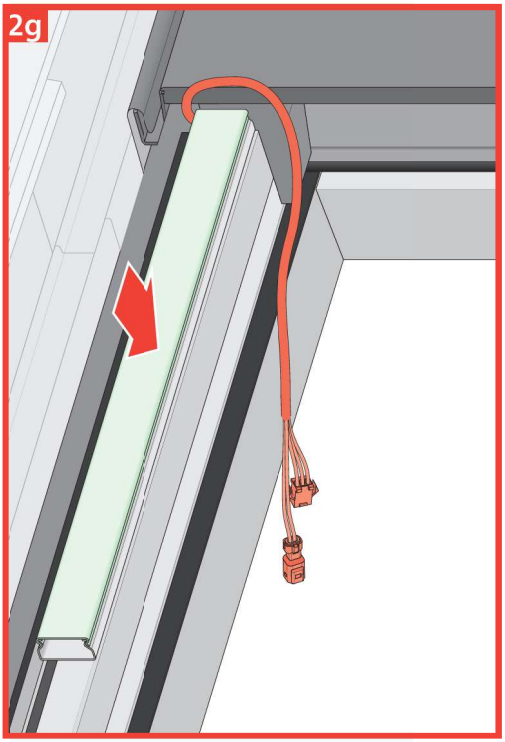
2g

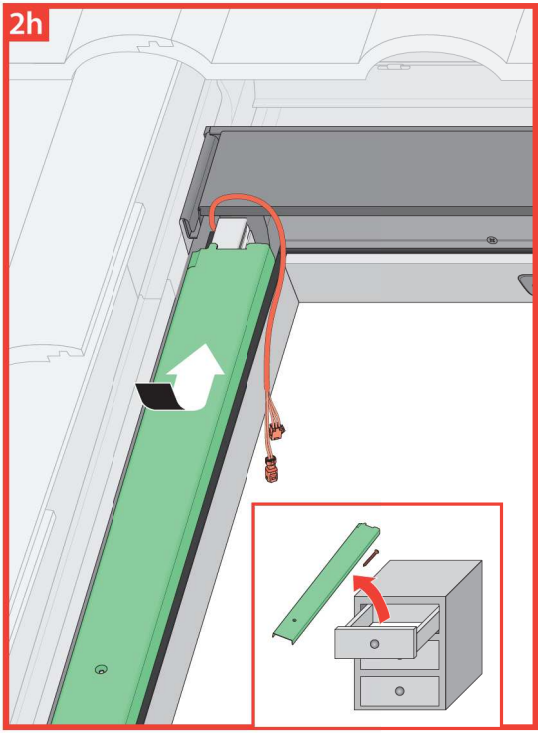
2h

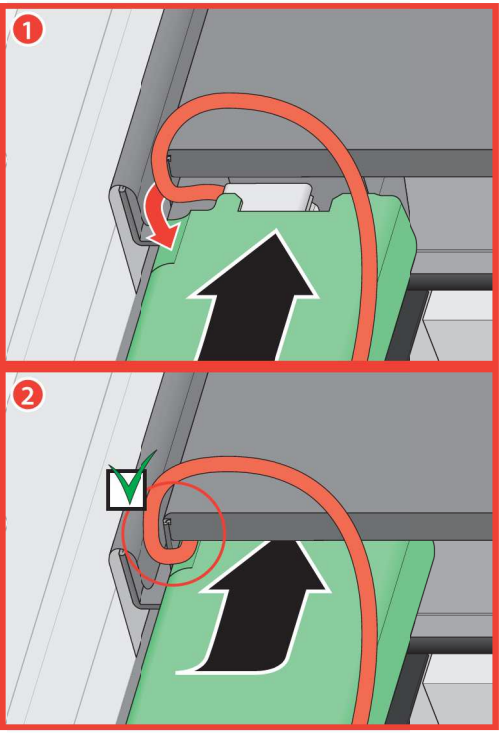
1
2

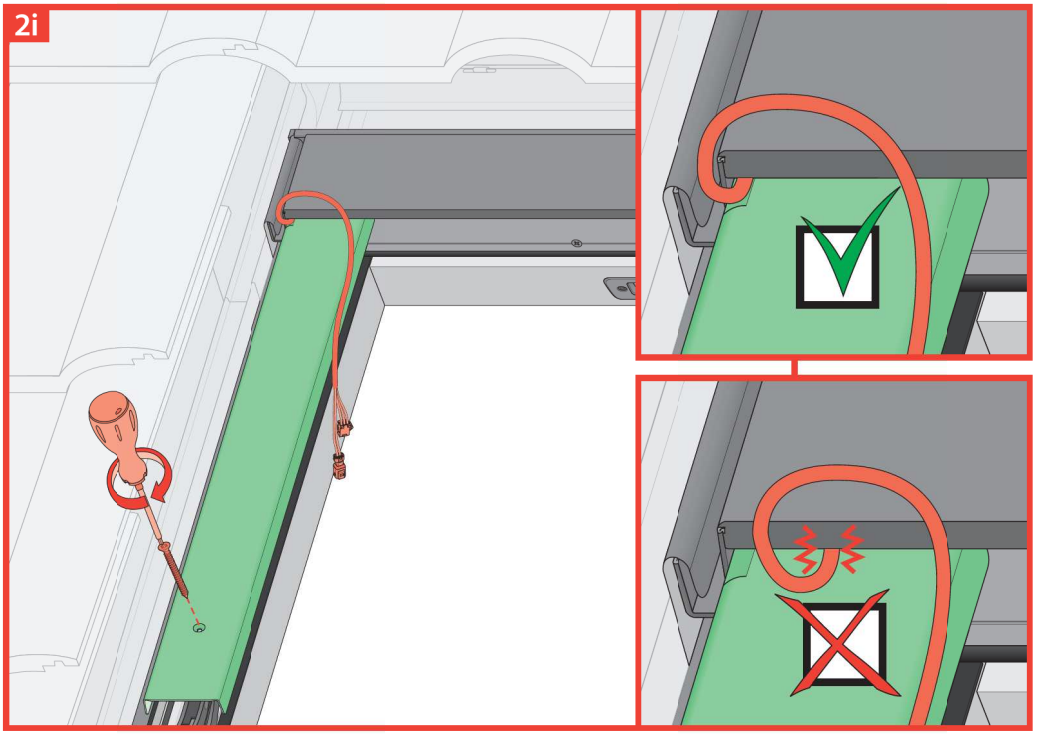
2i

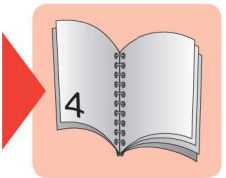
4

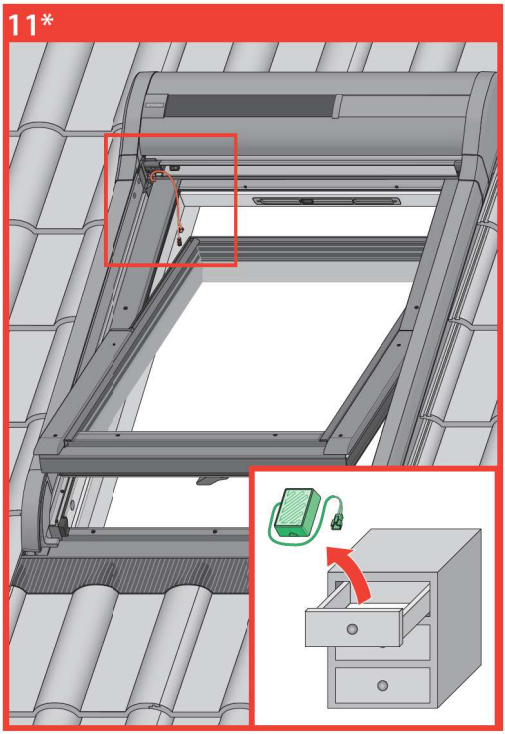
11*

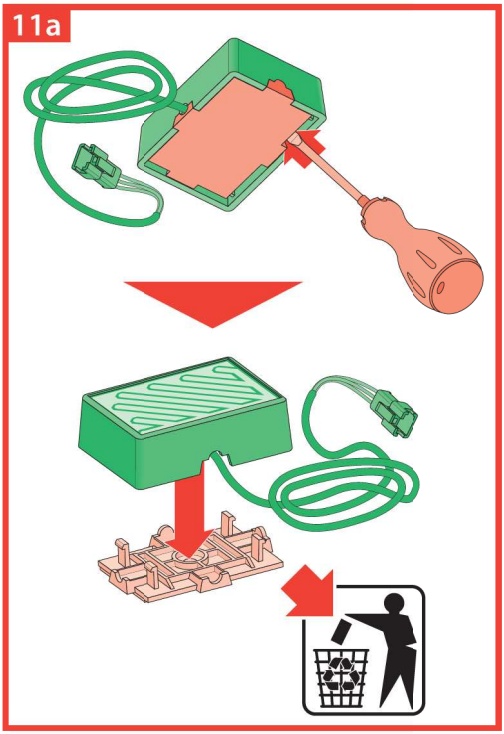
11a

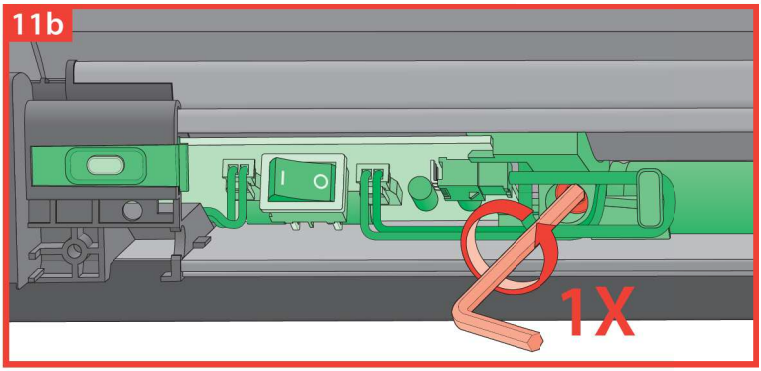
11b
1X

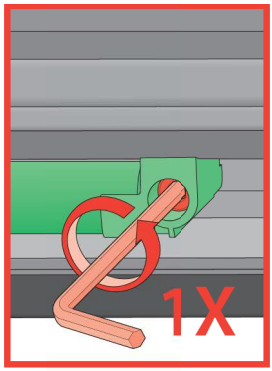
1X

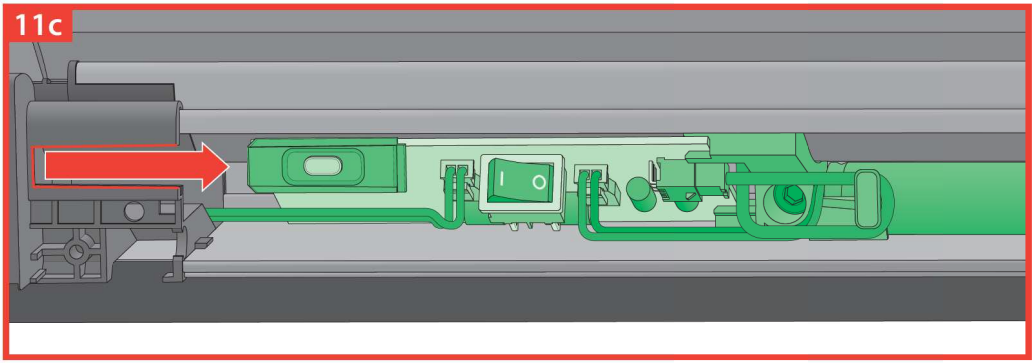
11c

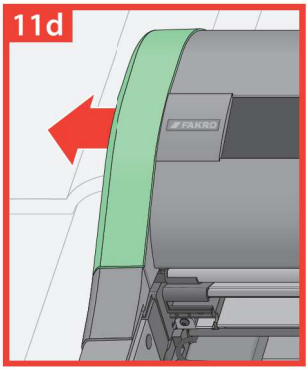
11d
FAKRO

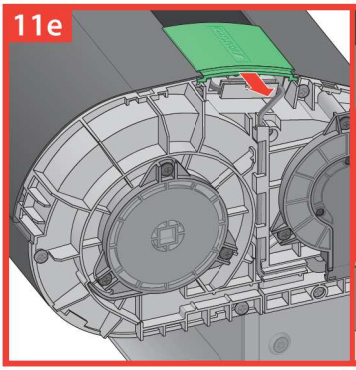
11e

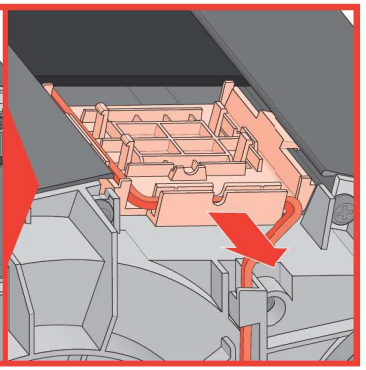

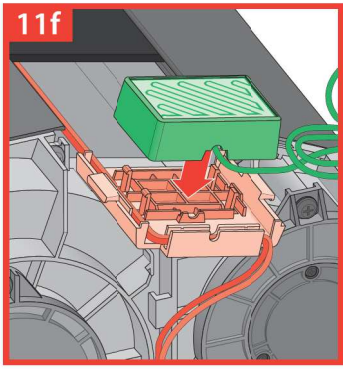
11f

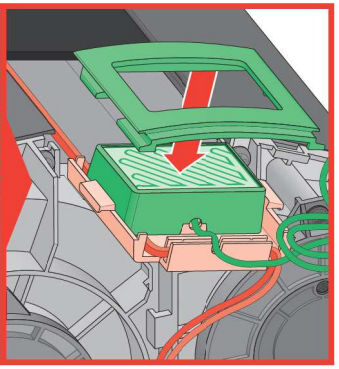

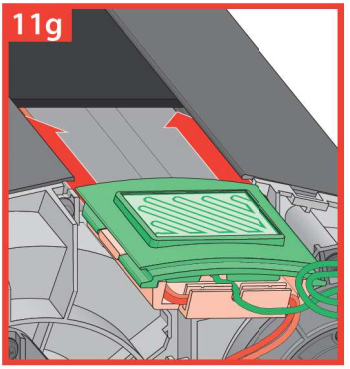
11g

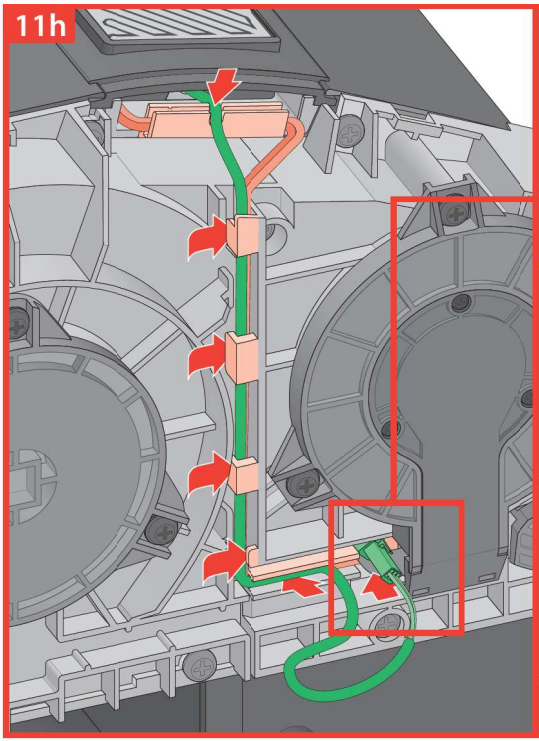
11h

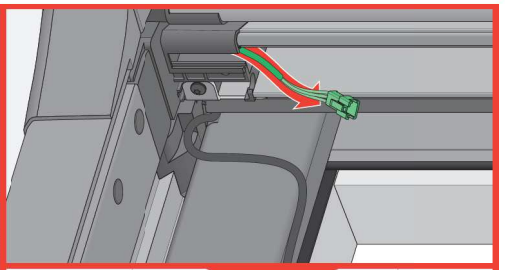

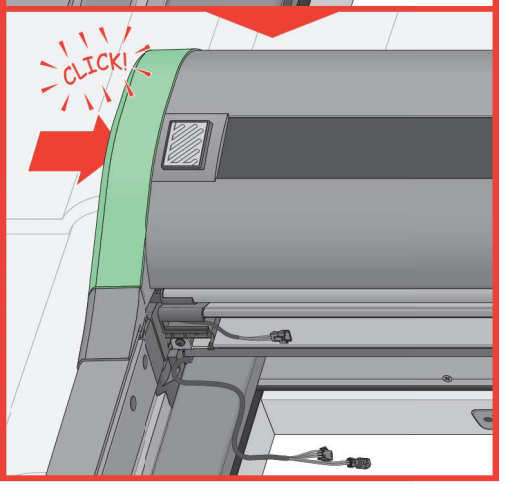
CLICK!

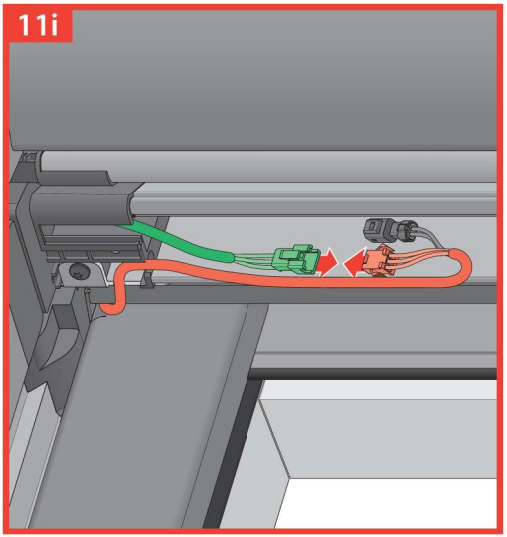
11i

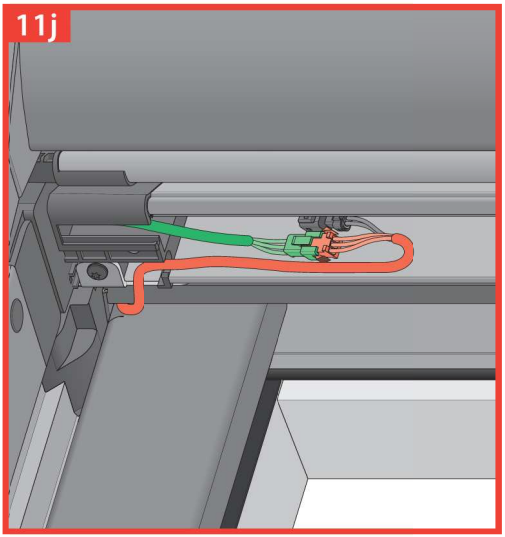
11j

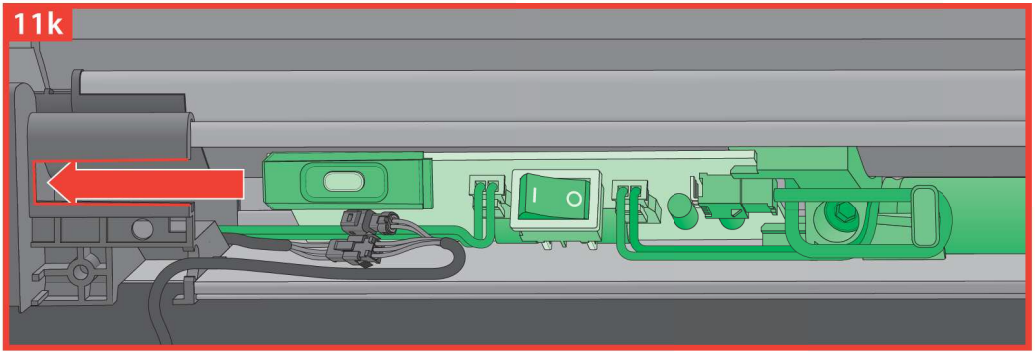
11k
I
O

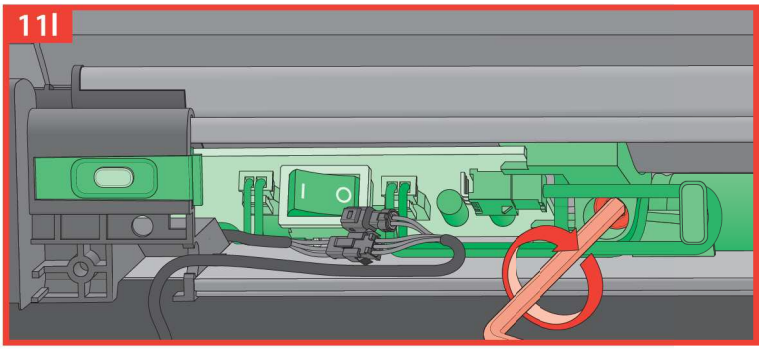
11l
I
O

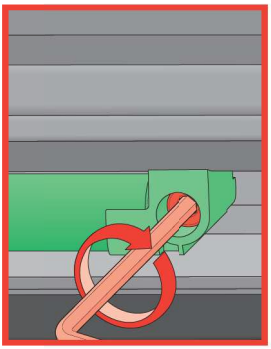

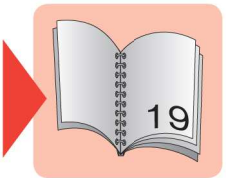
19

EN	Before installation, it is compulsory to read the NC9UM „ORIGINAL INSTRUCTIONS 2/3 Installation and user manual”.
1	Remove the cover strip from the battery compartment.
2	Open the window.
3a	Remove screws positioned in the bottom part of the window sash.
3b	Make a hole in the bottom holder of the shutter in the place depending on the window type.
3c	Install the assembly unit holder.
3d	Screw the profile to the window sash having previously drilled the holes.
4, 4a, 4b, 4c	Install mounting washers on the window hood, selecting elements depending on the cladding type.
5, 5a, 5b, 5c	Install the mounting plate unit by selecting elements depending on the cladding type.
6a, 6b, 6c, 6d	Install assembly profiles of the shutter.
7	Slide the shutter onto holders and fixt it.
8	Slide the side guide rail into the shutter casing and fix it with two screws.
9	Connect the opening restrictor with the shutter guide rail.
10	Repeat steps 8-9 for the left guide rail.
11	In the case of electrically operated window perform additional operations.
12	Install covering elements in the shutter cassette. Run the shutter.
13	Operate the shutter using the remote control. Do not run the shutter with the window open.
14	If necessary, adjust end positions of the shutter using the button on the shutter controller: - press the button 4 times on the shutter (upper end position will be set); - by holding the button set the lower end position; - accept the lower position by pressing the button twice.
15	Do not allow accumulation of snow on the shutter. For this purpose it is recommended to use devices preventing snow from sliding onto the shutter. Regularly remove any dirt that might obstruct operation of the shutter.

PL	Przed montażem należy zapoznać się z treścią instrukcji NC9UM „INSTRUKCJA ORYGINALNA 2/3 Zasady montażu i użytkowania”.
1	Zdemontować listwę maskującą z komory baterii.
2	Otworzyć okno.
4a	Wykręcić wkręty znajdujące się w dolnej części skrzydła okna.
4b	Wykonać otwór w uchwycie dolnym rolety w miejscu uzależnionym od typu okna.
4c	Zamontować zespół uchwytu montażowego.
4d	Przykręcić profil do skrzydła okna wcześniej nawiercając otwory.
4, 4a, 4b, 4c	Zamontować podkładki montażowe na kapturze okna dobierając elementy w zależności od typu oblachowania.
5	Zamontować zespół blachy montażowej dobierając elementy w zależności od typu oblachowania.
6a, 6b, 6c, 6d	Zamontować profile montażowe rolety.
7	Nasunąć roletę na uchwyty, przykręcić.
8	Wsunąć prowadnicę boczną w korpus rolety i przykręcić za pomocą dwóch wkrętów.
9	Połączyć ogranicznik otwarcia z prowadnicą rolety.
10	Powtórzyć czynności 8-9 dla prowadnicy lewej.
11	W przypadku okna elektrycznego wykonać dodatkowe czynności.
12	Zamontować elementy maskujące w kasecie rolety. Uruchomić roletę.
13	Sterować roletą za pomocą pilota. Nie uruchamiać rolety przy otwartym oknie.
14	W razie potrzeby przeprowadzić regulację pozycji krańcowych rolety za pomocą przycisku na sterowniku rolety: - wcisnąć 4 razy przycisk na rolecie (górna pozycja krańcowa zostanie ustawona); - trzymając przycisk ustawić dolne położenie krańcowe; - zatwierdzic dolną pozycję poprzez dwukrotne wciśnięcie przycisku.
15	Nie dopuszczać do nagromadzenia śniegu na rolecie, w tym celu zaleca się stosowanie urządzeń zapobiegających zsuwaniu się śniegu na roletę. Regularnie usuwać zanieczyszczenia, które mogłyby utrudniać pracę rolety.

BG	Производителят/Продавачът не носят отговорност за неспазване на съответните закони, строителни норми и изисквания за безопасност от потребителя на продукта, архитекта, монтажника или собственика на сграда.
CZ	Výrobce ani prodejce nenesou žádnou odpovědnost za nedodržení příslušných platných zákonů, stavebních předpisů a bezpečnostních požadavků uživatelem výrobku, architektem, montážníkem nebo vlastníkem budovy.
DE	Hersteller und Verkäufer übernehmen keine Haftung für Nichtbeachtung entsprechender Rechts- und Bauvorschriften sowie Sicherheitsanforderungen seitens Produktbenutzers, Architekten, Monteurs oder Gebäudebesitzers.
ES	El fabricante y el vendedor no tienen ninguna responsabilidad por el incumplimiento de la ley vigente, normas de construcción y exigencias de seguridad por parte del usuario del producto, arquitecto, instalador o el propietario del edificio.
FR	Le fabricant et le revendeur ne prend aucune responsabilité de ne pas respecter les lois applicables, les règlements sur les bâtiments et les exigences de sécurité par l'utilisateur du produit, l'architecte, l'installateur ou le propriétaire du bâtiment.
GB	Manufacturer and Seller shall bear no liability for failure to comply with the applicable laws, building codes and safety requirements by the user of the product, architect, fitter or owner of the building.
HU	A Gyártó és a Forgalmazó nem vállal semmilyen felelősséget a vonatkozó törvényi, építőipari és biztonsági előírások termékfelhasználó, építész, beépítőmester vagy épülettulajdonos általi be nem tartásáért.
IT	Il Produttore e il Rivenditore non potranno essere ritenuti responsabili per il mancato rispetto, da parte dell'utente del prodotto, del progettista, dell'Installatore o del proprietario dell'edificio, delle leggi vigenti, nonchè dei regolamenti edilizi e di quelli relativi alla sicurezza.
NL	De fabrikant en verkoper zijn niet aansprakelijk voor gevolgen bij het niet opvolgen van toepasselijke wetten, bouwbesluiten en veiligheidsvoorschriften door de gebruiker van het product, de architect, de installateur of de eigenaar van het gebouw.
PL	Producent i Sprzedawca nie ponoszą żadnej odpowiedzialności za nieprzestrzeganie stosownych przepisów prawa, przepisów budowlanych i wymogów bezpieczeństwa przez użytkownika produktu, architektą, montażystę lub właściciela budynku.
PT	O fabricante e o vendedor não tem nenhuma responsabilidade pelo o não cumprimento da lei, códigos de construção e as exigências de segurança por parte do usuário do produto, arquiteto, instalador ou proprietário do edifício.
RO	Nici producătorul, nici distribuitorul nu îsi vor asuma niciun fel de răspundere pentru nerespectarea legilor în vigoare a legilor din domeniul construcțiilor sau a măsurilor de siguranță impuse utilizatorilor produsului, arhitecților, montatorilor sau proprietarilor clădirii.
RU	В случае несоблюдения архитектором, монтажником или владельцем здания строительных правил и норм безопасности ответственность с производителя и продавца снимается.
SK	Výrobca a predajca nenesú žiadnu zodpovednosť za nedodržanie príslušných ustanovení zákona, stavebných predpisov a bezpečnostných požiadaviek užívateľom výrobku, architektom, montérom alebo majiteľom objektu.