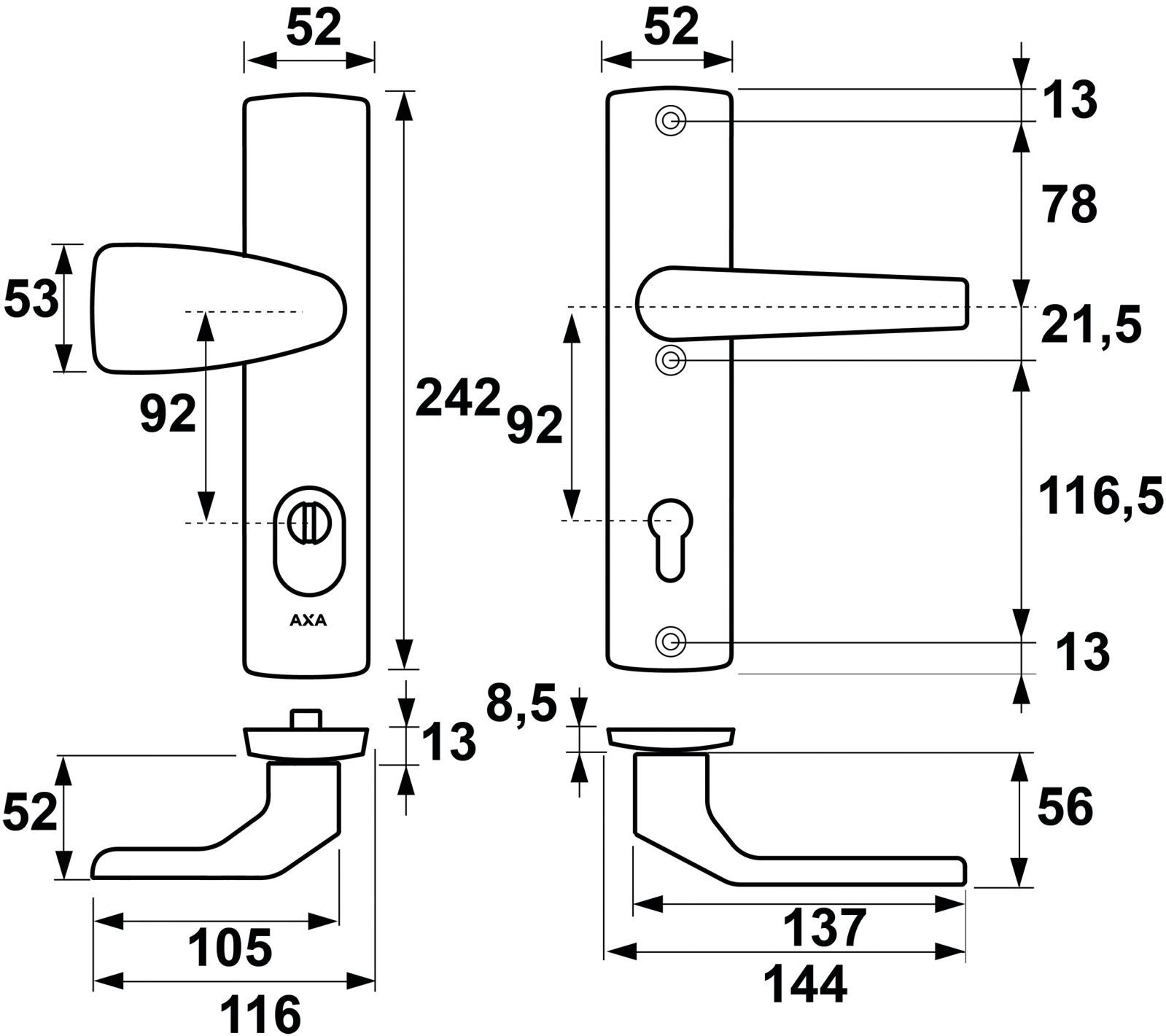
52
53
92
242
13
52
105
116
AXA
52
13
78
21,5
92
116,5
13
8,5
56
137
144