DRAUFSICHT

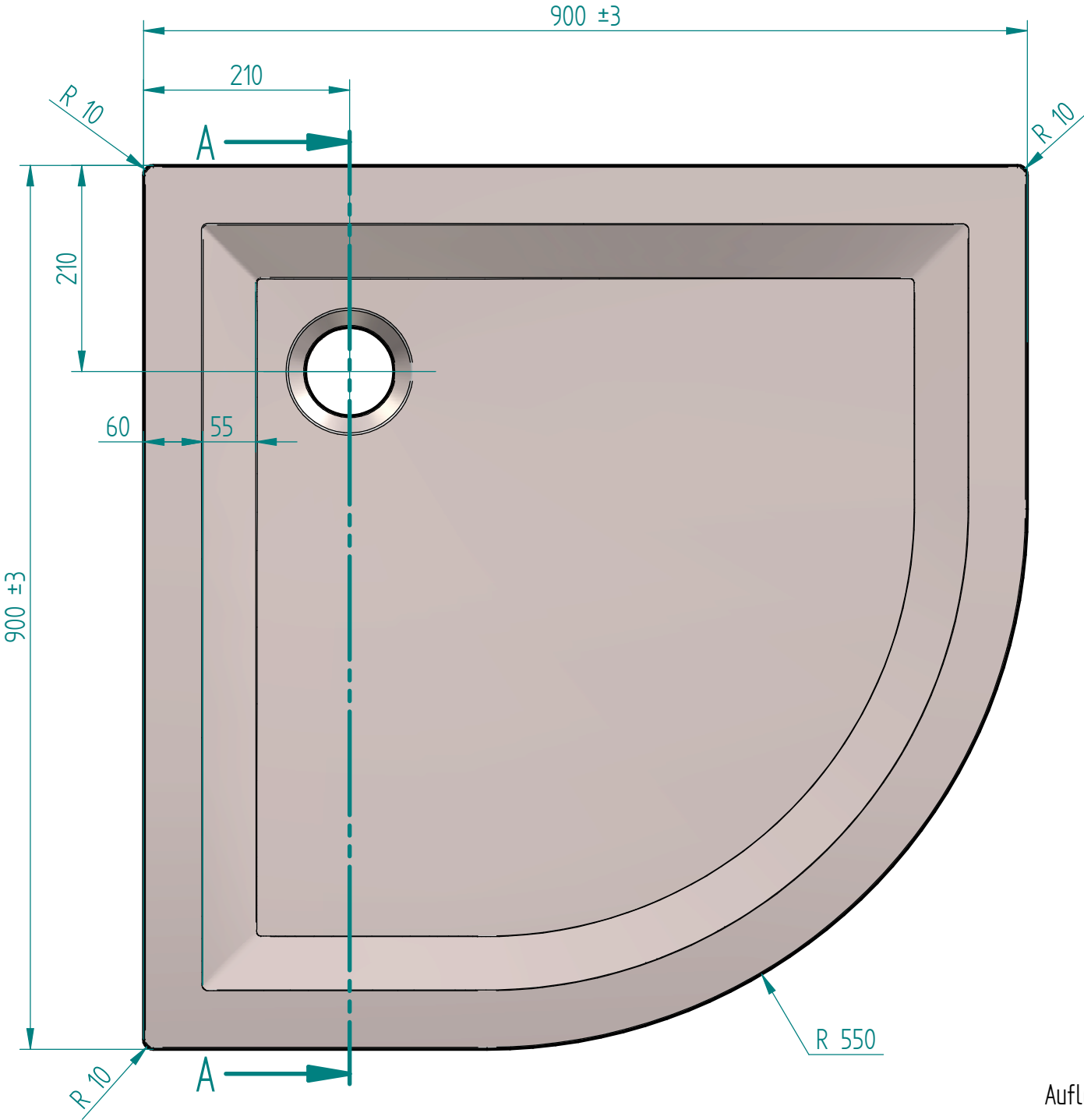

Aufl